MÜPRO

Kluzné uložení typ DHV-2

se dvěma objímkami, DIN 3567

Použití

- Pro upevňování potrubí v těžké domovní technice, v průmyslové a investiční výstavbě
- Pro upevnění potrubí se sklonem nebo konstantní středovou osou
- Provedení jako posuvné potrubí pro velké jmenovité šířky od DN 200

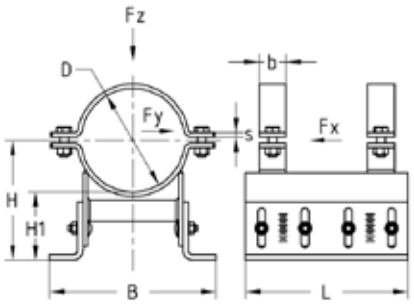



Výhody pro Vás

- Individuální nastavení vzdálenosti mezi objímkou a konstrukcí na stavbě
- Rozsah vysokých tolerancí a vlastností spodní stavby
- Nastavení sklonu osy trubky do max. 5°
- Žárově pozinkované, vhodné pro venkovní použití

Typ	Rozsah nastavení [mm]	Jmenovitá světlost DN [mm]	Vnější průměr potrubí D [mm]	Rozměry [mm]						Zatížení			Hmotnost [kg]	Č. zboží	Balení	Měrná jednotka
				b	s	B	H	H1	L	Fx [kN]	Fy [kN]	Fz [kN]				
DHV-2-100 W37-OF-SF 219,1	100 - 150	200	219,1	50	8	322	210 - 260	100 - 150	300	19,4	27,7	50	19,06	**169703**	1	ks
DHV-2-100 W37-OF-SF 267,0		250	267	60		341	234 - 284			17,8	25,4		22,08	**170464**		
DHV-2-100 W37-OF-SF 273,0			273			346	237 - 287			17,6	25,1		22,24	**169704**		
DHV-2-100 W37-OF-SF 323,9		300	323,9			366	262 - 312			16,1	23,1		23,55	**169705**		
DHV-2-100 W37-OF-SF 356,0		350	356			376	278 - 328			15,3	21,9		24,4	**170468**		
DHV-2-100 W37-OF-SF 368,0			368			382	284 - 334			15,1	21,5		24,71	**169706**		
DHV-2-100 W37-OF-SF 406,4		400	406,4	70	10	404	304 - 354			14,3	20,4		33,24	**169707**		
DHV-2-100 W37-OF-SF 508,0		500	508			437	354 - 404			12,5	17,8		36,94	**169708**		
DHV-2-100 W37-OF-SF 610,0		600	610			462	405 - 455			11,1	15,8		40,58	**169709**		
DHV-2-150 W37-OF-SF 219,1	150 - 200	200	219,1	50	8	322	260 - 310	150 - 200		16,3	23,2		20,95	**169710**		
DHV-2-150 W37-OF-SF 273,0		250	273	60		346	287 - 337			15	21,4		24,12	**169711**		
DHV-2-150 W37-OF-SF 323,9		300	323,9			366	312 - 362			13,9	19,9		25,34	**169712**		
DHV-2-150 W37-OF-SF 356,0		350	356			376	328 - 378			13,5	19		26,29	**170483**		
DHV-2-150 W37-OF-SF 368,0			368			382	334 - 384			13,1	18,7		26,6	**169713**		
DHV-2-150 W37-OF-SF 406,4		400	406,4	70	10	404	354 - 404			12,5	17,8		35,6	**169714**		
DHV-2-150 W37-OF-SF 508,0		500	508			437	404 - 454			11,1	15,8		39,3	**169715**		
DHV-2-150 W37-OF-SF 610,0		600	610			462	455 - 505			10	14,2		42,94	**169716**		
DHV-2-200 W37-OF-SF 219,1	200 - 250	200	219,1	50	8	322	310 - 360	200 - 250		14	20		22,83	**169717**		
DHV-2-200 W37-OF-SF 273,0		250	273	60		346	337 - 387				18,6		26,01	**169718**		
DHV-2-200 W37-OF-SF 323,9		300	323,9			366	362 - 412				17,5		27,31	**169719**		
DHV-2-200 W37-OF-SF 356,0		350	356			376	378 - 428				17		28,17	**170498**		
DHV-2-200 W37-OF-SF 368,0			368			382	384 - 434				16,6		28,48	**169720**		
DHV-2-200 W37-OF-SF 406,4		400	406,4	70	10	404	404 - 454				15,9		37,95	**169721**		
DHV-2-200 W37-OF-SF 508,0		500	508			437	454 - 504				14,3		41,65	**169722**		
DHV-2-200 W37-OF-SF 610,0		600	610			462	505 - 555				13		45,29	**169723**		

⚠ Dodržujte prosím utahovací moment 75 Nm pro šrouby pro nastavení výšky.

© MÜPRO