MÜPRO

MPR-kloubová příruba VARIO

pozinkovaná

Použití

- Pro montáž na střešní vazníky, klenby a v kabelových kanálech a šachtách s oválným profilem
- Použití v suchých interiérech

Výhody pro Vás

- Variabilní nastavení úhlu v místě montáže
- Jednoduchá a rychlá montáž pomocí předmontovaných šroubů a MPR-závitové destičky
- U profilu 41/41 je možné nasměrovat štěrbinu ve všech směrech
- Tvarový spoj pomocí ozubených MPR-instalačních nosníků a MPR-závitových destiček





Kompletně předsestavená sada obsahuje:
1 MPR-kloubovou přírubu VARIO,
2 MPR-zasouvací matice M10,
2 šrouby s šestihrannou hlavou M10,
2 podložky

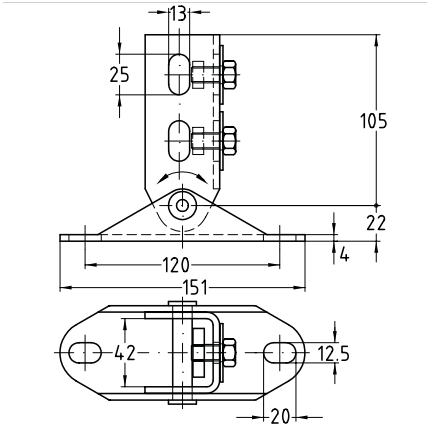

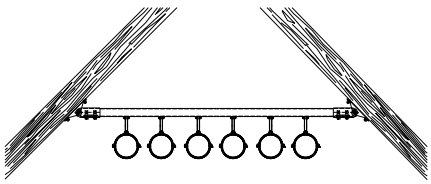

Montáž potrubní trasy na vhodný střešní vazník

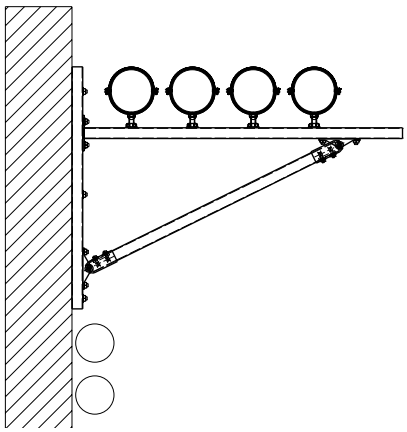

Instalace potrubí na konzole s tlačnou vzpěrou

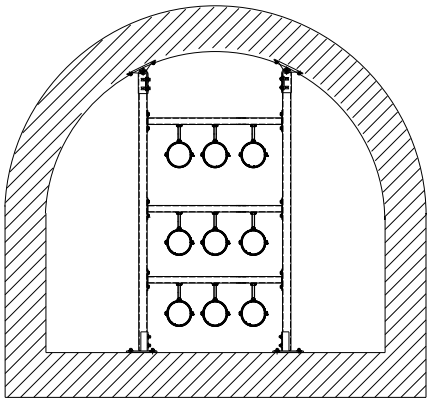

Instalace konzol v klenuté chodbě nebo v kulatých kabelových kanálech a šachtách

Pro profily	Min. Úhel [°]	**Č. zboží**	Balení	Měrná jednotka
41/21-41/62	20	**157375**	1	ks

09/2026