NÁVOD NA MONTÁŽ KONŠTRUKCIE W-V2B1N

Výrobca:

BAKS – Kazimierz Sielski

ul. Jagodne 5

05-480 Karczew

Poľsko

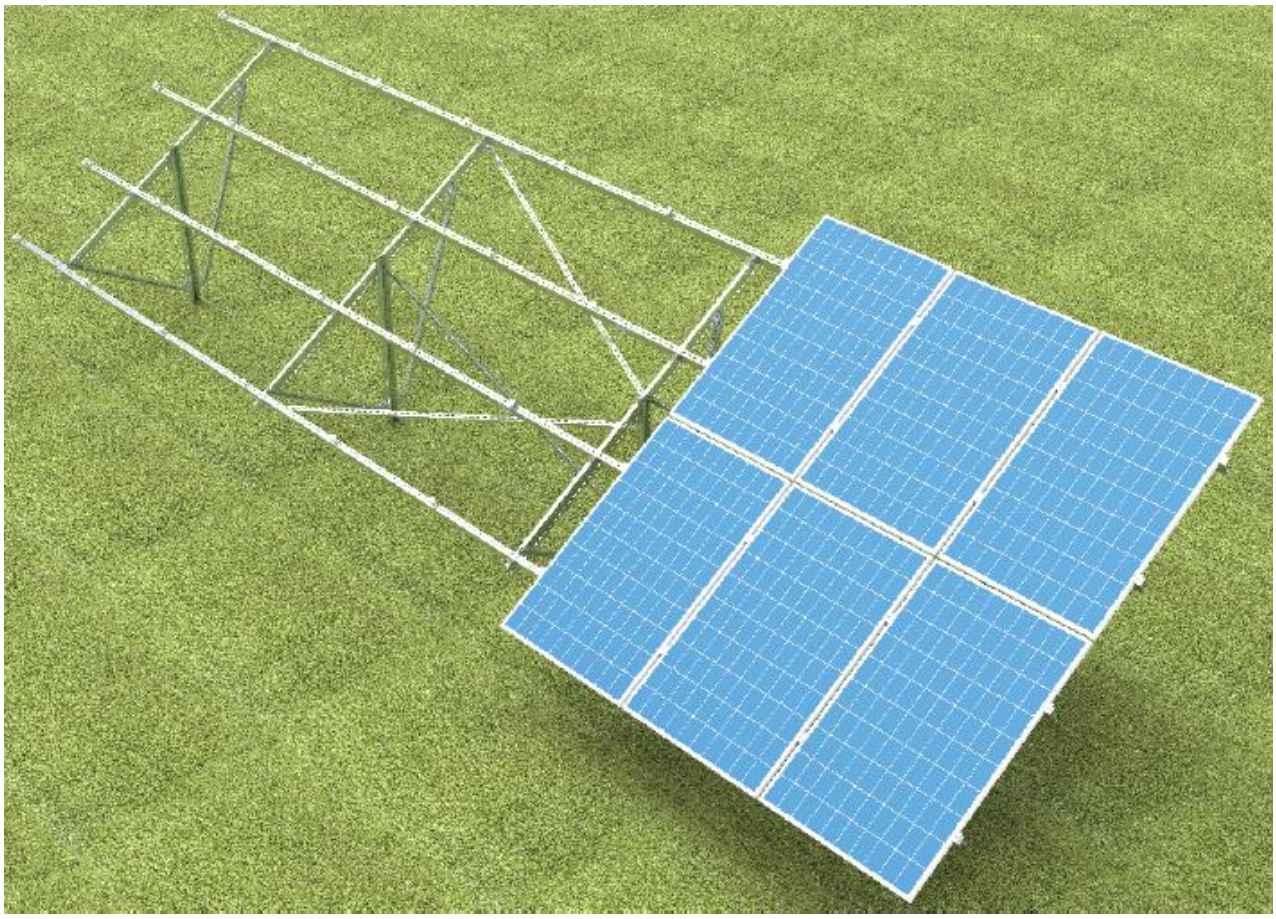

W – voľne stojaca oceľová konštrukcia

V – zvislé usporiadanie panelov

2 – počet radov panelov

B – konštrukcia upevnená k zemi nohami zaliatymi v betónových základoch

1 – konštrukcia na jednej podpere

N – konštrukcia na novej verzii profilov

1. Potrebné náradie na montáž konštrukcie

• Imbusový kľúč veľkosti 6
• Aku skrutkovač s reguláciou otáčok a krútiaceho momentu
• Imbusový bit veľkosti 6 do skrutkovača
• Vidlicový kľúč 15 mm
• Račňa s nástrčným kľúčom 15 mm
• Predĺženie 100–120 mm pre nástrčné kľúče
• Gumené kladivo
• Momentový kľúč, rozsah 10–45 Nm

2. Všeobecné informácie

• Konštrukciu možno použiť vo veterných a snehových oblastiach podľa noriem STN EN 1991-1-3 a STN EN 1991-1-4
• Pred montážou konštrukcie si prečítajte návod na montáž fotovoltických panelov
• Spoje profilov BDFCH... s profilmi CWC100H50, profilu CWCR100H50 s profilmi CWC100H50 a svoriek BUF... s profilmi CWC100H50 sa neodporúča umiestňovať do posledných (krajných) otvorov
• Každý profil CWC100H50 a CWCR100H50 musí mať aspoň 2 podporné body
• HÍbku zarazenia profilov do zeme, rozmery otvoru na zaliatie betónom a rozmery základu na ukotvenie konštrukcie určí oprávnený statik pre danú inštaláciu
• Ak montážna zóna panela nezodpovedá otvorovaniu profilu, treba urobiť úpravu na spojke profilu alebo použiť medziľahlý držiak typu UPP...MC
• Uzemňovacia podložka panelov (PUP) sa vkladá pod stredné svorky panelov. Jedna podložka uzemní dva susedné panely.
• Prvky sa smú rezať iba pomaly bežiacimi chvostovými pílami a ručnými pílami s nástrojmi z kvalitnej ocele, aby sa materiál nadmerne nezohrieval
• Rezné hrany treba bezpodmienečne ochrániť – obrúsiť brúsnym papierom, očistiť a odmastiť, po vysušení natrieť zinkovou pastou minimálne v troch vrstvách.
• Stuženia spájajúce nasledujúce rámy sa umiestňujú najviac do každého 4. poľa konštrukcie
• Skrutky SAM8x...E a matice NRM8PV uťahujte momentom 12–14 Nm
• Pri uťahovaní skrutky SGKFM10x20 držte hlavu skrutky tak, aby sa podložka zaprela o steny otvoru, potom skrutku pomaly doťahujte skrutkovačom, kým sa v otvore nezablokuje. Nakoniec ju dotiahnite momentom 42 Nm



3. Zoznam prvkov konštrukcie W-V2B1N (zoznam neobsahuje náradie)

Nr	Názov	Symbol výrobku	Účel v konštrukcii
1	C-profil	CWE100H50/...MC	Podporný stĺp
2	Profil	BDFCH100/...NMC	Krokva
3	C-profil	CMP41H41/...MC	Stuženie
4	Spojka C-profilu	LCD100MC	Spojka stuženia
5	C-profil	CWC100H50/...NMC	Väznica
6	Spojka C-profilu	LCTW100H50MC	Spojka väzníc
7	Krajná svorka	BUF...	Krajná svorka panelov
8	Stredná svorka	PUF	Stredná svorka panelov
9	Uzemňovacia podložka	PUP	Uzemnenie panelov
10	Skrutka	SAM8x...E	Skrutka svorky
11	Pružná podložka	PS8E	Podložka pod hlavu SAM8x... E
12	Skrutka s guľatou hlavou	SGKFM10x...PV	Skrutka + matica s límcom
13	Veľkoplošná podložka	PW10F	Podložka
14	Rombová matica	NRM8PV	Matica svorky

Tabuľka 1 Zoznam konštrukčných prvkov

4. Postup montáže

1) Montáž podporných stĺpov CWE100H50/...MC podľa údajov v tabuľke 2, podľa hodnôt L1 v nej uvedených, s ohľadom na ich orientáciu voči svetovým stranám podľa obr. 7
2) Montáž profilu BDFCH100/...NMC na podporné stĺpy (detail 1)
3) Montáž stuženia č. 1 (detail 2; 3)
4) Montáž a spojenie pozdĺžnych profilov pod panelmi (detail 6; 8)
5) Montáž stuženia č. 2 (detail 4)
6) Montáž stuženia č. 3 (detail 5)
7) Montáž svoriek panelov (detail 8.1; 8.2; 9). Rozmer „D“ a „ø“ určí oprávnená osoba podľa typu a parametrov zeminy



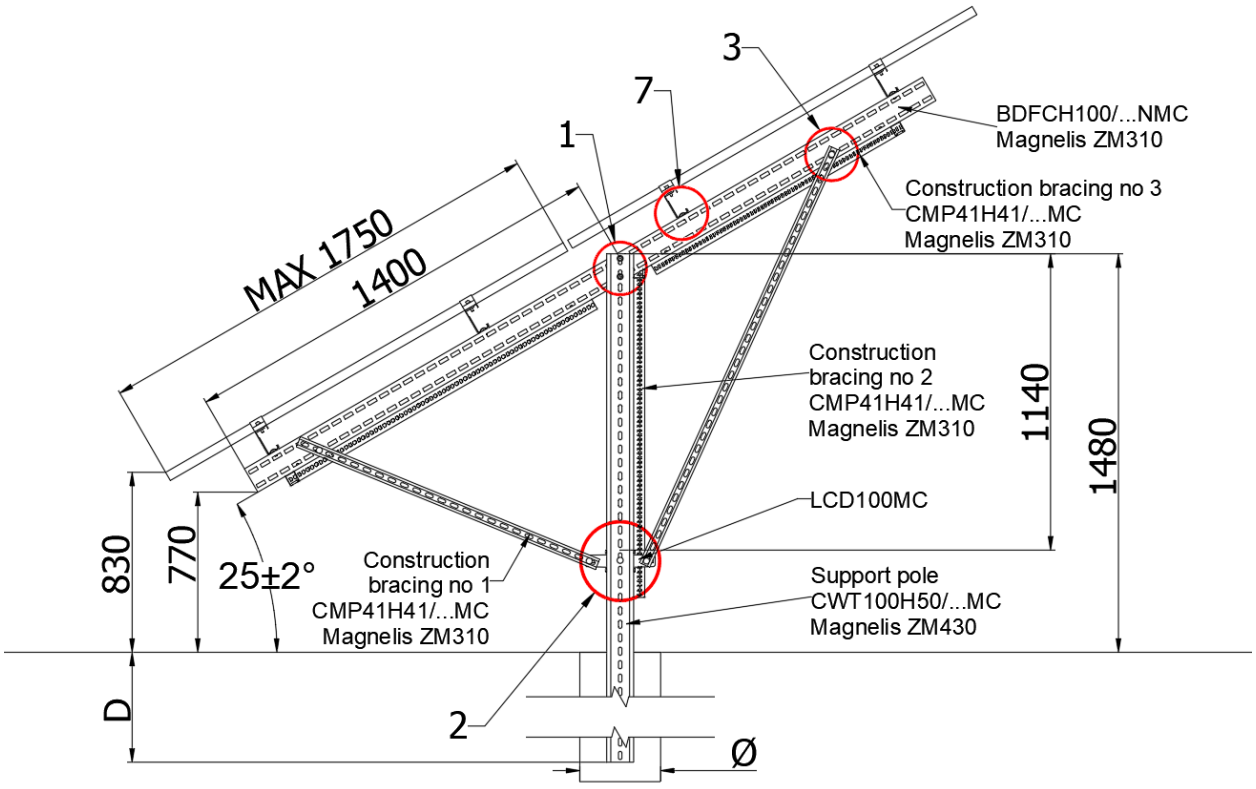

Obr. 1 Bočný pohľad na konštrukciu

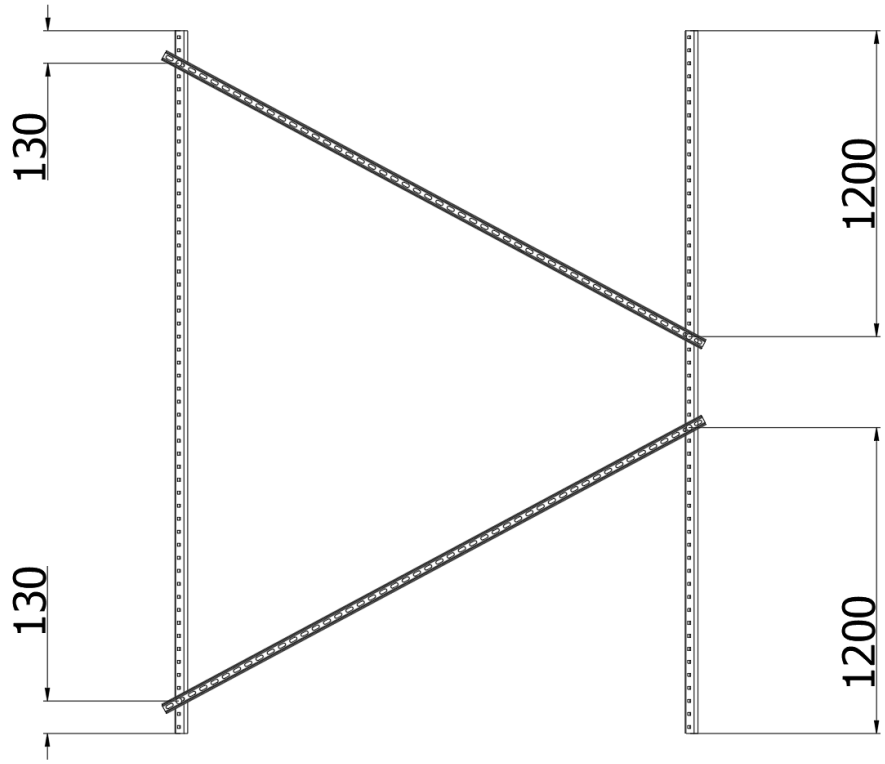

Obr. 2 Schéma stuženia č. 3

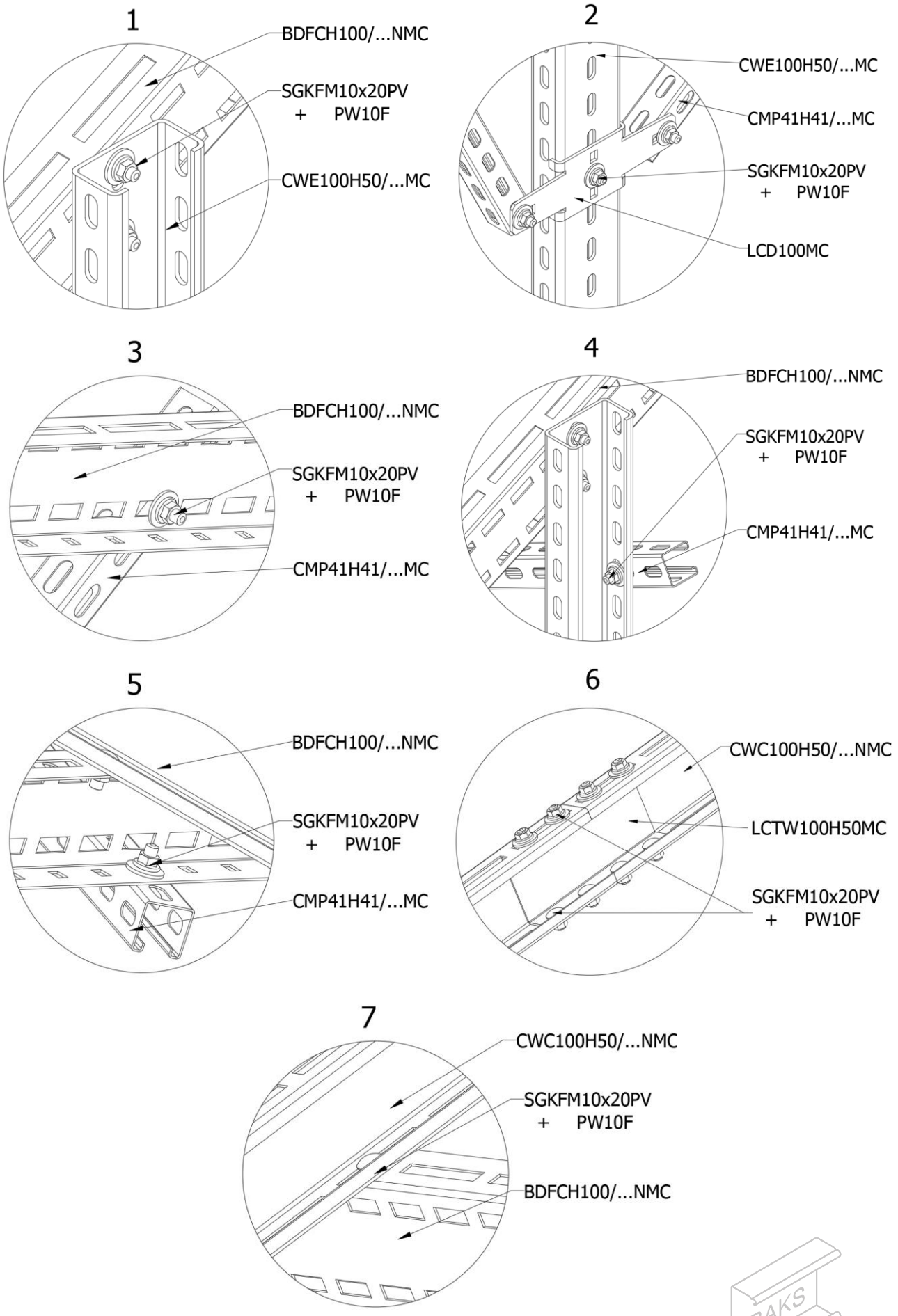

Obr. 3 Detail spojenia jednotlivých prvkov

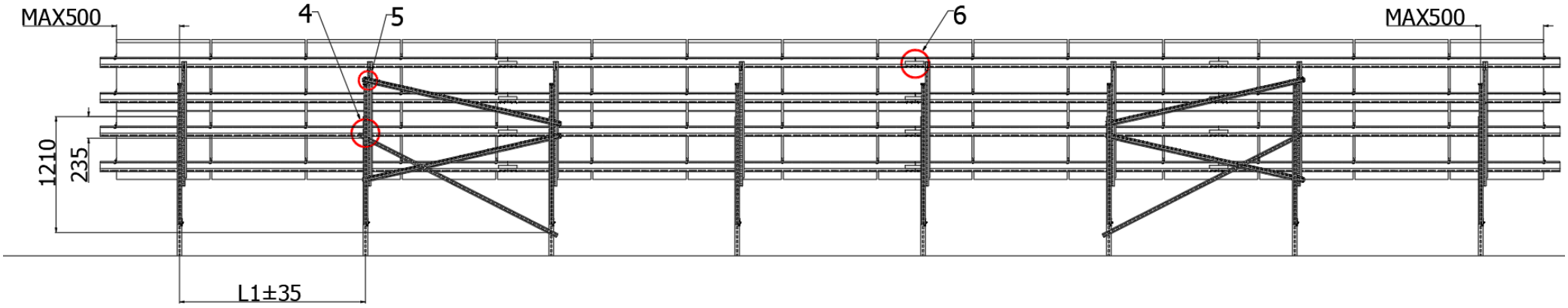

Obr. 4 Pohľad na konštrukciu zo severnej strany s rozmiestnením stuženia č. 2

Kombinácia veternej „W“ a snehovej „S“* oblasti	Max. vzdialenosť nasledujúcich rámov „L1“
1W-1S alebo 3W-1S	2,0 m
1W-2S	
1W-3S alebo 3W-3S	2,0 m
1W-4S	
2W-2S alebo 2W-3S	1,0 m
Iné kombinácie oblastí	Montáž nie je možná

Tabuľka 4 Montážna vzdialenosť nasledujúcich rámov fotovoltickej konštrukcie podľa kombinácie veternej a snehovej oblasti

*1. veterná oblasť do 300 m n. m.; 3. veterná oblasť do 500 m n. m.;

1. a 3. snehová oblasť do 300 m n. m.; 5. snehová oblasť do 500 m n. m.

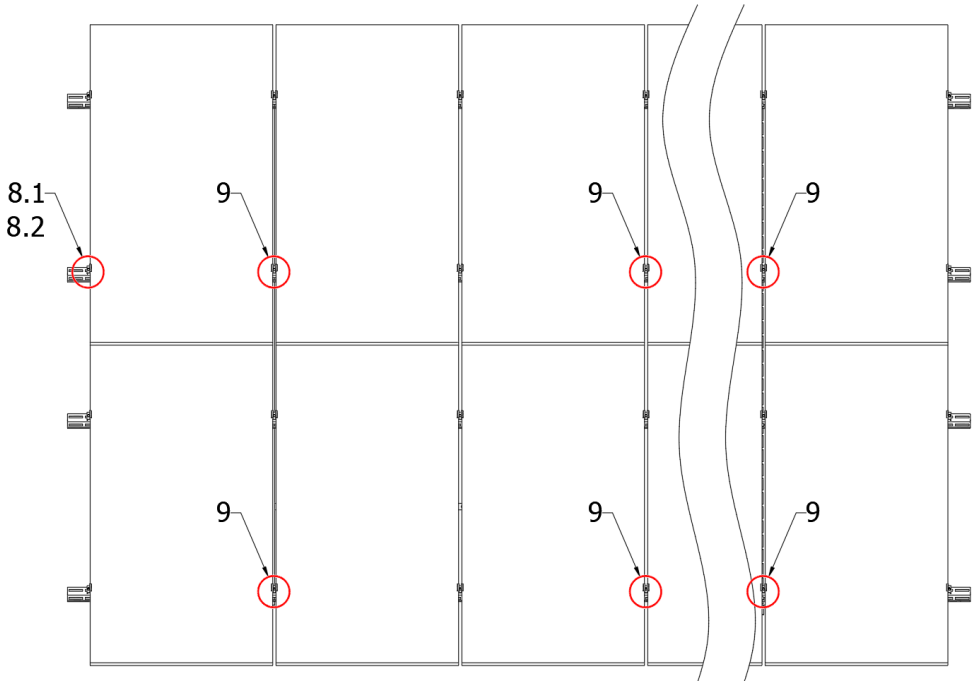

Obr. 5 Pohľad na konštrukciu zhora

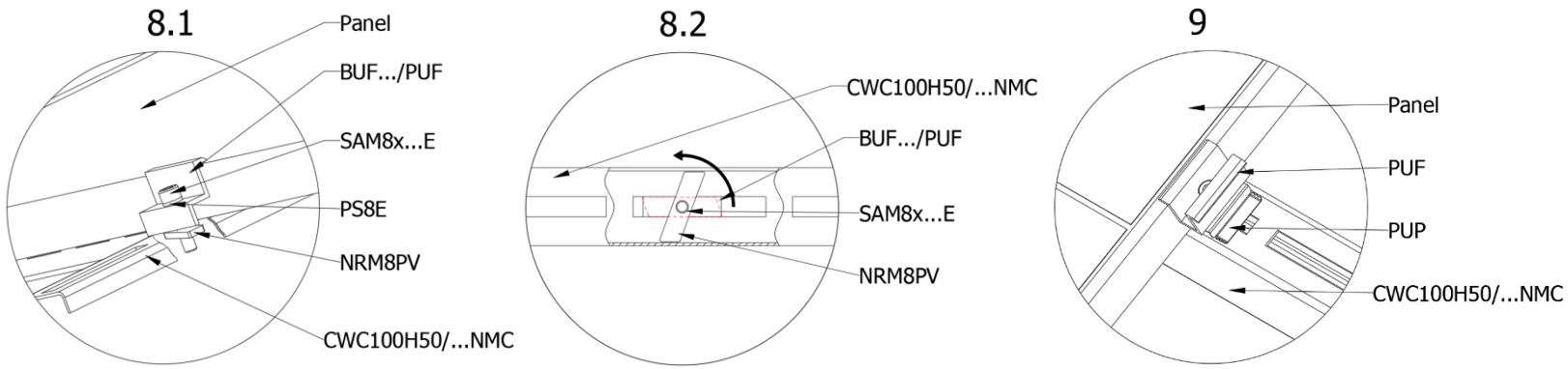

Obr. 6 Detail montáže svorky a zaistenia matice

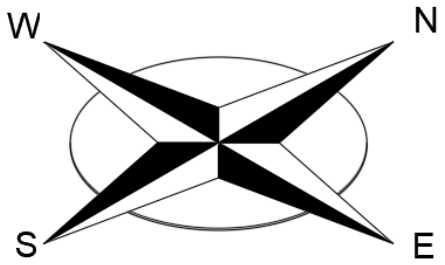

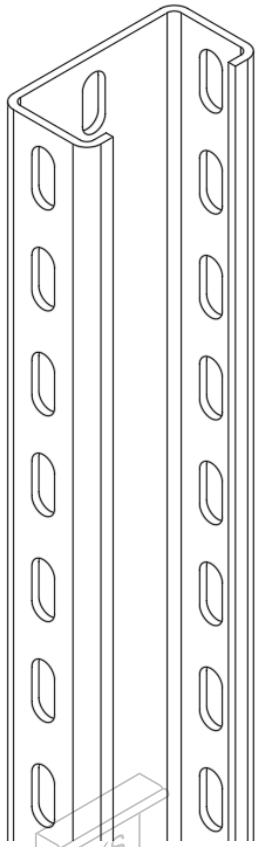

Obr. 7 Orientácia podporných stĺpov