NÁVOD NA MONTÁŽ KONŠTRUKCIE W-H4G2 BI

Výrobca:

BAKS

ul. Jagodne 5

05-480 Karczew

Poľsko



W – voľne stojaca oceľová konštrukcia

H – vodorovné usporiadanie panelov

4 – počet radov panelov

G – konštrukcia upevnená k zemi stĺpmi zarazenými priamo do zeme

2 – konštrukcia na dvoch podporných stĺpoch

BI – konštrukcia prispôsobená pre bifaciálne panely

1. Potrebné náradie na montáž konštrukcie

• Imbusový kľúč veľkosti 6
• Aku skrutkovač s reguláciou otáčok a krútiaceho momentu
• Imbusový bit veľkosti 6 do skrutkovača
• Vidlicový kľúč 15 mm
• Račňa s nástrčným kľúčom 15 mm
• Predĺženie 100–120 mm pre nástrčné kľúče
• Gumené kladivo
• Momentový kľúč, rozsah 10–45 Nm

2. Všeobecné informácie

• Konštrukciu možno použiť vo veterných a snehových oblastiach podľa noriem STN EN 1991-1-3 a STN EN 1991-1-4.
• Pred montážou konštrukcie si prečítajte návod na montáž fotovoltických panelov
• Spoje profilov BDFCH... s profilmi CWC100H50, profilov CWCR100H50 s profilmi CWC100H50 a svoriek BUF... s profilmi CWC100H50 sa neodporúča umiestňovať do posledných (krajných) otvorov.
• Každý profil CWC100H50 a CWCR100H50 musí mať aspoň 2 podporné body
• Hĺbku zarazenia profilov do zeme, rozmery otvoru na zaliatie betónom a rozmery základu na ukotvenie konštrukcie určí oprávnený statik pre danú inštaláciu.
• Ak montážna zóna panela nezodpovedá otvorovaniu profilu, treba urobiť úpravu na spojke profilu alebo použiť medziľahlý držiak typu UPP...MC.
• Uzemňovacia podložka panelov (PUP) sa vkladá pod stredné držiaky panelov. Jedna podložka uzemní dva susedné panely.
• Prvky sa smú rezať iba pomaly bežiacimi chvostovými pílami a ručnými pílami s nástrojmi z kvalitnej ocele, aby sa materiál nadmerne nezohrieval.
• Rezné hrany treba bezpodmienečne ochrániť – obrúsiť brúsnym papierom, očistiť a odmastiť, po vysušení natrieť zinkovou pastou minimálne v troch vrstvách.
• Stuženia spájajúce nasledujúce rámy sa umiestňujú najviac do každého 4. poľa konštrukcie.
• Skrutky SAM8x...E a matice NRM8PV uťahujte momentom 12–14 Nm.
• Pri uťahovaní skrutky SGKFM10x20 držte hlavu skrutky rukou tak, aby sa podložka zaprela o steny otvoru, potom skrutku pomaly doťahujte skrutkovačom, kým sa nezablokuje. Nakoniec ju dotiahnite momentom 42 Nm.



3. Zoznam prvkov konštrukcie W-H4G2 BI (zoznam neobsahuje náradie)

No.	Výrobok	Názov výrobku	Účel v konštrukcii
1	Nosný C-profil	CWT70H50/…NMC	Predné a zadné podporné stĺpy
2	Spojka C-profilu	LCT70H50NMC	Spojka podporných stĺpov
3	Závesná tyč	WPTCM	Stuženie č. 2
4	Závitová tyč	PGM6/…E	Stuženie č. 2
5	Profil	BDFCH120/…NMC*	Krokva
6	Nosný C-profil	CMP41H41/…MC	Stuženie č. 1
7	Spojka C-profilu	LCJ70MC	Spojka stuženia č. 1
8	Nosný C-profil	CWC100H50/…NMC	Väznica
9	Spojka C-profilu	LCTW100H50MC	Spojka väzníc
10	Krajný držiak	BUF…	Krajná svorka panelov
11	Stredný držiak	PUF	Stredná svorka panelov
12	Uzemňovacia podložka	PUP	Uzemnenie panelov
13	Skrutka	SAM8x…E	Skrutka na upevnenie panelov
14	Pružná podložka	PS8E	Podložka pod hlavu SAM8x…E
15	Sada skrutiek	SGKFM10x20PV	Skrutka + matica s límcom
16	Podložka	PW10F	Podložka
17	Profilová matica	NRM8PV	Matica svorky

Tabuľka 1 Zoznam prvkov

*Pre panely širšie ako 1250 mm možno použiť profil BDFTH120/…NMC

4. Postup montáže:

1) Montáž predných a zadných podporných stĺpov CWT70H50/…NMC podľa údajov v tabuliek 3 a 4, podľa hodnôt „L1“ a „L2“ v nich uvedených, s ohľadom na ich orientáciu voči svetovým stranám podľa obr. 6.
2) Montáž profilu BDFCH120/…NMC na ukotvené podporné stĺpy (detail 1; 2)
3) Montáž stuženia č. 1 (detail 3; 4)
4) Montáž a spojenie pozdĺžnych profilov pod panelmi (detail 6; 7)
5) Montáž stuženia č. 2 (detail 5)
6) Montáž upevňovacích svoriek panelov (detail 8.1; 8.2; 9)



Construction variant A

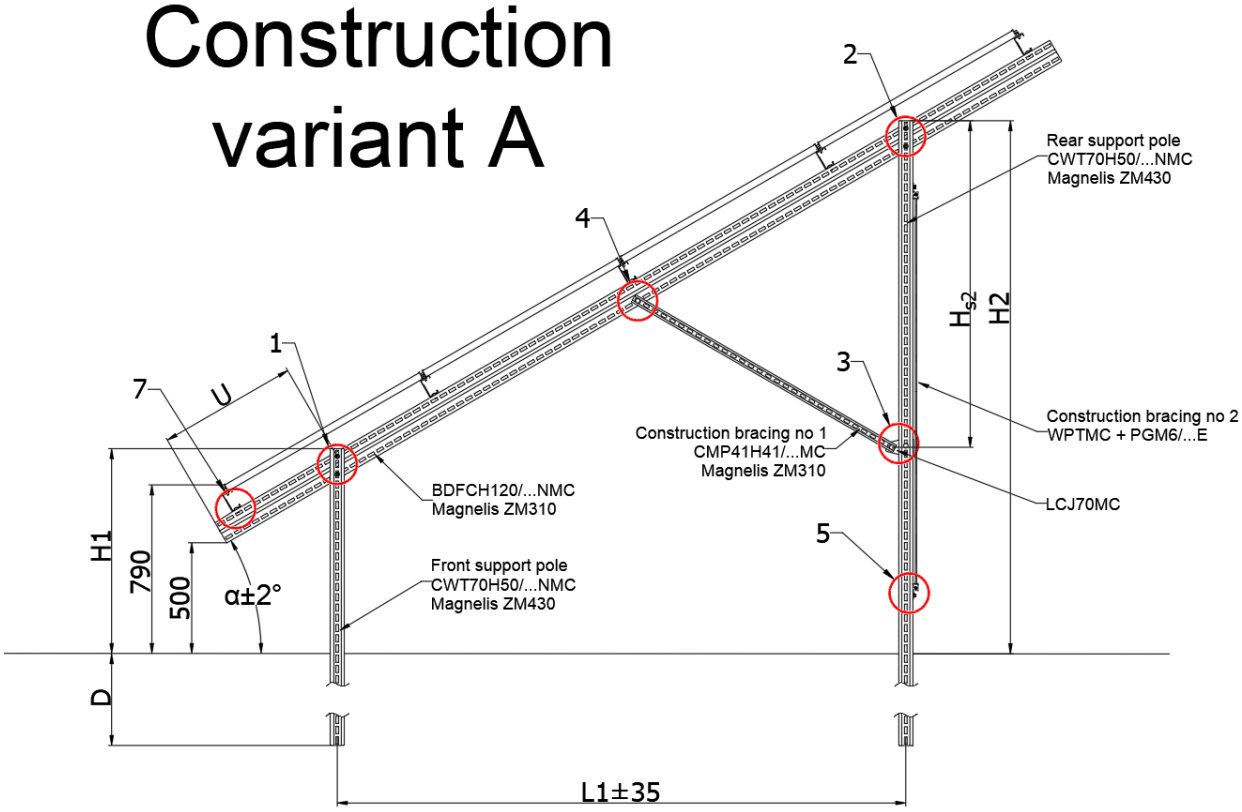

Construction variant B

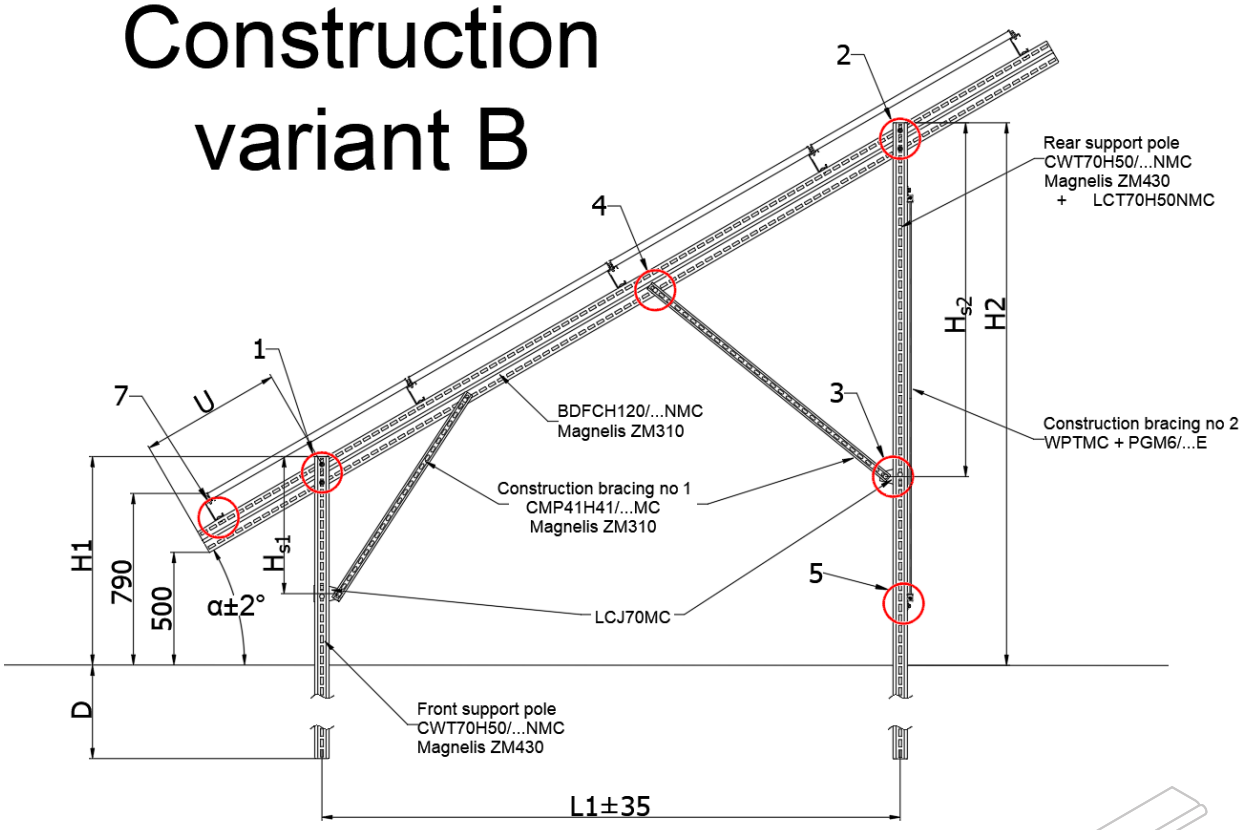

Obr. 1 Bočný pohľad na konštrukciu

Uhol konštrukcie „a“	Predný podporný stĺp	Predný podporný stĺp	Krokva	Stuženie č. 1
Šírka panela 950 až 1000 mm Variant A				
25°	CWT70H50/3NMC	CWT70H50/4,4NMC	BDFCH120/4,4NMC	CMP41H41/1,5MC
30°	CWT70H50/3NMC	CWT70H50/4,4NMC	BDFCH120/4,4NMC	CMP41H41/1,5MC
Šírka panela 1000 až 1100 mm Variant A				
25°	CWT70H50/3MC	CWT70H50/4,4NMC	BDFCH120/4,8NMC	CMP41H41/1,5MC
30°	CWT70H50/3MC	CWT70H50/4,4NMC	BDFCH120/4,8NMC	CMP41H41/1,5MC
Šírka panela 1100 až 1250 mm Variant B				
25°	CWT70H50/3NMC	CWT70H50/4,4NMC	BDFCH120/5,4NMC	CMP41H41/1,2MC + CMP41H41/2,2MC
30°	CWT70H50/3NMC	CWT70H50/3NMC CWT70H50/2NMC	BDFCH120/5,4NMC	CMP41H41/1,2MC + CMP41H41/2,2MC
Šírka panela 1250 až 1300 mm Variant B				
25°	CWT70H50/3NMC	CWT70H50/4,4NMC	BDFTH120/6NMC	CMP41H41/1,2MC + CMP41H41/2,2MC
30°	CWT70H50/3NMC	CWT70H50/3NMC CWT70H50/2NMC	BDFTH120/6NMC	CMP41H41/1,2MC + CMP41H41/2,2MC

Tabuľka 2 Dĺžky prvkov konštrukcie podľa veľkosti panelov

Ak treba podporné stĺpy predĺžiť, použite spojku LCT70H5NMC a 12 skrutiek SGKFM10x20.

Dlhší z C-profilov zadného podporného stĺpa sa ukotví do potrebnej hĺbky, kratší tvorí jeho predĺženie nad zemou.



Uhol konštrukcie „α”	Vzdialenosť „L1”	Výška				Vzdialenosť „U“
		„H1”	„H2”	„HS1”	„HS2”	
Šírka panela 950 až 1000 mm Variant A						
25°	2820	870	2180		1520	580
30°	2520	970	2410		1620	690
Šírka panela 1000 až 1100 mm Variant A						
25°	2960	950	2330		1520	780
30°	2830	970	2600		1620	690
Šírka panela 1100 až 1250 mm Variant B						
25°	3370	950	2530	640	2340	780
30°	3450	970	2960	670	2440	690
Šírka panela 1250 až 1300 mm Variant B						
25°	3370	950	2530	640	2340	780
30°	3450	970	2960	670	2440	690

Tabuľka 3 Rozmery konštrukcie podľa uhla sklonu konštrukcie a veľkosti panelov

Rozmer „D“ určí odborne spôsobilá osoba podľa kvality zeminy.

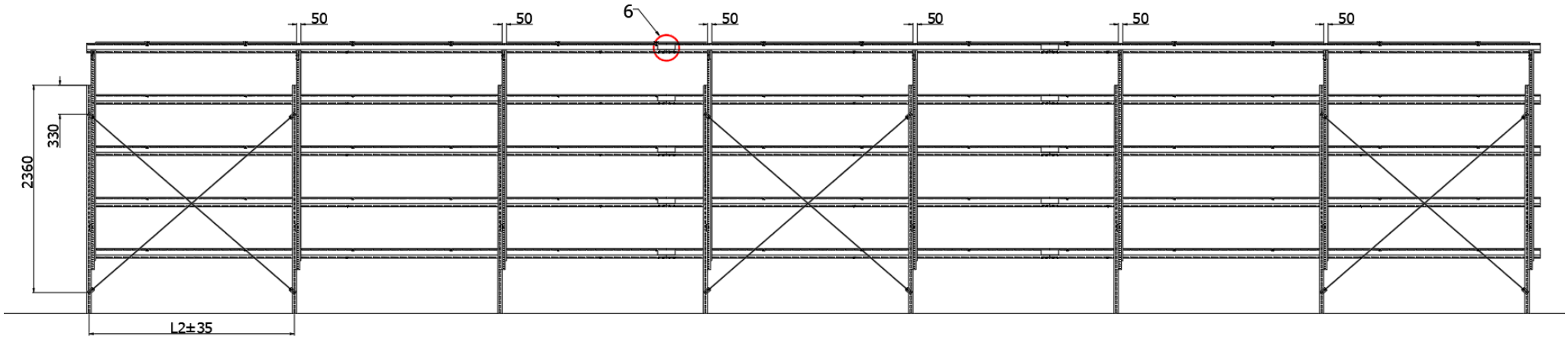

Obr. 2 Pohľad na konštrukciu s rozmiestnením stuženia č. 2

Rozmer L2 úzko súvisí s veľkosťou panelov použitých v konštrukcii. Vypočíta sa podľa vzorca:

$$L2 = (panel\ width + 50mm)$$

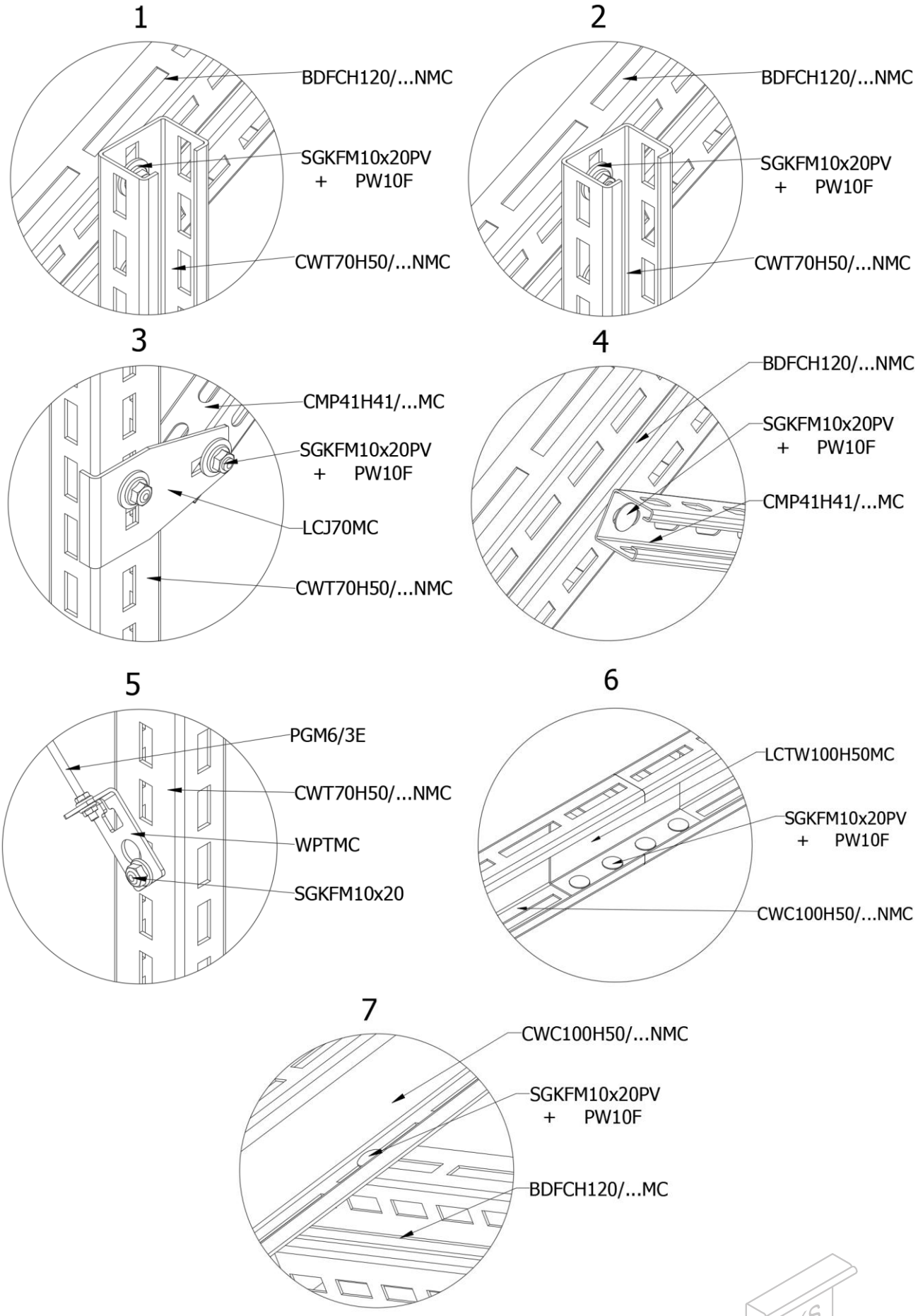

Obr. 3 Detaily spojenia jednotlivých prvkov

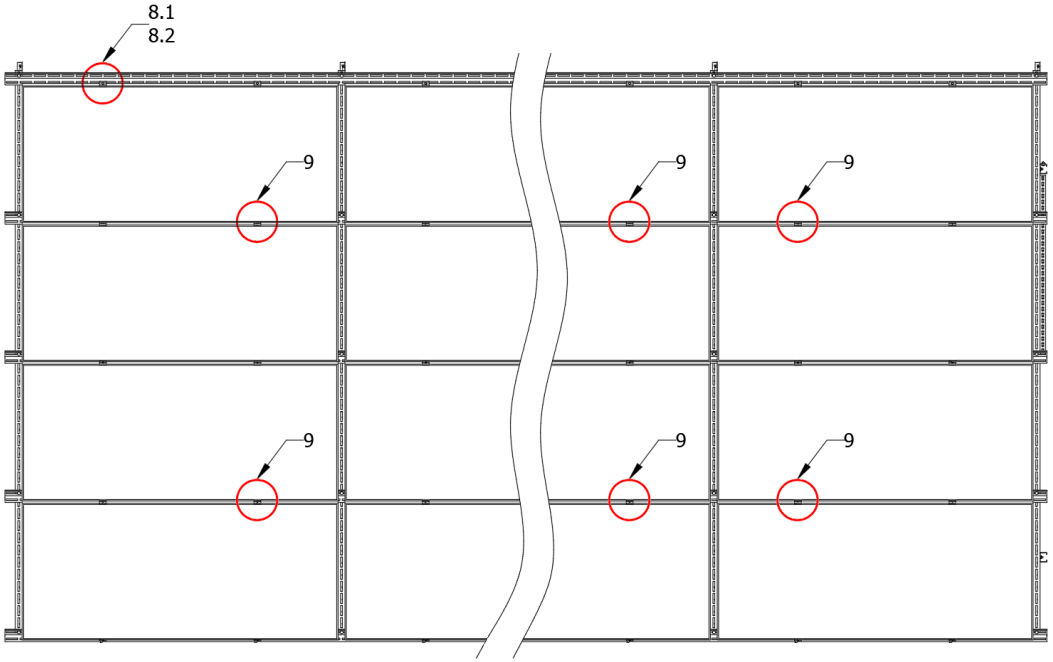

Obr. 4 Pohľad na konštrukciu zhora

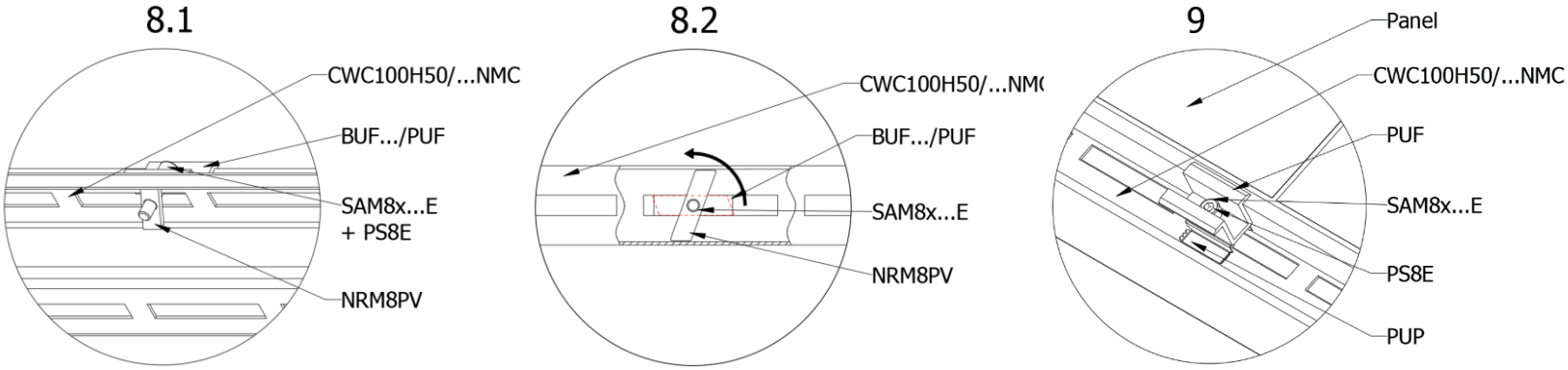

Obr. 5 Detail montáže svoriek s uzemňovacou podložkou a zaistenia profilovej matice

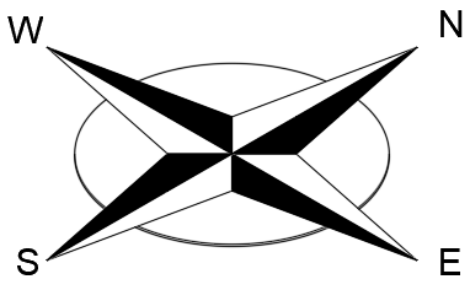

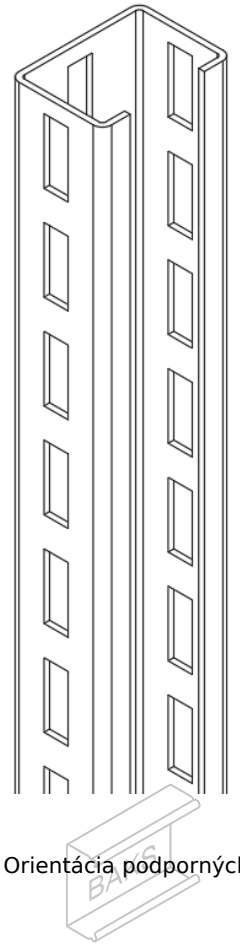

Obr. 6 Orientácia podporných stĺpov