
BAKS 86

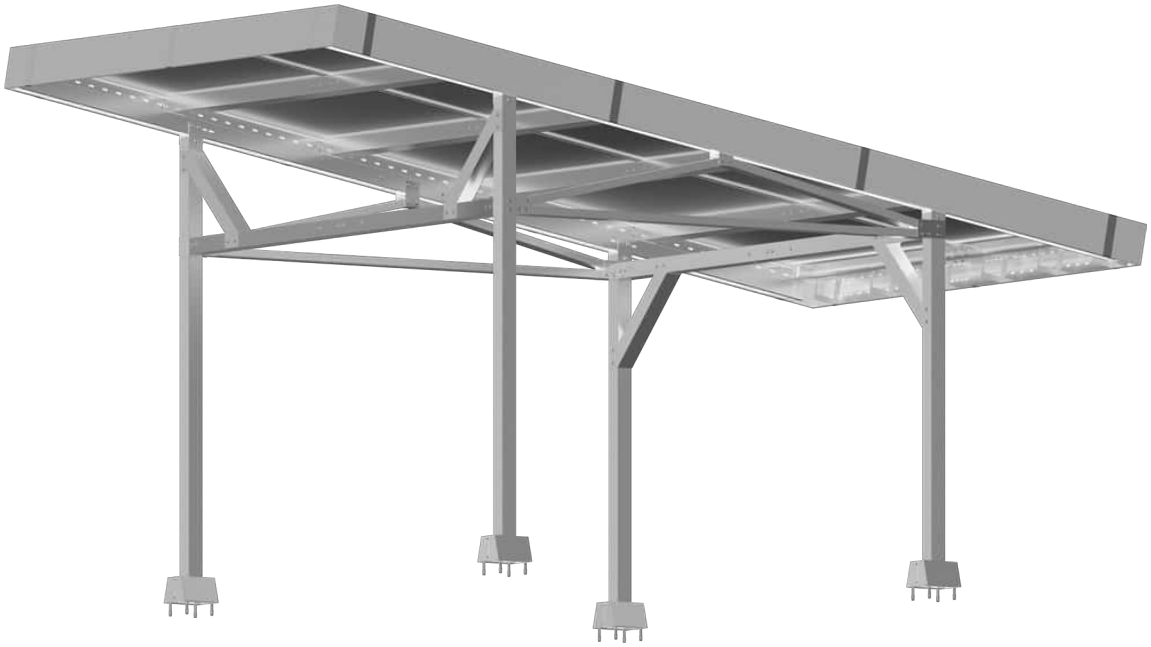

OBSAH:

1. Bezpečnostné zásady pri montáži

2. Potrebné náradie

3. Zoznam prvkov carportu

4. Postup montáže

A. Rozmiestnenie podložiek
B. Montáž konštrukcie C.
Montáž lemovania

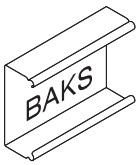

1. BEZPEČNOSTNÉ ZÁSADY PRI MONTÁŽI

• pred začatím montáže konštrukcie si dôkladne prečítajte tento návod • pri montáži dodržiavajte všeobecné zásady BOZP • prvky sa smú rezať iba pomaly bežiacimi chvostovými pílami a ručnými pílami s nástrojmi z kvalitnej ocele, aby sa materiál nadmerne nezohrieval • rezné hrany treba bezpodmienečne ochrániť – obrúsiť brúsnym papierom, očistiť a odmastiť; po vysušení natrieť zinkovou pastou minimálne v troch vrstvách • prvky inštalácie nehádžte • na prenášanie prvkov nepoužívajte ostré predmety • prvky konštrukcie je zakázané upravovať.

2. POTREBNÉ NÁRADIE

2.1. Očkovo-vidlicový kľúč 13 a 15 2.2. Račňa s nástrčným kľúčom 13 a 15 2.3. Predĺženie k račni 150 mm 2.4. Momentový kľúč, rozsah 10–45 Nm 2.5. Vodováha 2.6. Zvinovací meter min. 8 m

Všetky oceľové prvky sú vyrobené s povlakom Magnelis®

3.

L.P.	Názov/symbol	náhľad	počet
1	Plech lemovania K1O/DK1O **BOLK200/1,81MC**	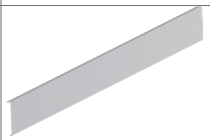	6
2	Plech lemovania K1O/DK1O **BOLP200/1,515MC**	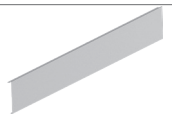	4
3	Dištanc lemovania K1O/DK1O **CC30H10/0,16MC**		26
4	Vodorovný nosník K1 **CMC100H100/1,637MC**	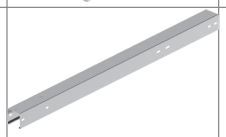	4
5	Stuženie K1/DK2/K2/DK2 **CWP100H50/1,47MC**	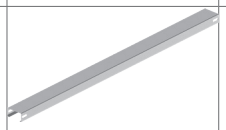	4
6	Stuženie K1/DK2/K2/DK2 (vodorovné) CWP100H50/3MC	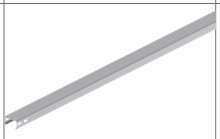	2
7	Predná podpera K1/DK2/K2/DK2 **CWT100H100/2,25MC**		2
8	Zadná podpera K1/DK2/K2/DK2 **CWT100H100/2,8MC**		2
9	Väznica K1O/DK1O (ľavá) **CWTL100H100/1,74MC**	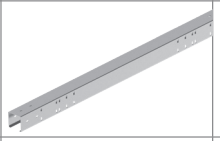	4
10	Väznica K1O/DK1O (ľavá perforovaná) **CWTOL100H100/1,74MC**	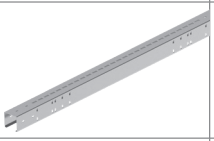	2
11	Krokva K1/DK1 (ľavá) **CWTOL100H100/2,871MC**		2
12	Väznica K1/DK1 (pravá perforovaná) **CWTOP100H100/1,74MC**	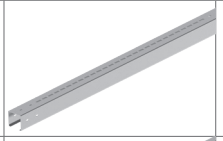	
13	Krokva K1/DK1 (pravá) **CWTOP100H100/2,871MC**	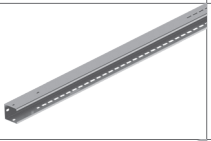	2
14	Väznica K1/DK1 (pravá) **CWTP100H100/1,74MC**	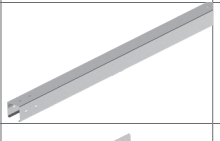	4
15	Spojka K1/DK1/K2/DK2/ **LBPNT95H95/0,104MC**		4

L.P.	Názov/symbol	náhľad	počet
16	Spojka K1/DK1 **LBWT94H94/0,5MC**	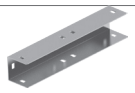	2
17	Spojka K1/DK1 **LKT92H92/0,5MC**	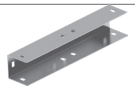	2
18	Spojka K1/DK1 **LNKT107H102/0,134MC**		4
19	Spojka K1/DK1 **LPT92H92/0,3MC**	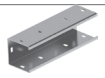	6
20	Spojka K1/DK1 (plošná) **LSBKT100MC**		4
21	Spojka K1/DK1 **LSBNT107H203/0,11MC**		4
22	Kryt lemovania K1O/DKO **MOD200MC**		14
23	Kryt podložky K1/DK1/K2/DK2/ **MPDMC**		4
24	Roh lemovania K1O/DK1O **NOL200MC**		4
25	Podložka carportu K1/DK2/K2/DK2 **PKE220X240MC**	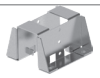	4
26	Koľajnica lemovania K1O/DK1O **SOPK200/1,898MC**	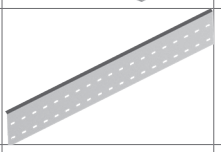	6
27	Koľajnica lemovania K1O/DK1O **SOPP200/1,65MC**	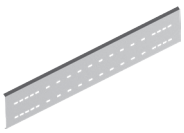	4
28	Držiak lemovania K1O/DK1O **UOPR200MC**		6
29	Vzpera K1/DK1/K2/DK2 (ľavá) ZLC100H100/0,75MC		2
30	Vzpera K1/DK1/K2/DK2 (pravá) ZPC100H100/0,75MC		2
31	Skrutka/ **SGKFM10x20**		232
32	Skrutka/ **SGKFM10x30**		34
33	Skrutka/ **SGKFM8x16**		112
34	Veľkoplošná podložka/ **PW10F**		12
35	Samovrtná skrutka/ **SMD5,5x25**		62
36	Skrutka/ **WKRM6x16E**		16
37	Tesnenie		

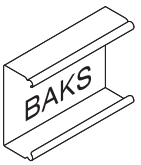

4. 

A. Rozmiestnenie podložiek

A1. Vytýčte body upevnenia podložiek carportu podľa výkresu na str. 6 a 7.

A2. Vyrovnajte podložky carportu tak, aby ich horné plochy tvorili rovinu.

A3. Odporúčame v tejto fáze priviesť kabeláž k podložkám carportu.

A4. Podložky pripevnite k podkladu. Spôsob upevnenia zvoľte podľa typu podkladu, veternej a snehovej oblasti.

Povolená montáž:
– zarážané kolíky
– chemické kotvy
– prefabrikovaný základ
– betónované základy na mieru

A5. Odporúčame, aby sklon konštrukcie smeroval na juh – vtedy je výroba energie najvyššia. Pri orientácii na východ alebo západ bude výroba nižšia asi o 15–20 %. Montáž na sever neodporúčame.

Všetky oceľové prvky sú vyrobené s povlakom Magnelis®

A6. Orientácia podložky voči vjazdu

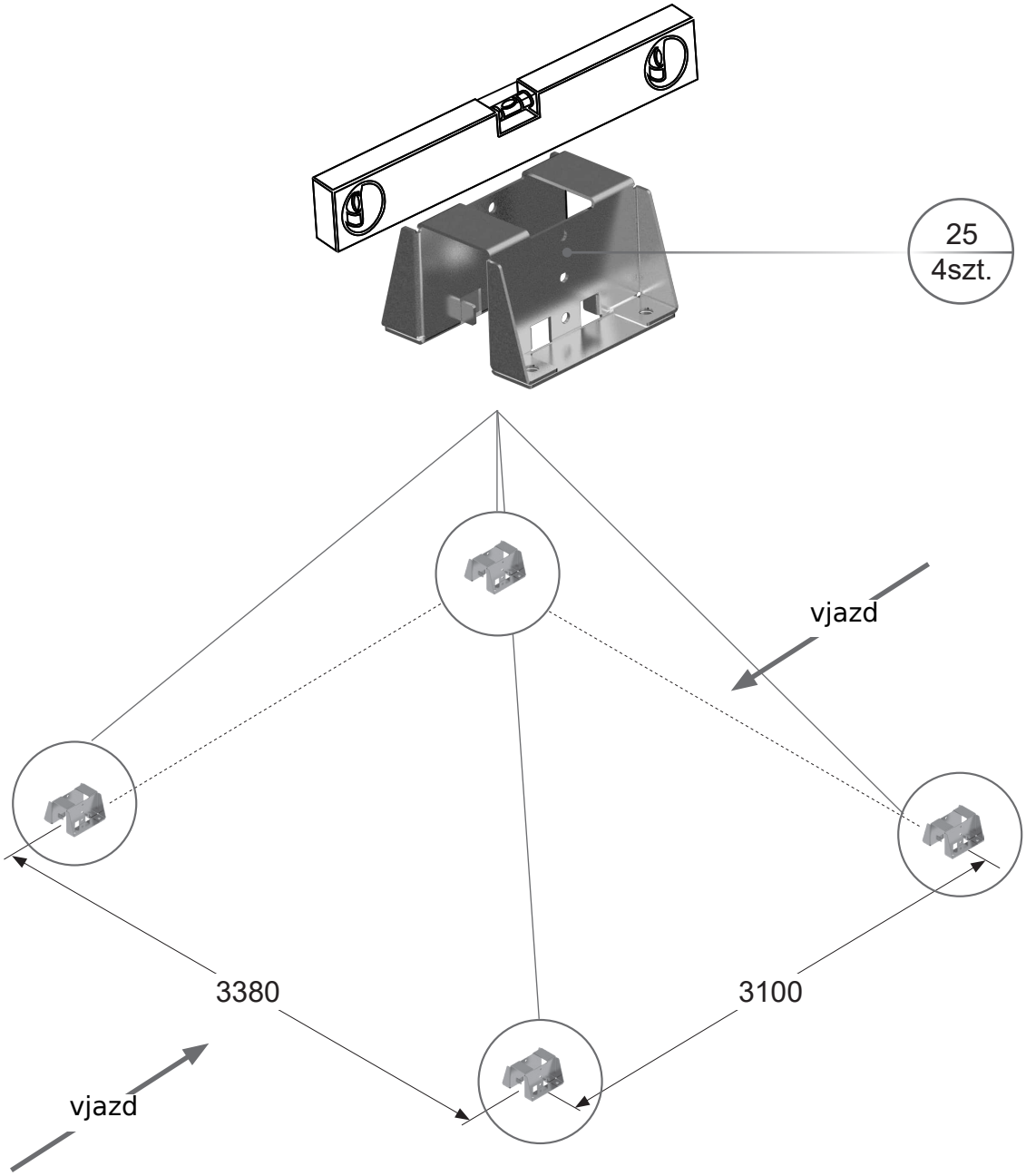

! Pred montážou podložky vyrovnajte

A7. Montáž podložiek

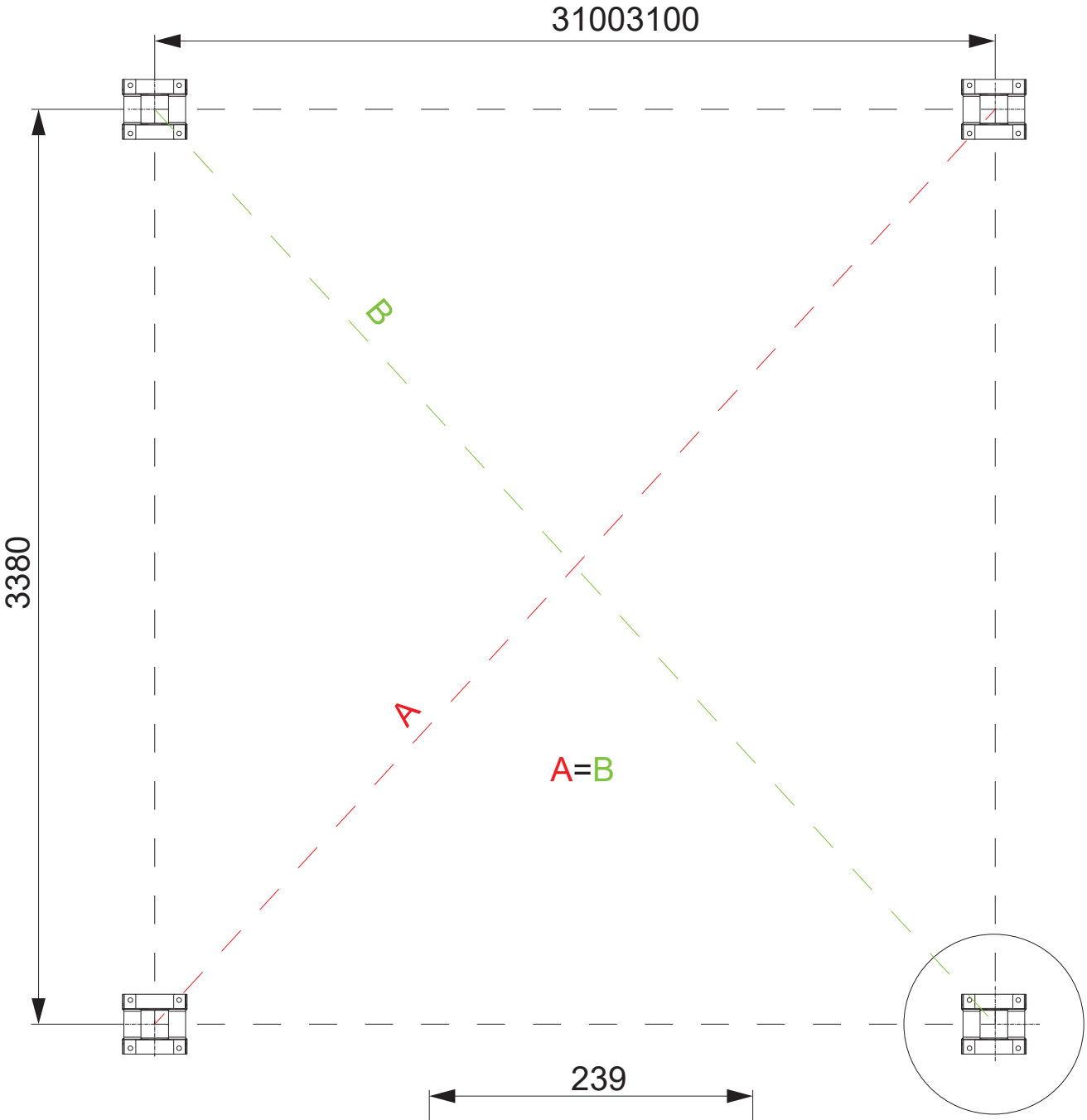

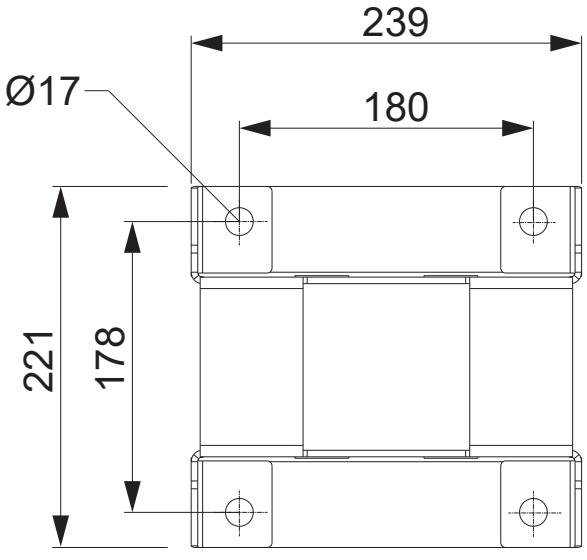

Všetky oceľové prvky sú vyrobené s povlakom Magnelis®

B. Montáž konštrukcie

B1. Príprava vodorovného nosníka na zemi – spojenie dvoch dielov nosníka spojkou

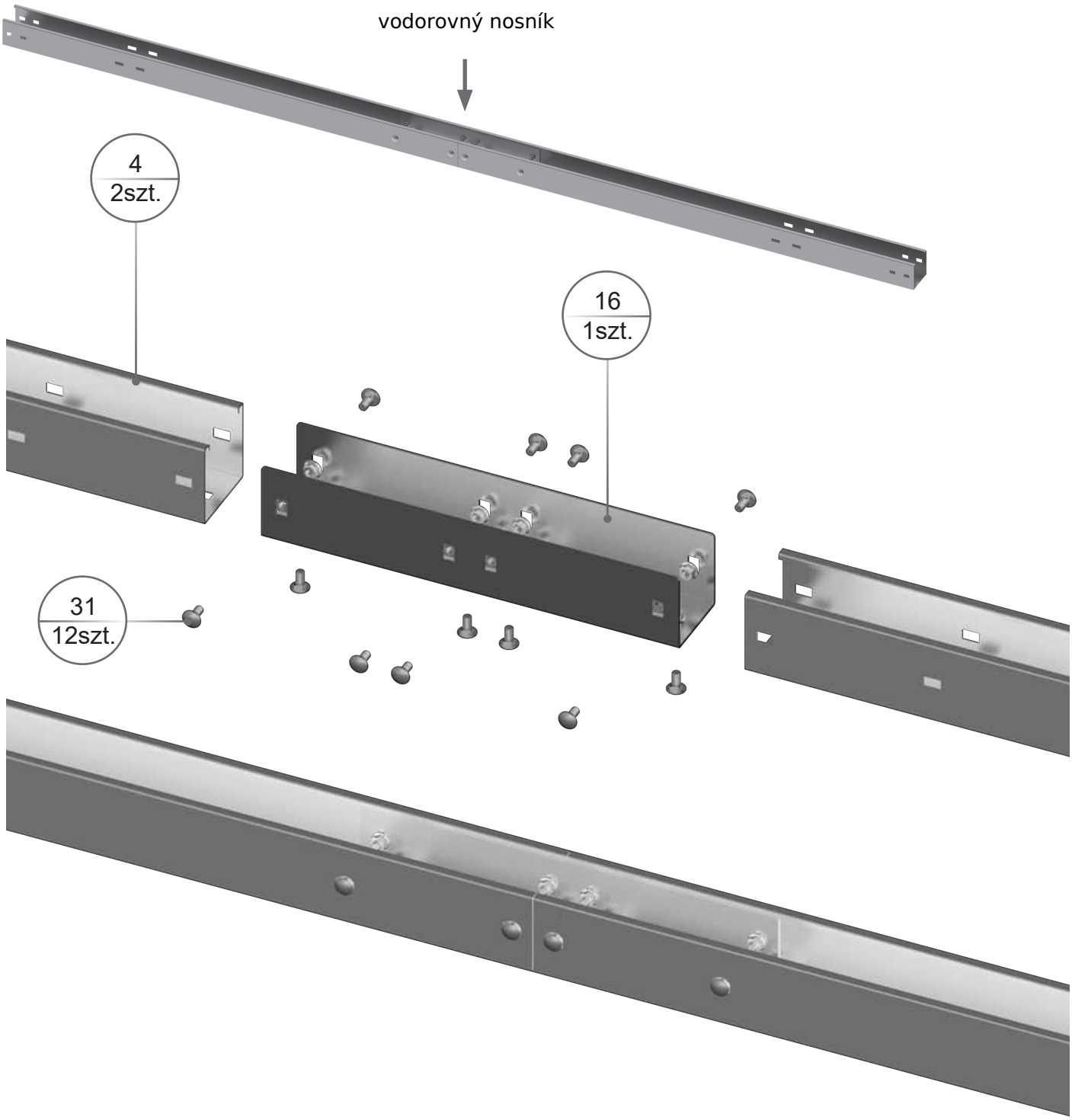

B2. Montáž vnútorných spojok k vodorovnému nosníku



Všetky oceľové prvky sú vyrobené s povlakom Magnelis®

B3. Zoskrutkovanie vodorovného nosníka na zemi s prednou (vyššou) podperou – nosníky otvorenou stranou nahor, so spojkou.

! Dodržte správnu orientáciu spojok 21 a 18 na vrchu prednej podpery.

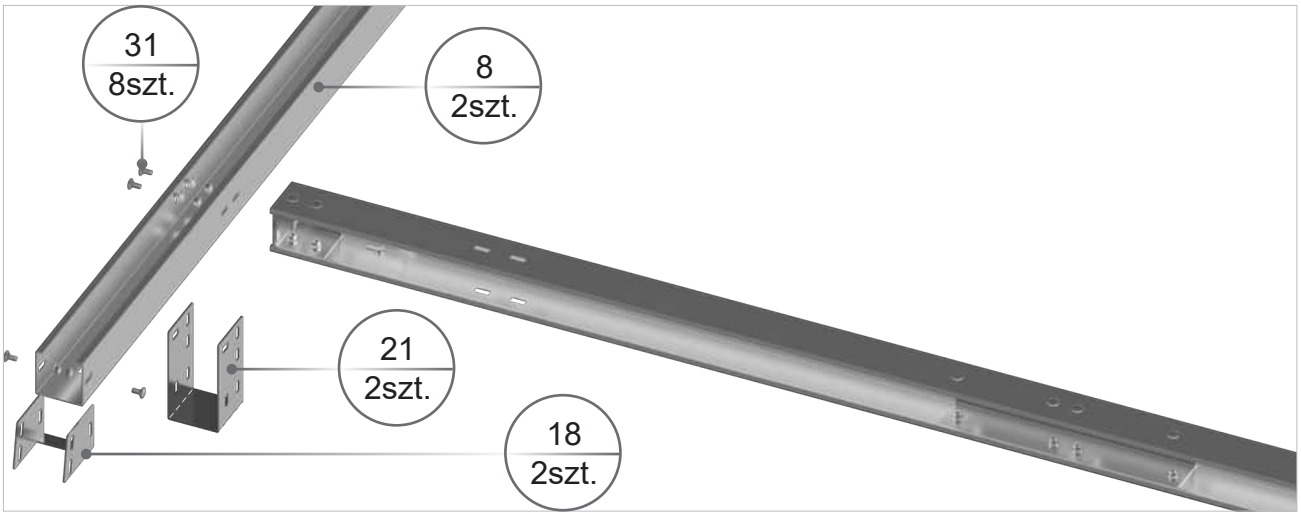

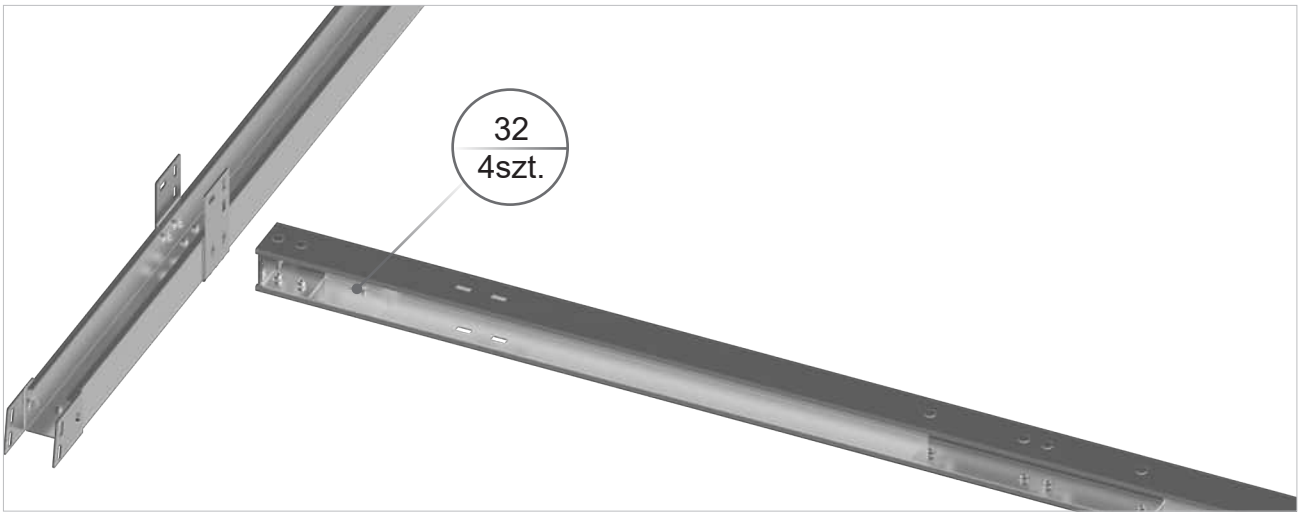



B4. Postavenie zoskrutkovaného rámu z bodu B2 zvisle a jeho montáž do podložiek

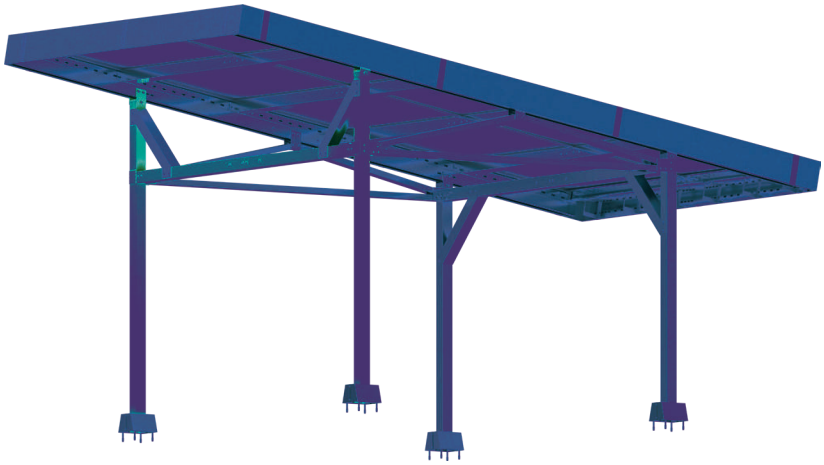

Vodováhou skontrolujte zvislosť každého stĺpa. !

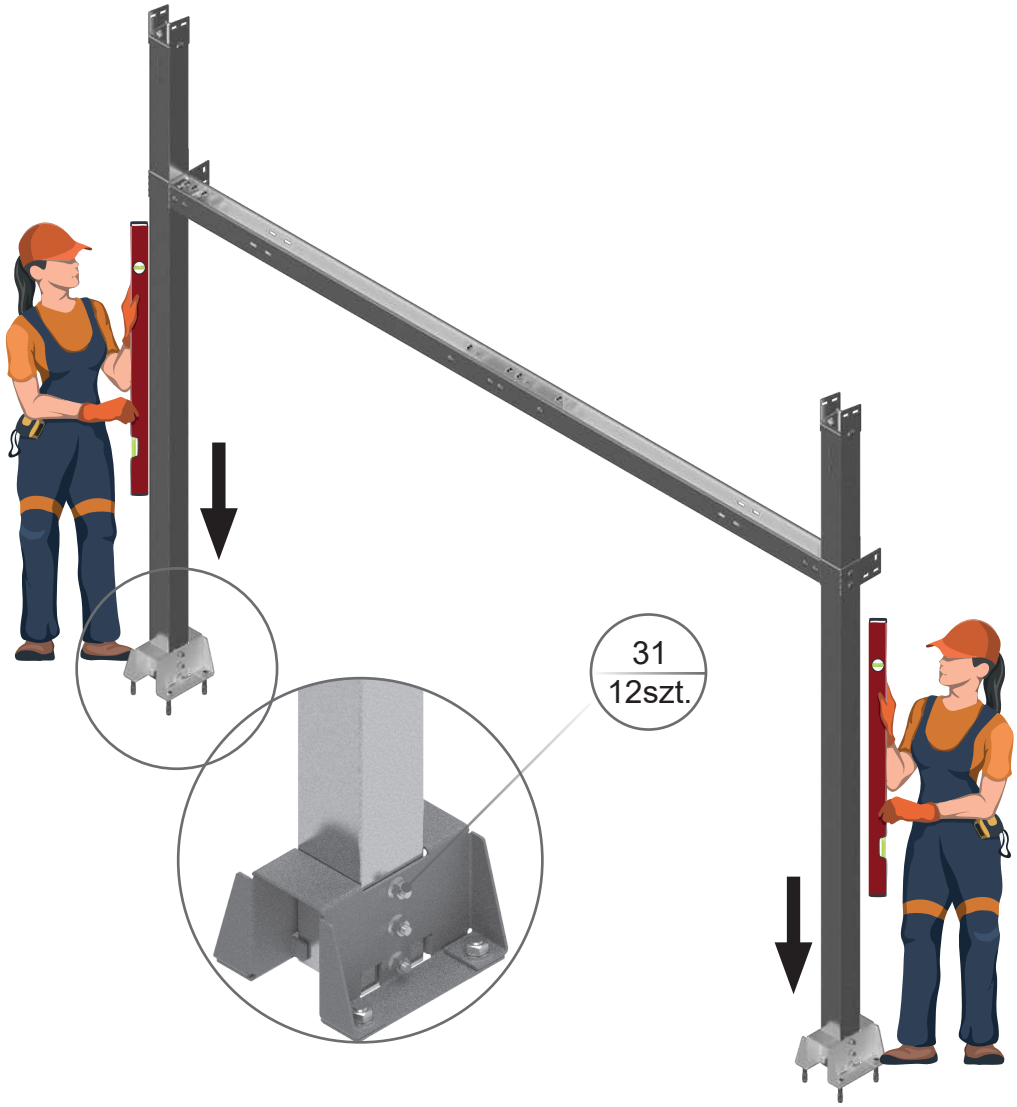

Všetky oceľové prvky sú vyrobené s povlakom Magnelis®

B5. Zopakujte kroky B1, B2, B3 a B4 pre zadné (kratšie) podpery.

! Dodržte správnu orientáciu spojok 21 a 18 na vrchu zadnej podpery.

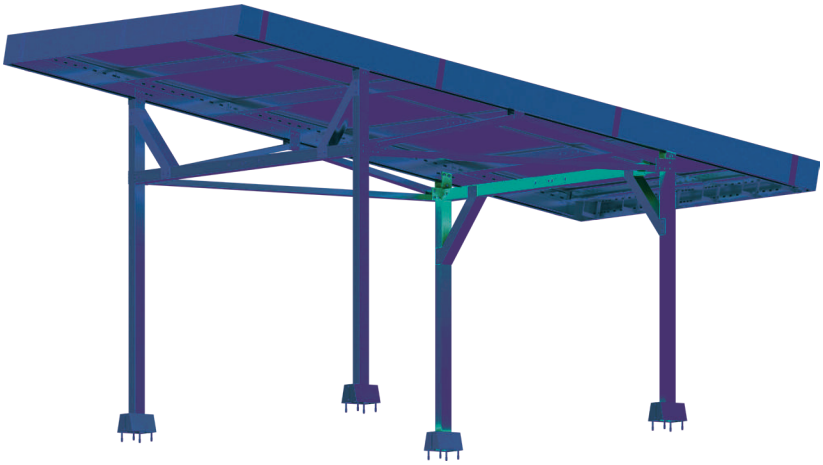

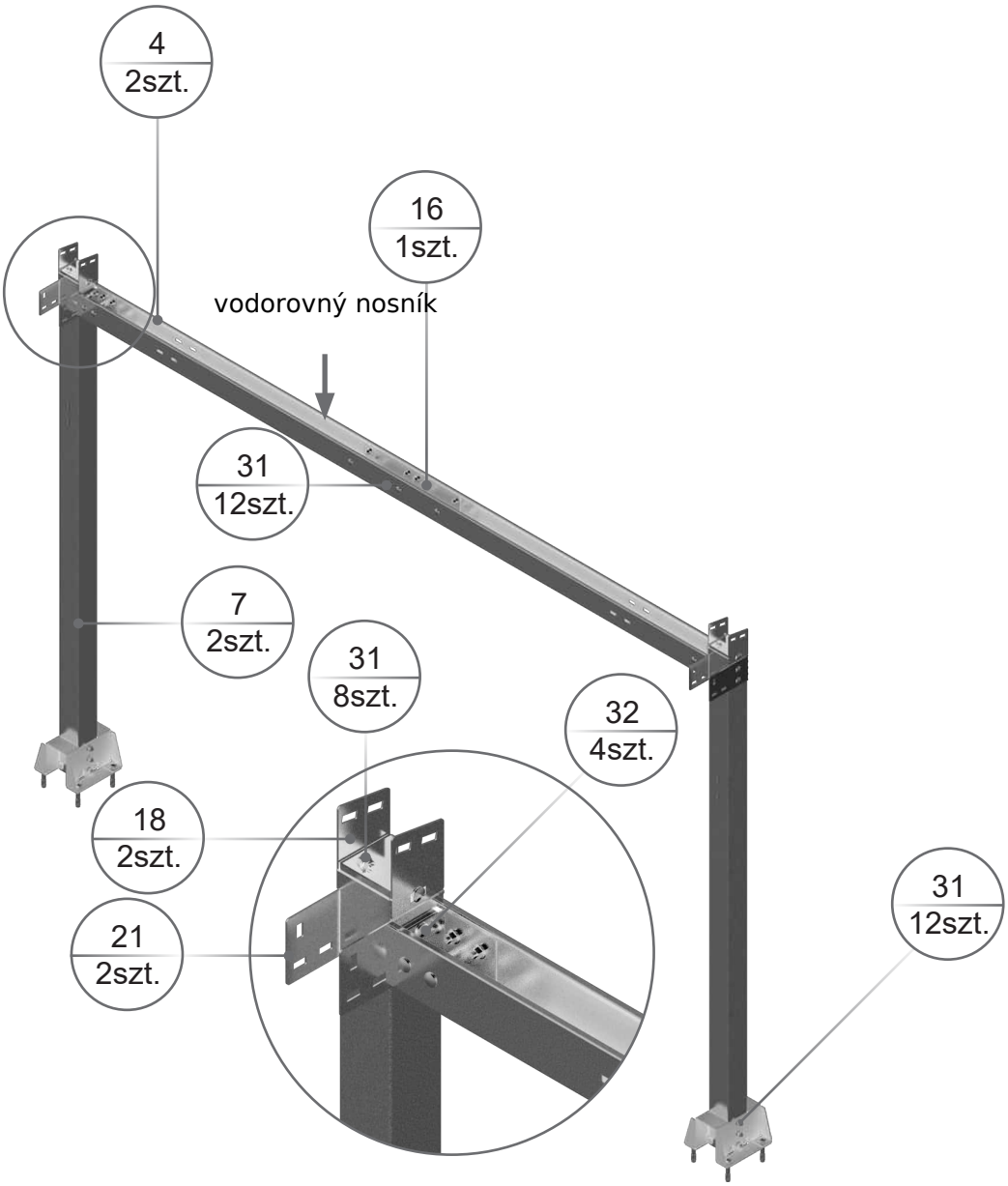

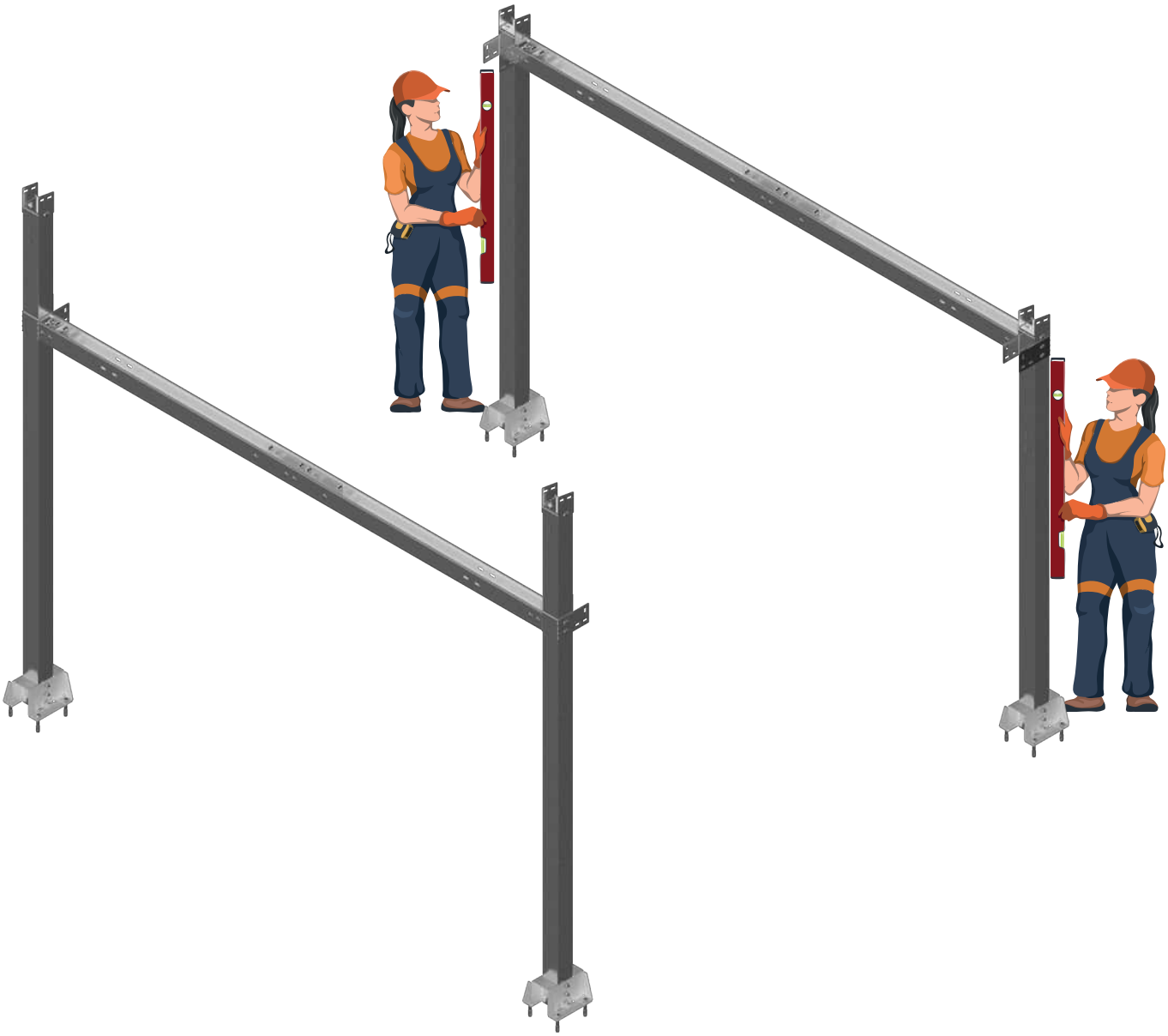

Vodováhou skontrolujte zvislosť každého stĺpa. !

B6. Spojenie dvoch vodorovných nosníkov so vzniknutým rámom.

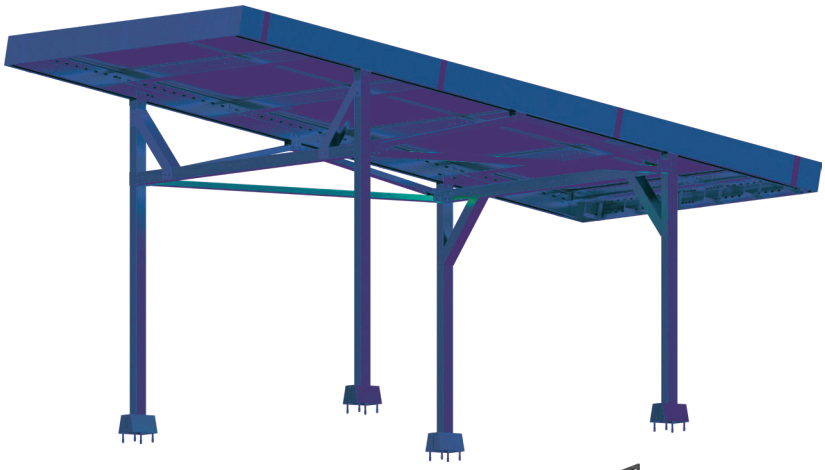

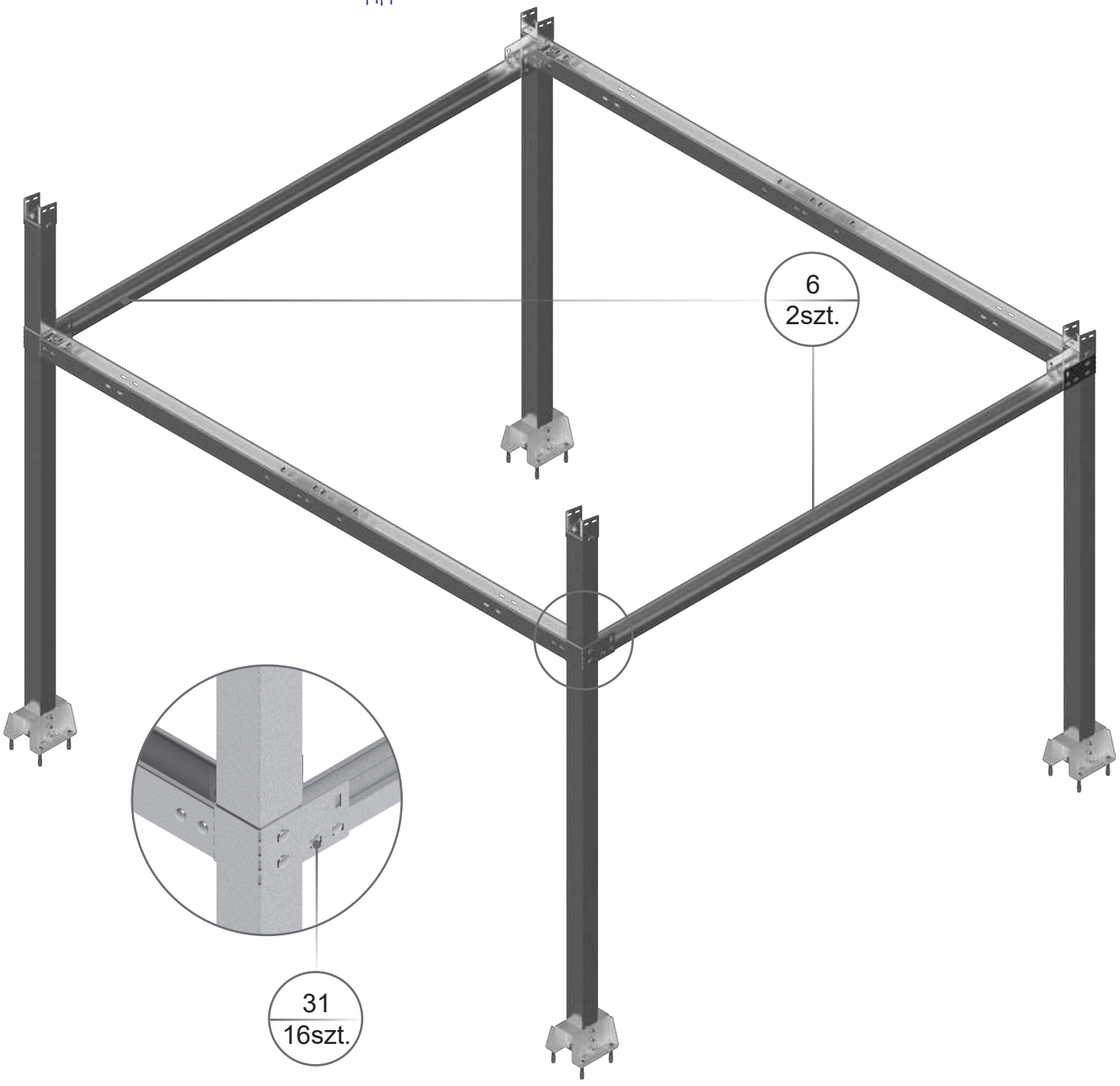

B7. Spojenie 2 súprav krokiev. Súpravu tvorí ľavá a pravá krokva spojené spojkou s 2 plošnými spojkami.

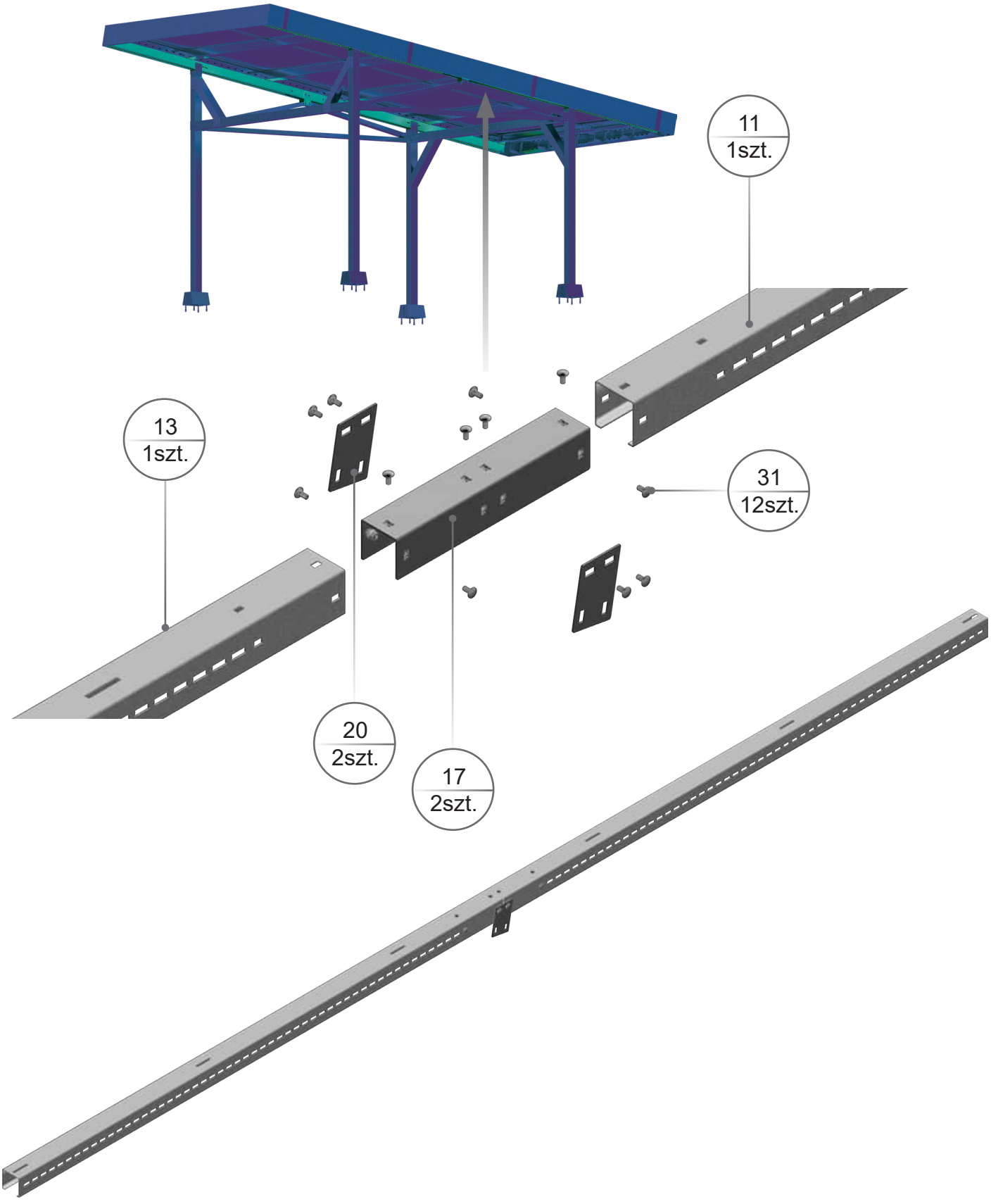

Všetky oceľové prvky sú vyrobené s povlakom Magnelis®

B8. Montáž krokiev ku konštrukcii



! Perforácia krokiev musí smerovať von z carportu. Neskôr sa použije na montáž lemovania.

B9. Spojenie 2 súprav perforovaných väzníc. Súpravu tvorí ľavá a pravá väznica spojené spojkou.

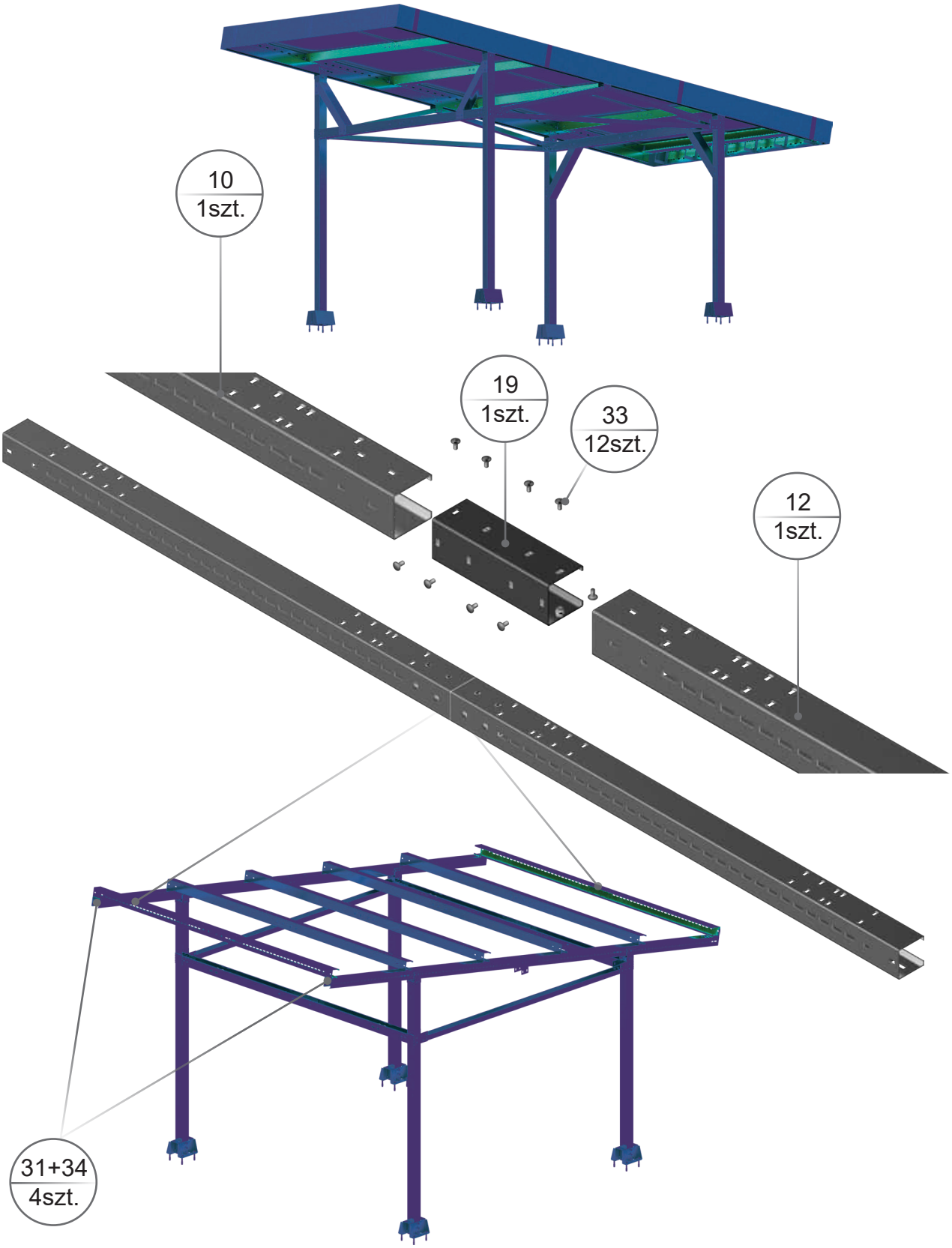

! Perforácia krajných väzníc musí smerovať von. Neskôr sa použije na montáž lemovania.

Všetky oceľové prvky sú vyrobené s povlakom Magnelis®

B10. Spojenie 4 súprav väzníc. Súpravu tvorí ľavá a pravá väznica spojené spojkou.

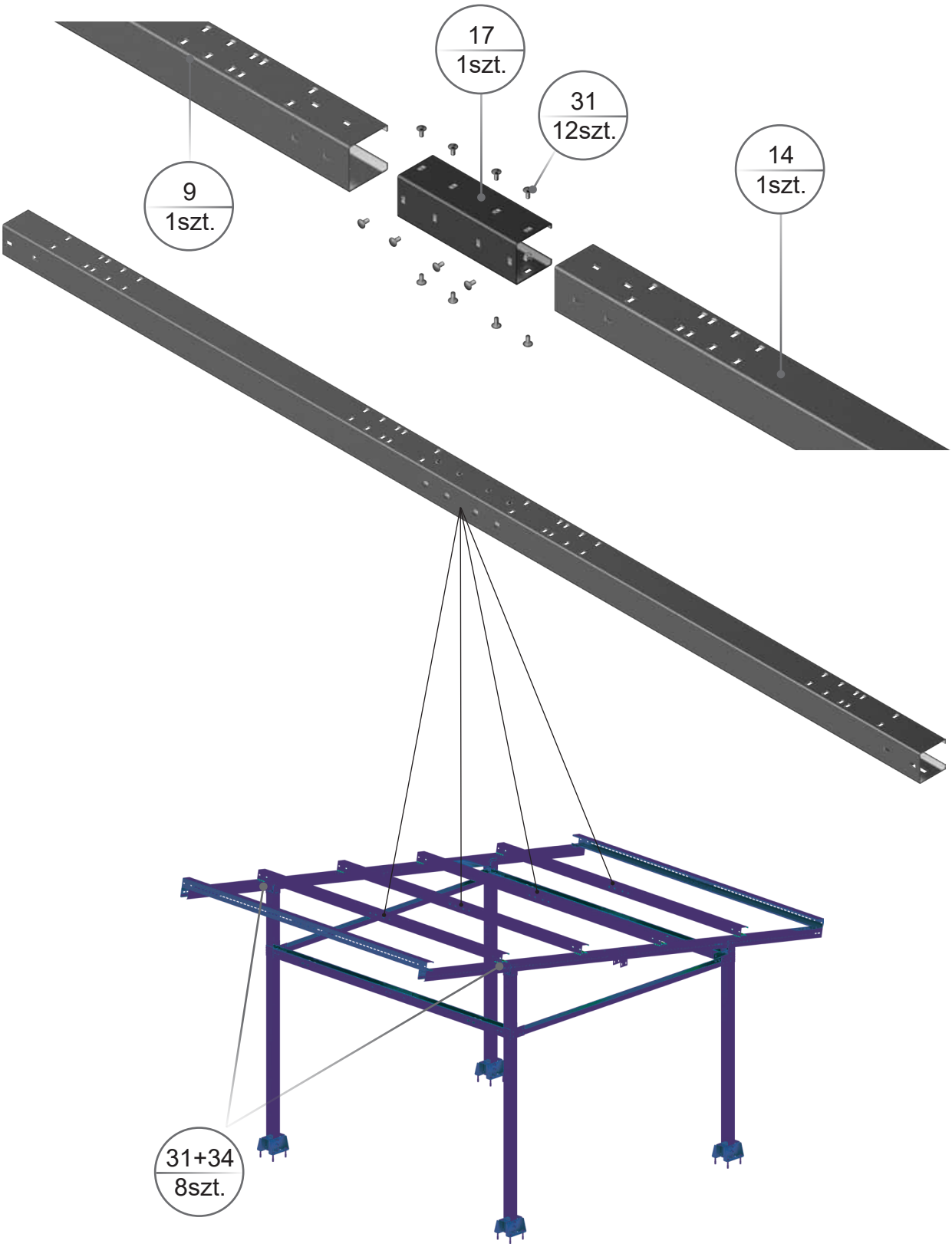

B11. Spojenie 4 ks stužení s konštrukciou

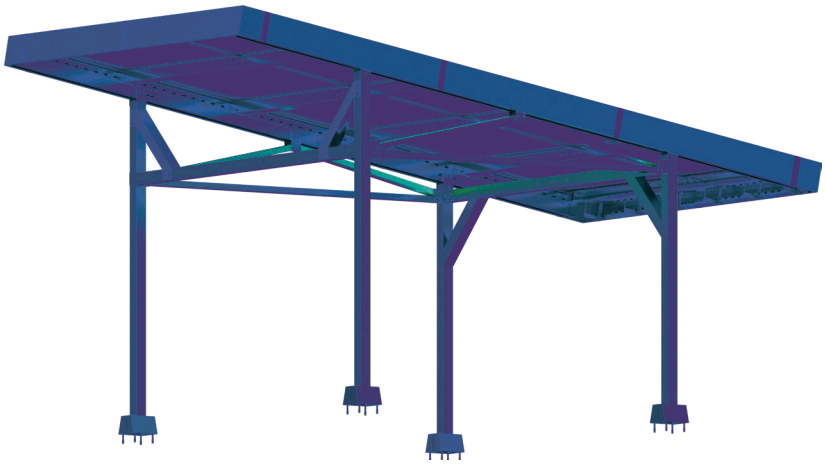

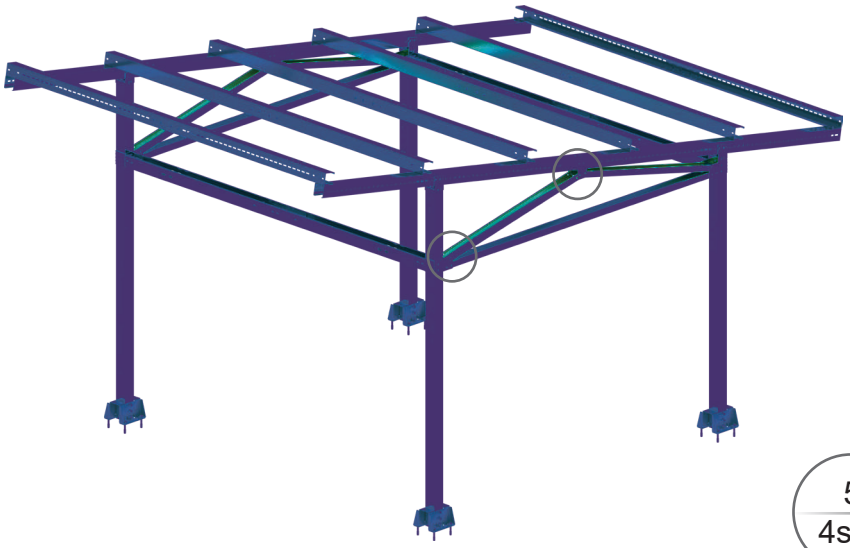

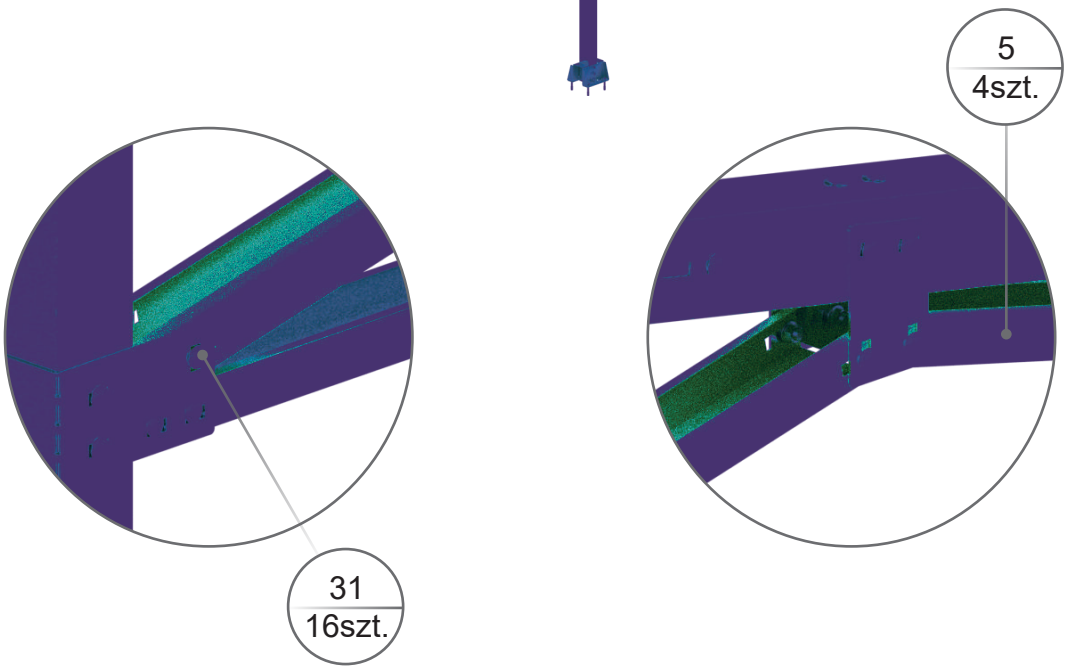

Všetky oceľové prvky sú vyrobené s povlakom Magnelis®

B12. Spojenie 2 ks ľavých a 2 ks pravých vzpier s konštrukciou.

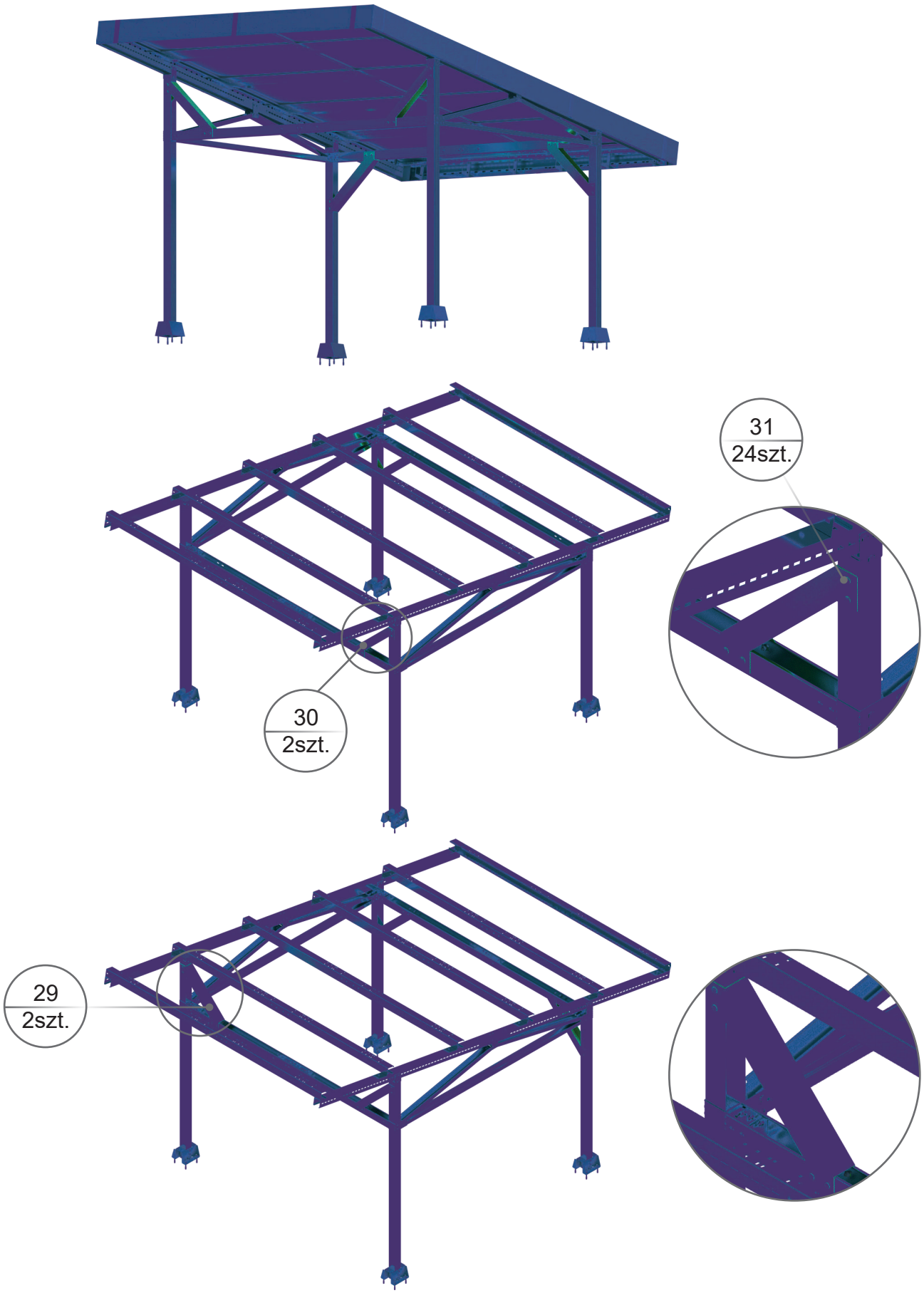

B13. Montáž FV panelov k väzniciam.

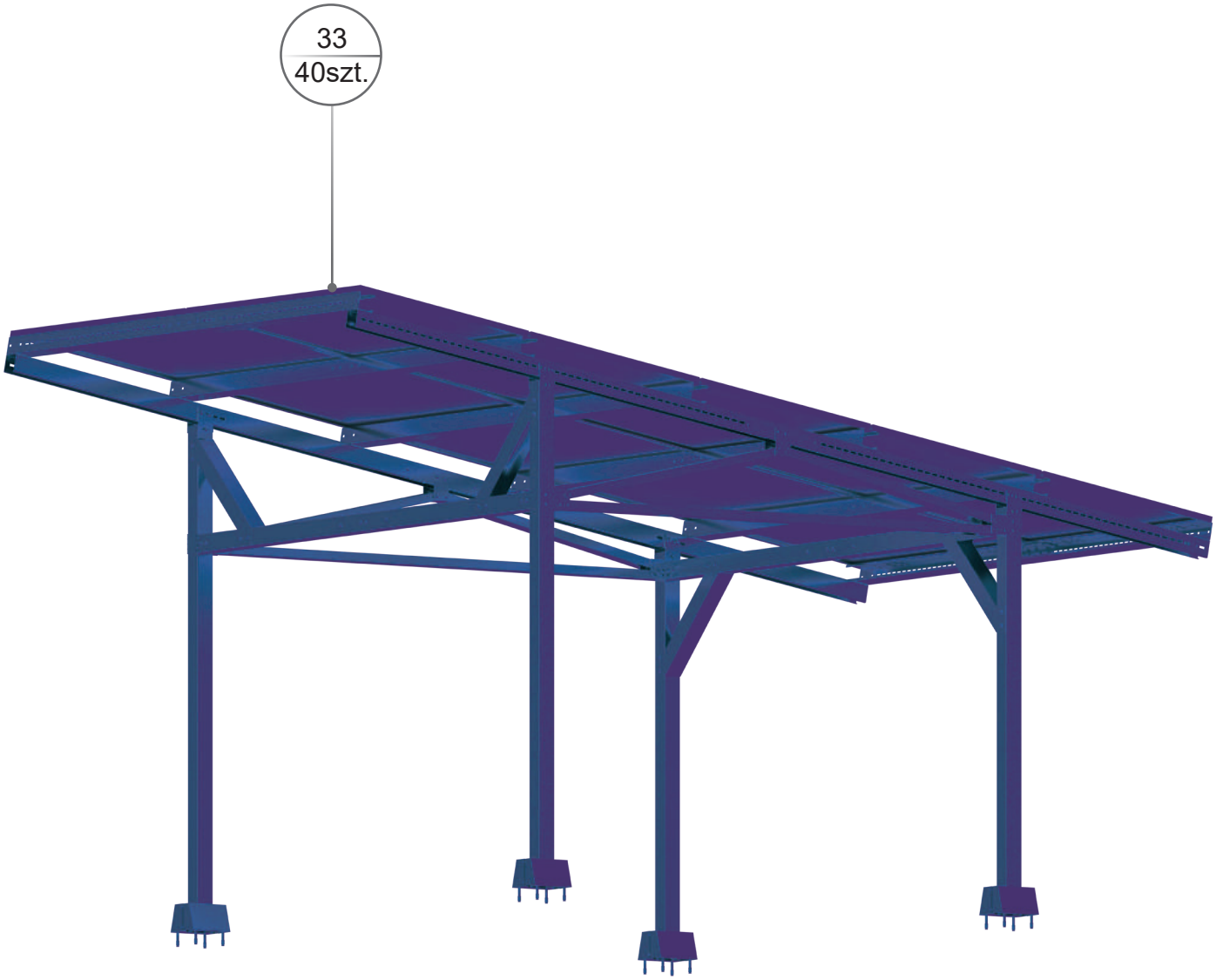

Všetky oceľové prvky sú vyrobené s povlakom Magnelis®

C. Montáž lemovania C1. Montáž koľajníc lemovania ku konštrukcii (vpredu a po bokoch) pomocou dištancov.

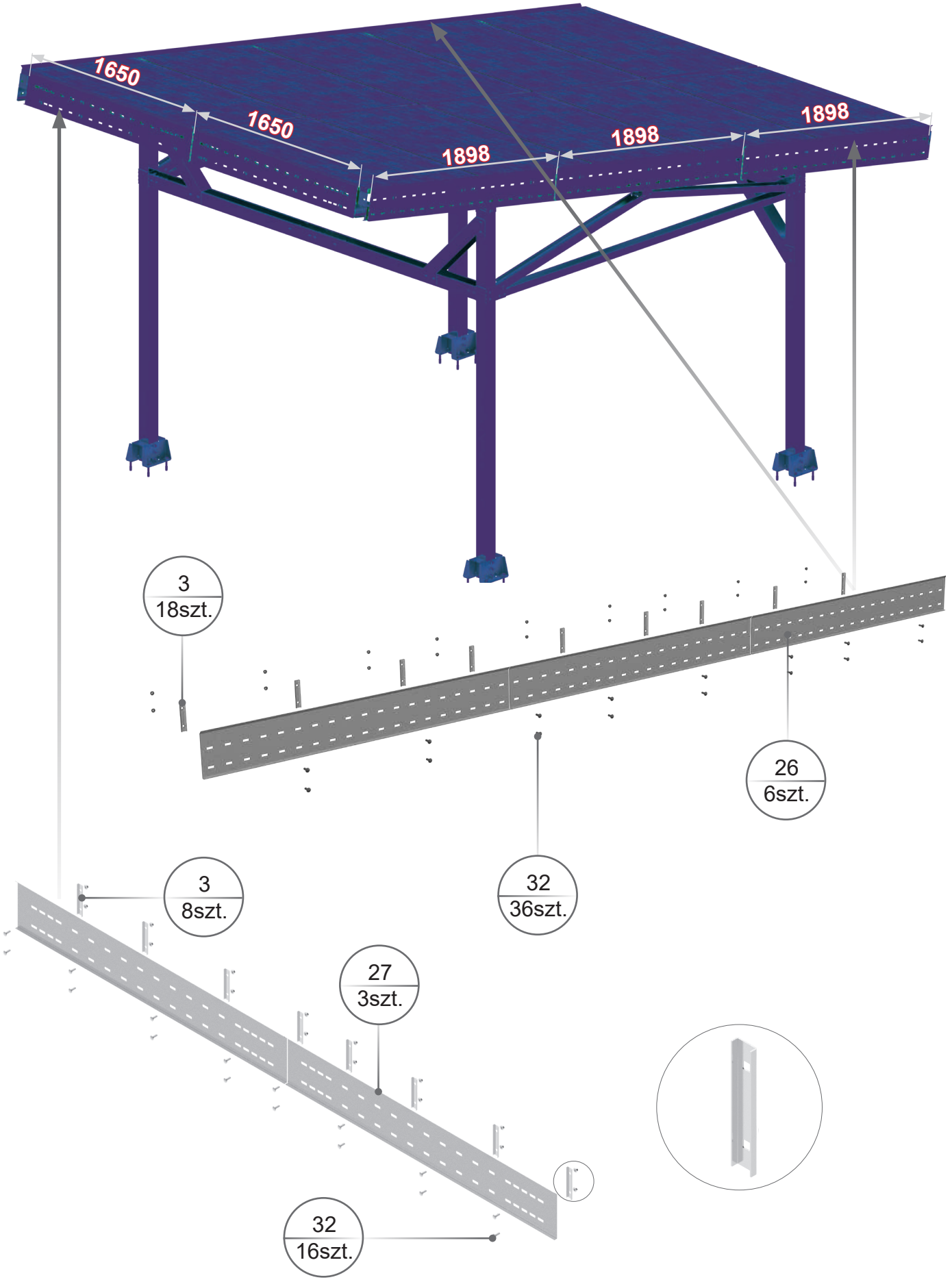

C2. Montáž držiakov lemovania ku konštrukcii vzadu.

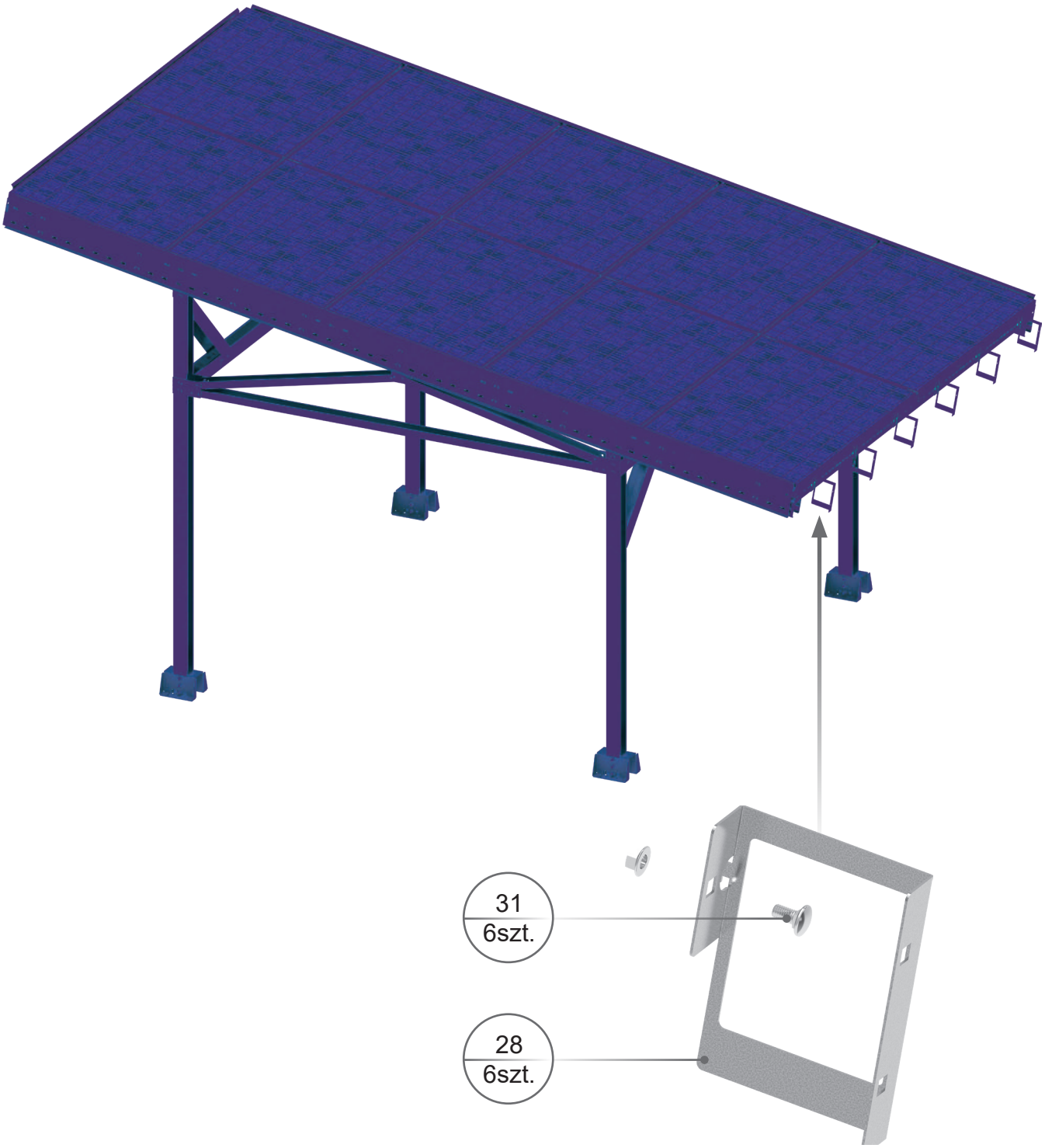

Všetky oceľové prvky sú vyrobené s povlakom Magnelis®

C3. Montáž koľajníc lemovania ku konštrukcii vzadu.

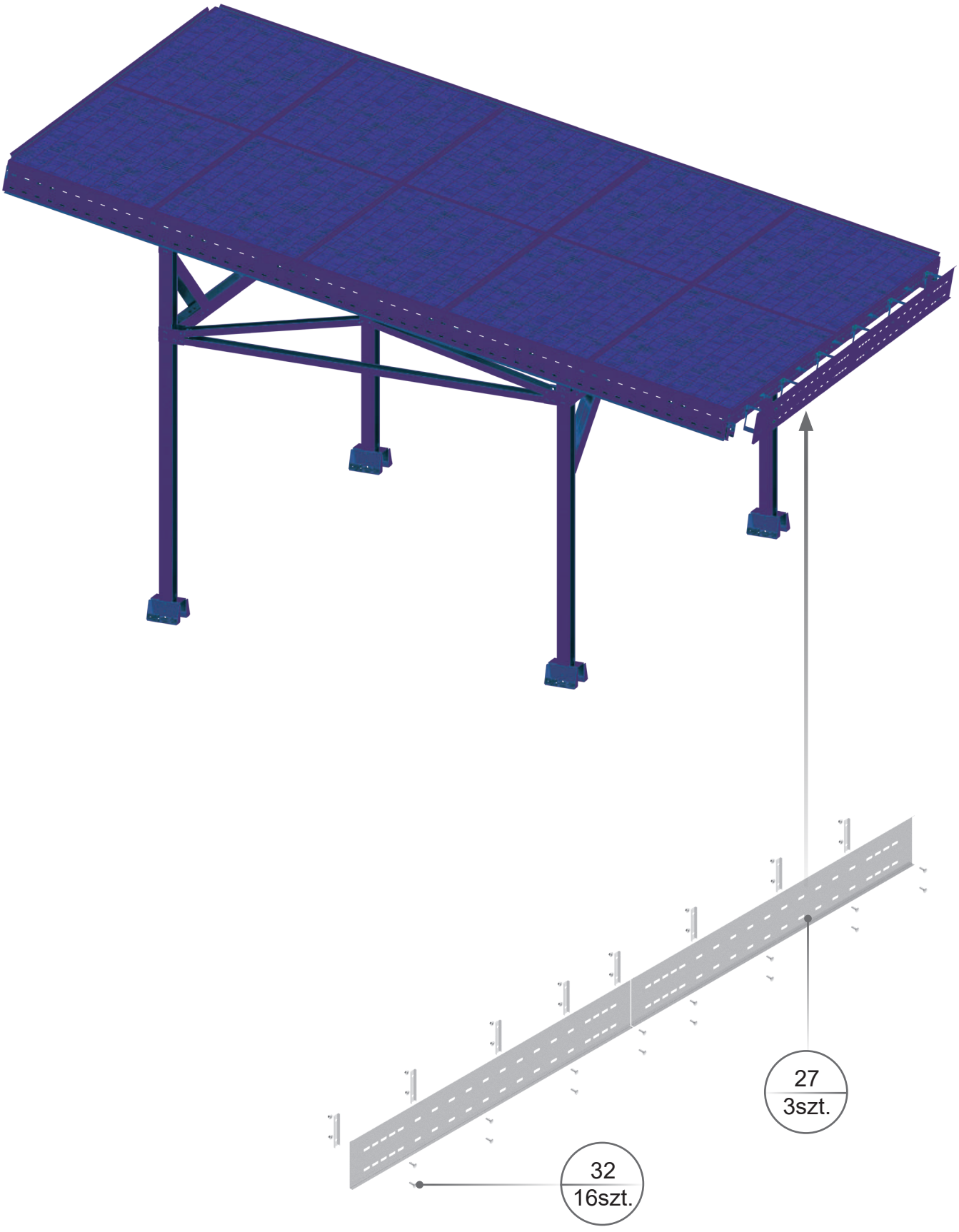

C4. Montáž rohov lemovania

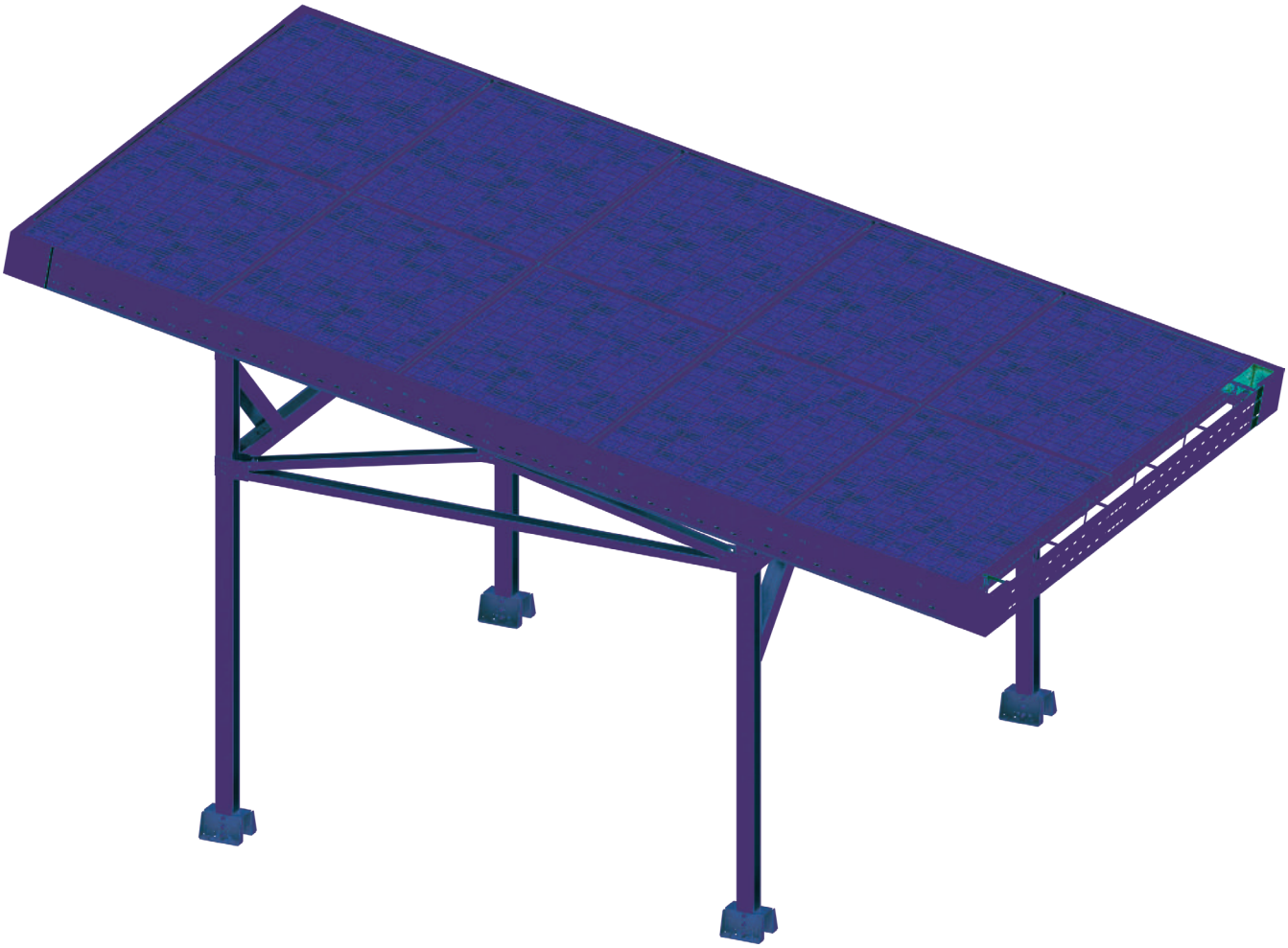

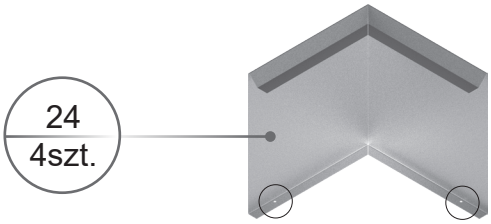

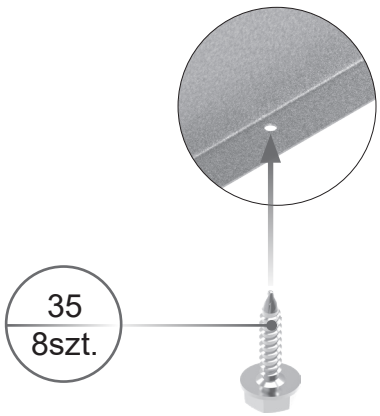

! Po montáži rohy zospodu zaistite v označených miestach samovrtnými skrutkami.

Všetky oceľové prvky sú vyrobené s povlakom Magnelis®

C5. Montáž plechov lemovania

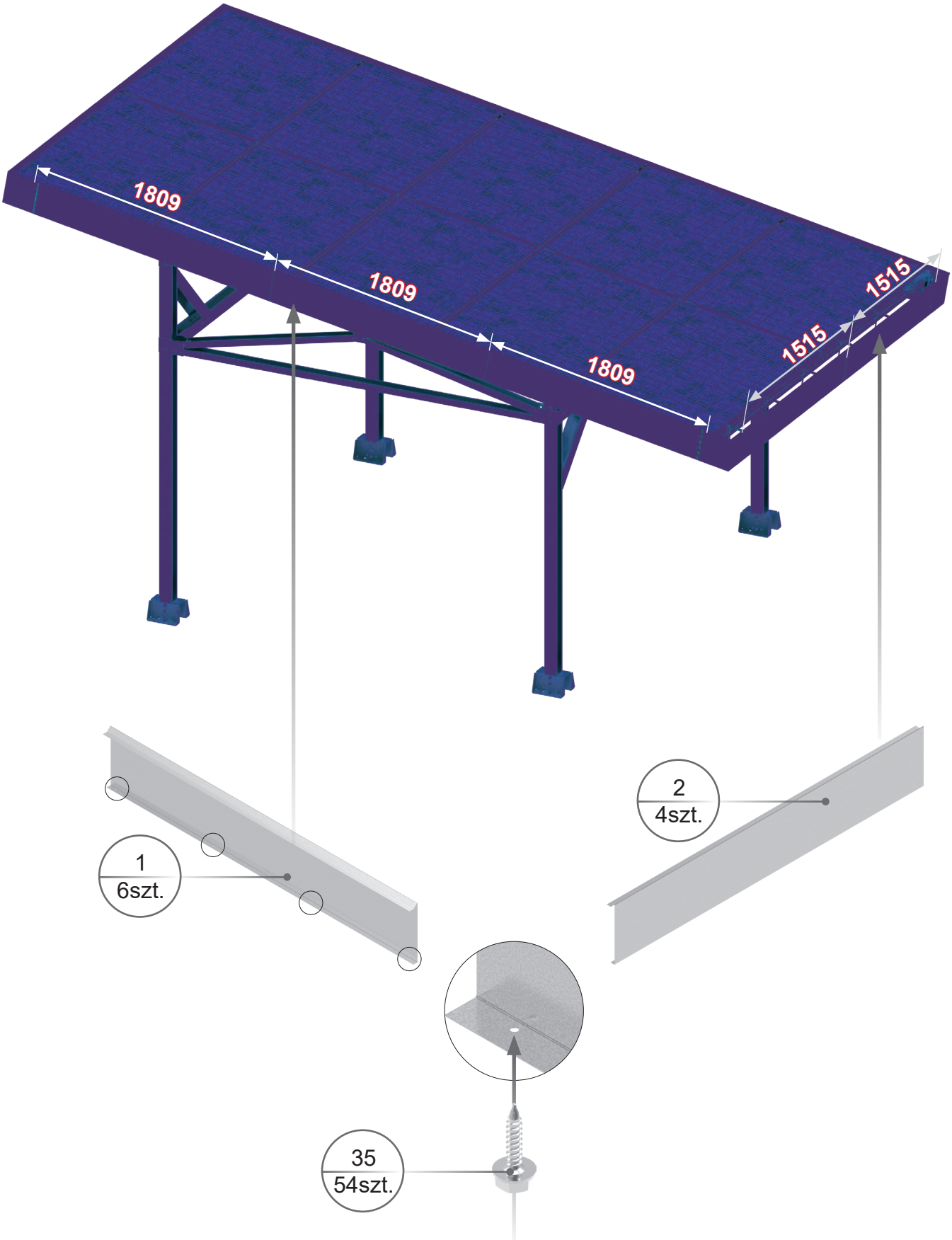

! Po montáži plechy zospodu zaistite v označených miestach samovrtnými skrutkami.

C6. Montáž krytov lemovania

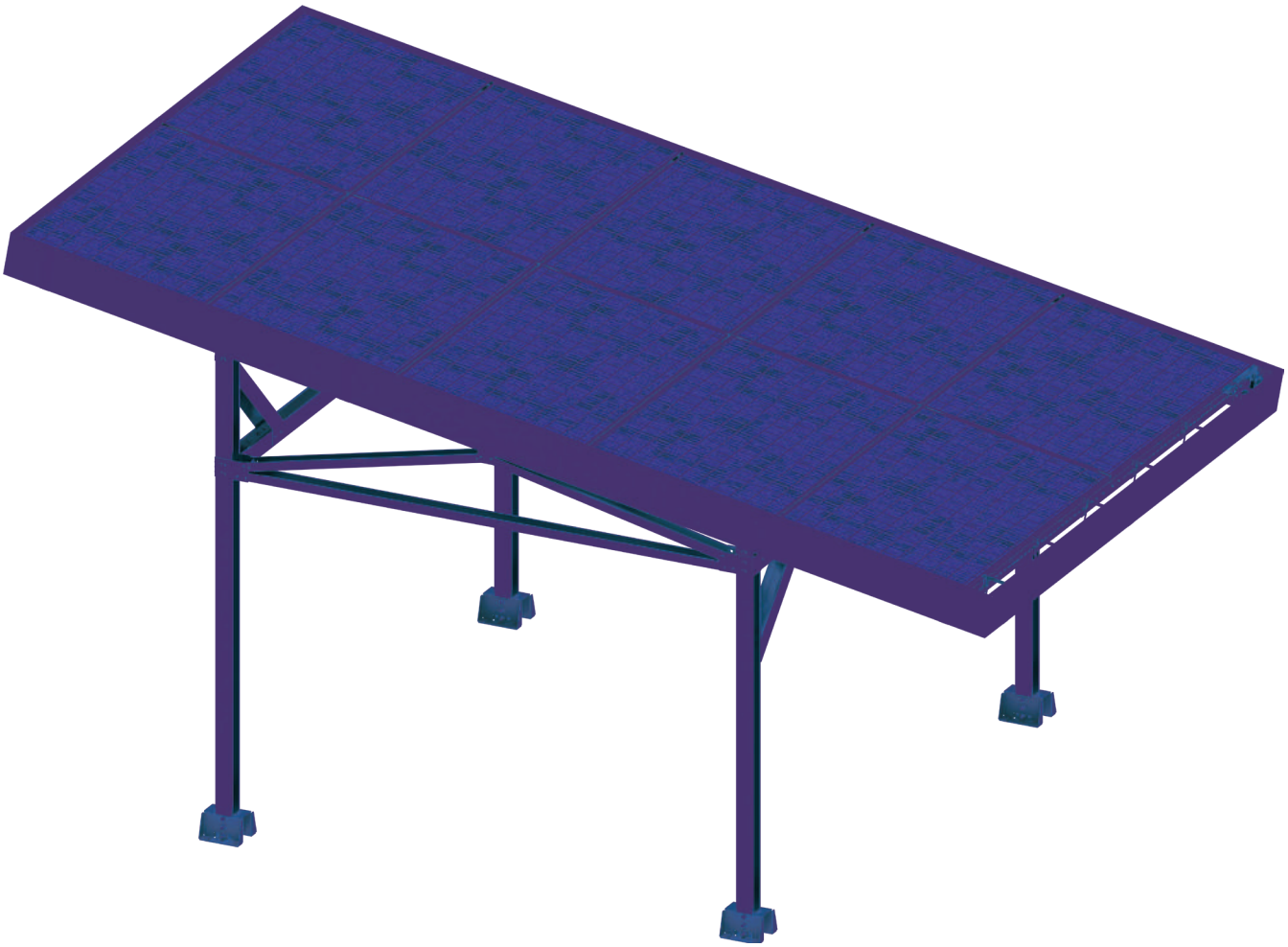

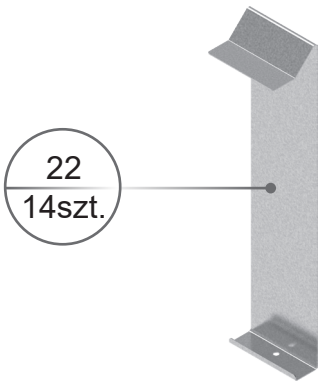

Všetky oceľové prvky sú vyrobené s povlakom Magnelis®

C7. Montáž tesnení – tesnenia montujte priebežne pri upevňovaní panelov, aby sa po paneloch nepresúvali

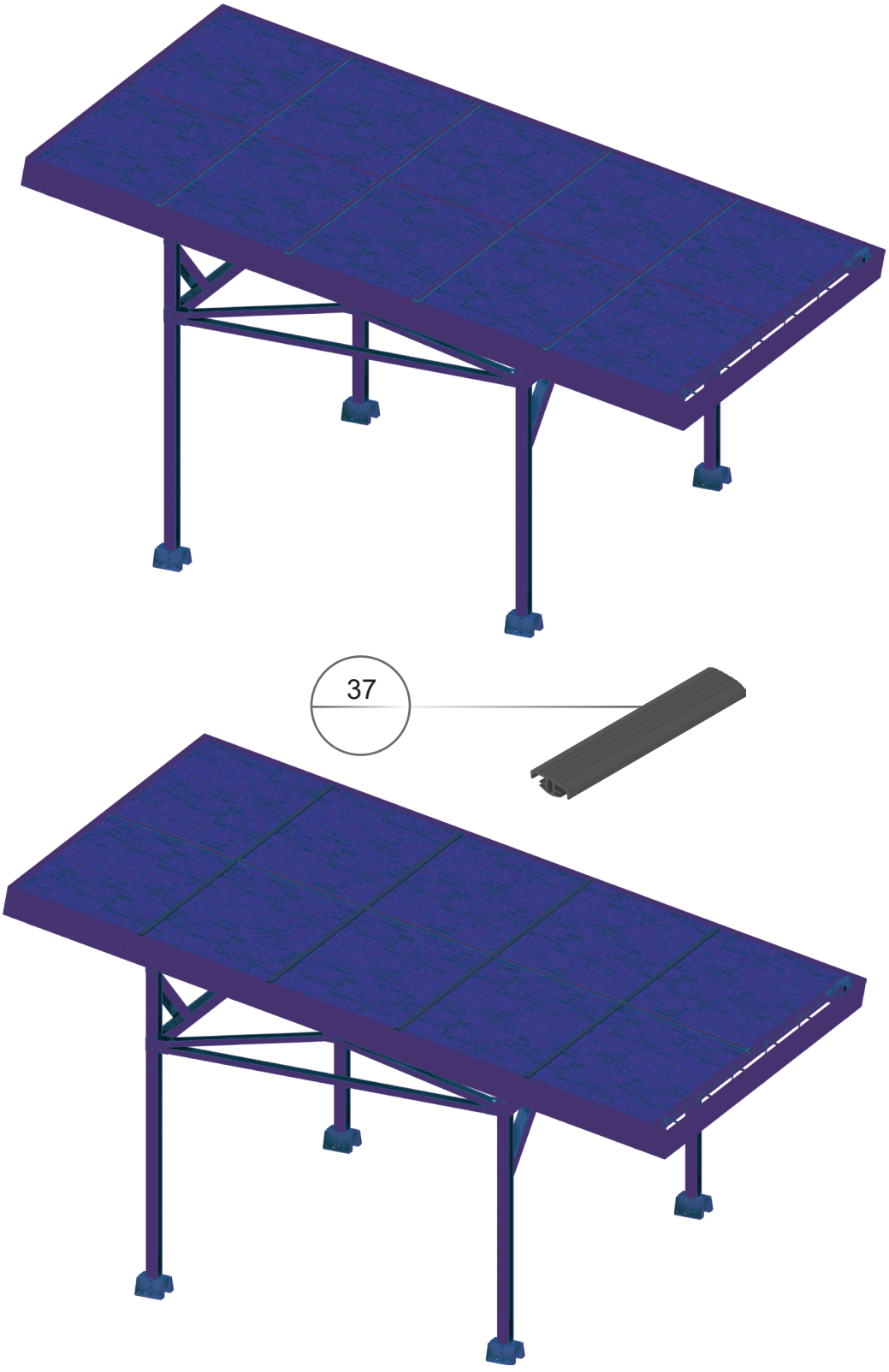

! Pri montáži tesnení utesnite spoje silikónom (nie je súčasťou balenia).

C8. Montáž krytov podložiek

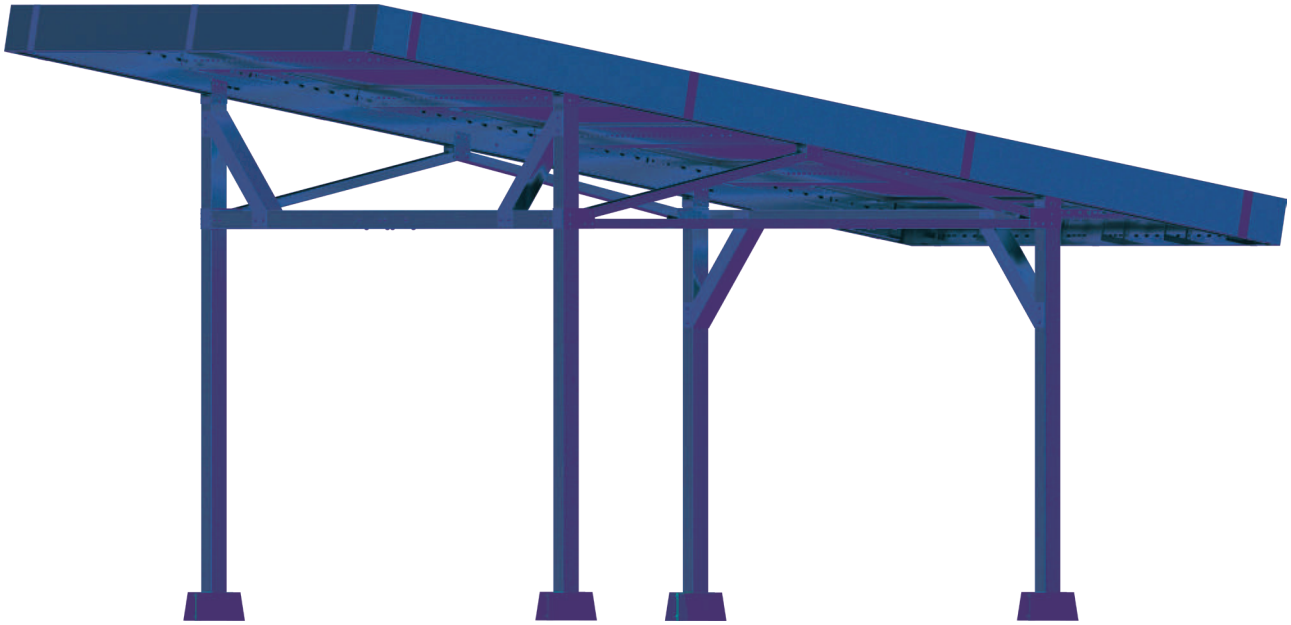

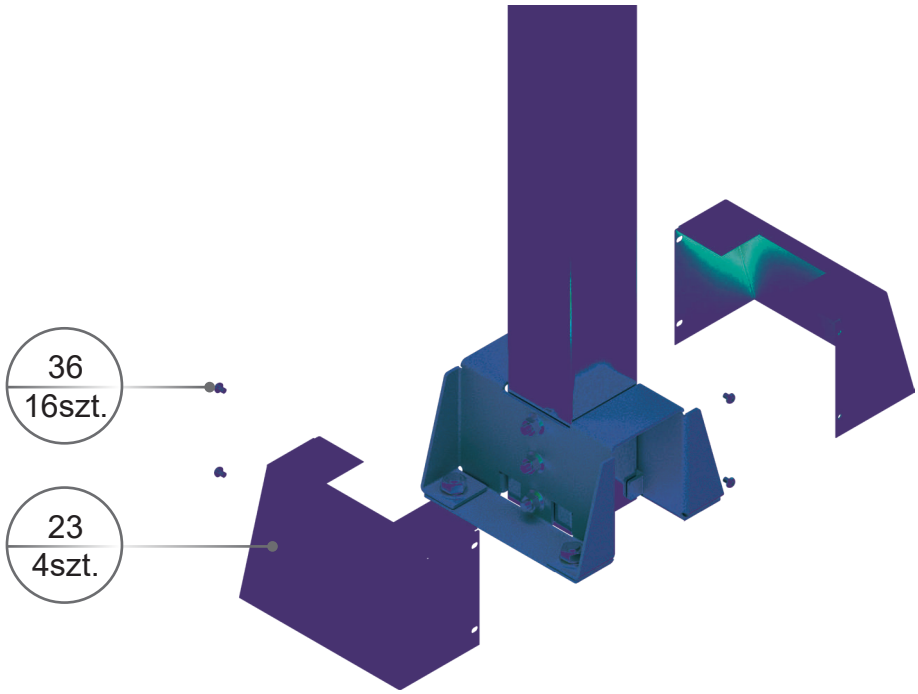

Všetky oceľové prvky sú vyrobené s povlakom Magnelis®

PROFESIONÁLNE SYSTÉMY KÁBLOVÝCH TRÁS
KONŠTRUKCIE BAKS NA MONTÁŽ FOTOVOLTICKÝCH PANELOV

VÝROBA A CENTRÁLA BAKS, 05-480 Karczew, ul. Jagodne 5, tel.: +48 22 710 81 00, fax: +48 22 710 81 01, e-mail: baks@baks.com.pl

BAKS.COM.PL