NÁVOD NA MONTÁŽ KONŠTRUKCIE E-VKRN

Výrobca: BAKS – Kazimierz Sielski

ul. Jagodne 5

05-480 Karczew

Poľsko

Oceľová fasádna konštrukcia

Montáž FV panelov vo zvislom usporiadaní (na výšku).



1. Potrebné náradie na montáž konštrukcie

• Imbusový kľúč veľkosti 6
• Aku skrutkovač s reguláciou otáčok a krútiaceho momentu
• Imbusový bit veľkosti 6 do skrutkovača
• Vidlicové kľúče 13, 15, 17 mm
• Račňa s nástrčnými kľúčmi 13, 15, 17 mm
• Predĺženie 100–120 mm pre nástrčné kľúče
• Gumené kladivo
• Momentový kľúč, rozsah 10–40 Nm

2. Uťahovacie momenty skrutiek:

• Konštrukciu možno použiť vo veterných a snehových oblastiach podľa noriem STN EN 1991-1-3 a STN EN 1991-1-4
• Pred montážou konštrukcie si prečítajte návod na montáž fotovoltických panelov
• Skrutky SAM8x...E a matice NRM8PV uťahujte momentom 12–14 Nm
• Pri uťahovaní skrutky SGKFM10x20 držte hlavu skrutky tak, aby sa podložka zaprela o steny otvoru, potom skrutku pomaly doťahujte skrutkovačom, kým sa v otvore nezablokuje. Nakoniec ju dotiahnite momentom 42 Nm
• Skrutky SRM10x...F uťahujte momentom 20 Nm

3. Zoznam prvkov konštrukcie E-VKRN

Nr	Názov	Symbol výrobku	Účel v konštrukcii
1	C-profil	CMP41H41/...MC	Nosný profil
2	Spojka C-profilu	LC41H41MC	Spojka C-profilu
3	Krajná svorka	BUF...	Krajná svorka panelov
4	Stredná svorka	PUF	Stredná svorka panelov
5	Skrutka	SAM8x...E	Skrutka
6	Skrutka	SRM10x30F	Skrutka
7	Rombová matica	NRM...F	Rombová matica
8	Pružná podložka	PS8E	Podložka
9	Skrutka s guľatou hlavou	SGKFM10x20	Skrutka
10	Držiak panela	APPMC	Podporný držiak panela



4. Montáž konštrukcie typu E-VKRN

Uzemňovacie podložky typu PUP sa vkladajú do miest montáže stredných svoriek PUF.

Pri párnom počte modulov na konštrukcii sa uzemňovacie podložky montujú ku každému druhému radu panelov.

Pri nepárnom počte modulov treba pridať podložky aj pod krajné svorky PUF, aby bol uzemnený aj posledný panel.

Kotvy treba zvoliť podľa typu podkladu, na ktorý sa konštrukcia montuje.

Držiak APPMC zabraňuje skĺznutiu panelov. Upevňuje sa v strede každého panela skrutkou s rombovou maticou SRM10x30F.

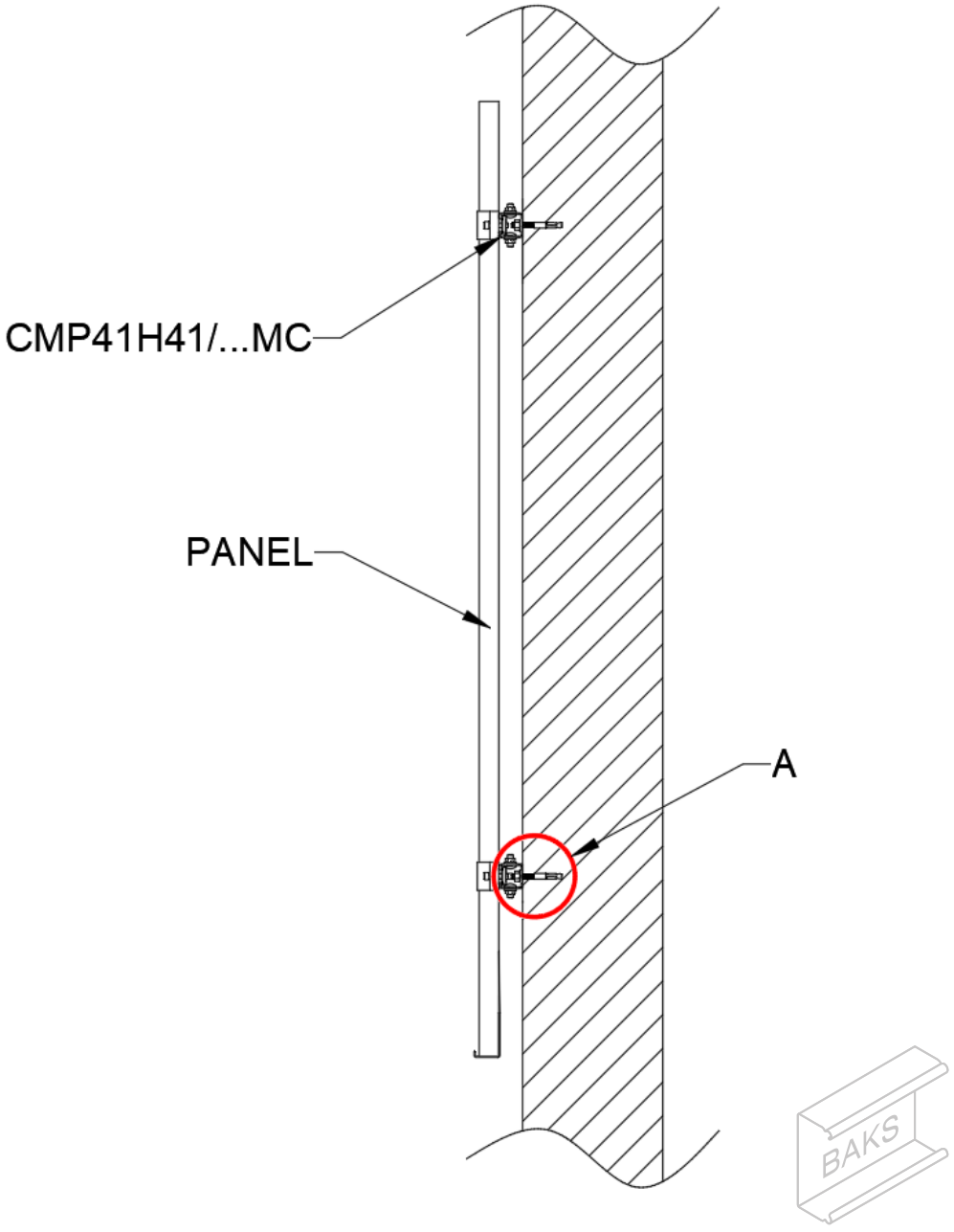

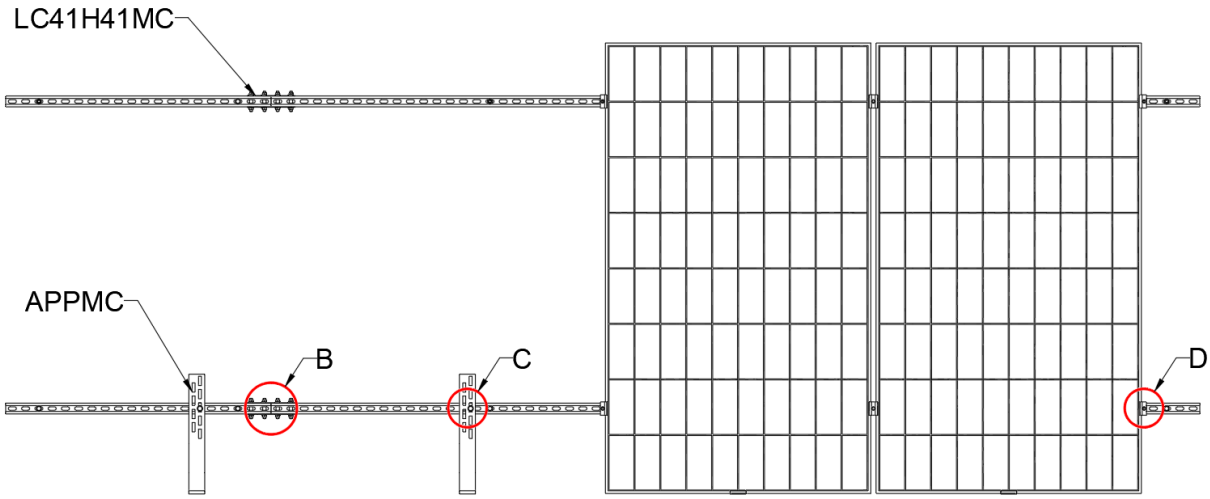

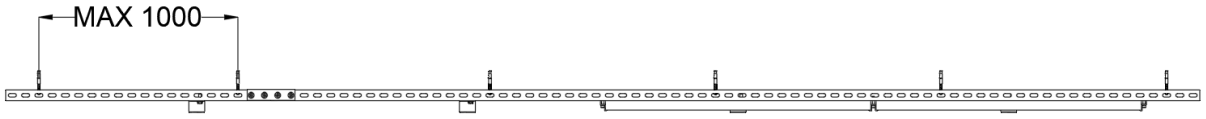

A (1:1)

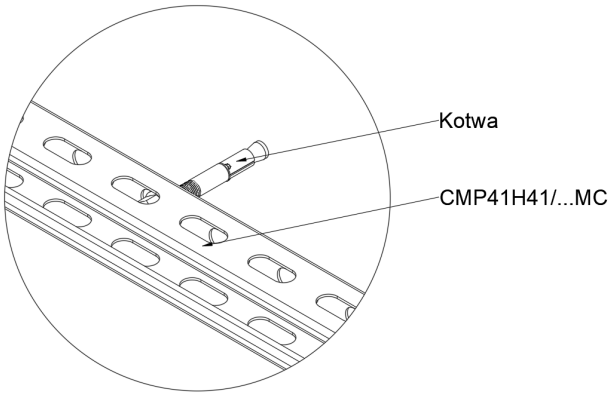

B (1:1)

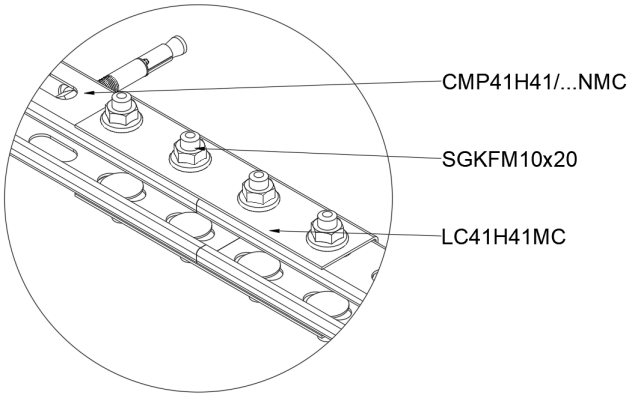

C (1:1)

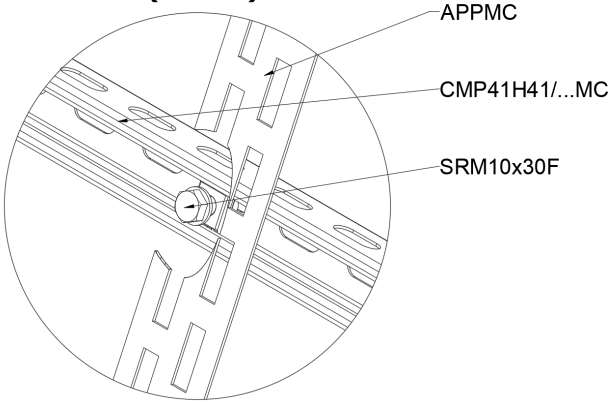

D (1:1)

