NÁVOD NA MONTÁŽ KONŠTRUKCIE DS-V6bN

Výrobca: BAKS – Kazimierz Sielski 27.12.2021

ul. Jagodne 5

05-480 Karczew

Poľsko

Konštrukcia pre panely vo zvislom usporiadaní (na výšku).
Montáž na šikmú strechu krytú trapézovým plechom – nízka koľajnica.

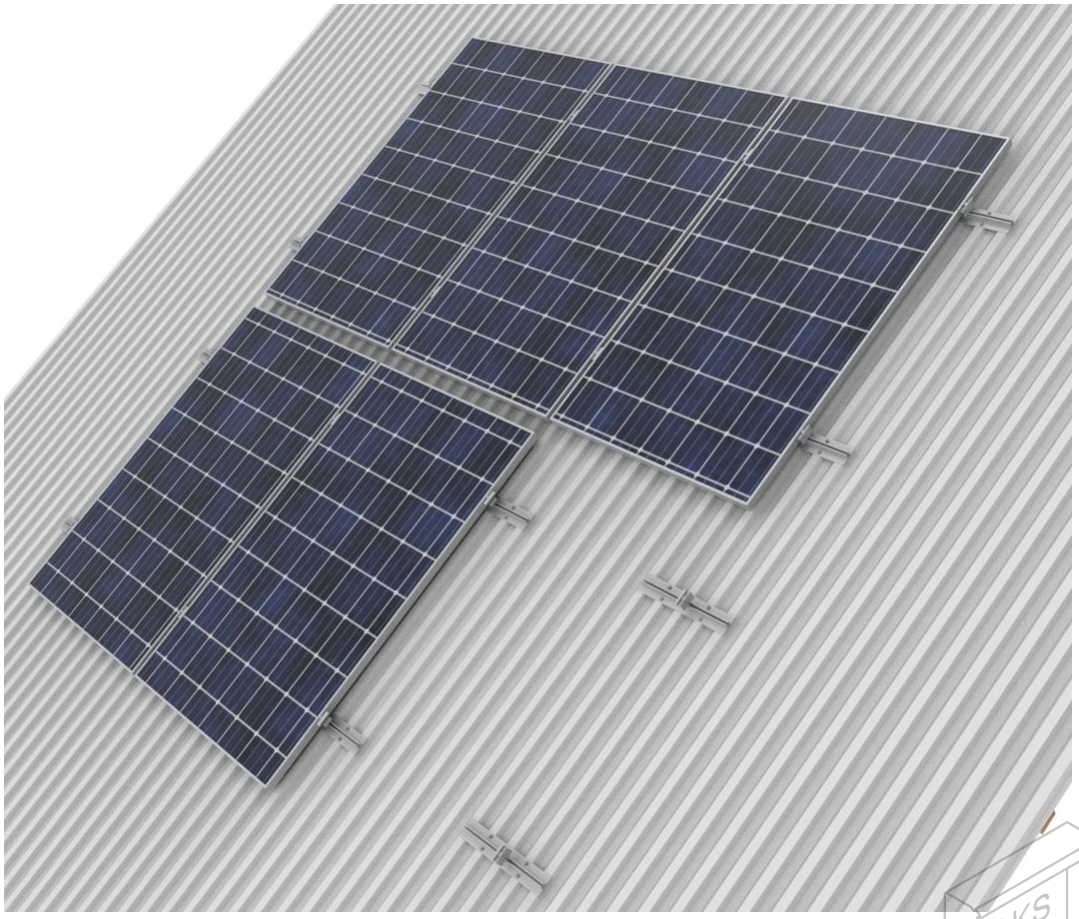

1. Potrebné náradie na montáž konštrukcie

- Imbusový kľúč veľkosti 6
- Aku skrutkovač s reguláciou otáčok a krútiaceho momentu
- Imbusový bit veľkosti 6 do skrutkovača
- Račňa s nástrčným kľúčom 10 mm
- Predĺženie 100–120 mm pre nástrčné kľúče
- Gumené kladivo
- Strešný tmel odolný voči UV žiareniu
- Momentový kľúč, rozsah 10–45 Nm

2. Všeobecné informácie:

- Konštrukciu možno použiť vo veterných a snehových oblastiach podľa noriem STN EN 1991-1-3 a STN EN 1991-1-4.
- Pred začatím montáže si prečítajte návod na montáž fotovoltických panelov
- Minimálna hrúbka trapézového plechu je 0,5 mm
- Prvky sa smú rezať iba pomaly bežiacimi chvostovými pílami a ručnými pílami s nástrojmi z kvalitnej ocele, aby sa materiál nadmerne nezohrieval.
- Skrutky SAM8x...E uťahujte momentom 12–14 Nm



3. Montáž konštrukcie typu DS-V6aN

- Určte miesto montáže konštrukcie
- Určte polohu krajných hliníkových koľajníc SM400
- Hliníkové koľajnice pripevnite aspoň 4 samovrtnými skrutkami SMDP6,0x25E
- Okraj FV panela musí byť aspoň 500 mm od okraja strechy
- Rozostup ďalších hliníkových koľajníc závisí od montážnych zón FV panelov
- Uzemňovacie podložky PUPK sa vkladajú do miest montáže stredných svoriek PUFK
- Pri párnom počte modulov v jednom rade sa uzemňovacie podložky montujú ku každej druhej dvojici modulov
- Pri nepárnom počte modulov treba pridať podložky PUPK aj pod krajné svorky PUFK, aby bol uzemnený aj posledný modul

4. Zoznam prvkov konštrukcie DS-V6bN

Nr	Názov	Symbol výrobku	Účel v konštrukcii
1	Hliníková koľajnica	SM400	Montážny profil
2	Samovrtná skrutka	SMDP6,0x25E	Upevnenie koľajnice ku streche
3	Krajná svorka	BUFK...	Krajná svorka panelov
4	Stredná svorka	PUFK	Stredná svorka panelov
5	Uzemňovacia podložka	PUPK	Uzemnenie panelov
6	Skrutka	SAM8x...E	Skrutka svorky
7	Pružná podložka	PS8E	Podložka



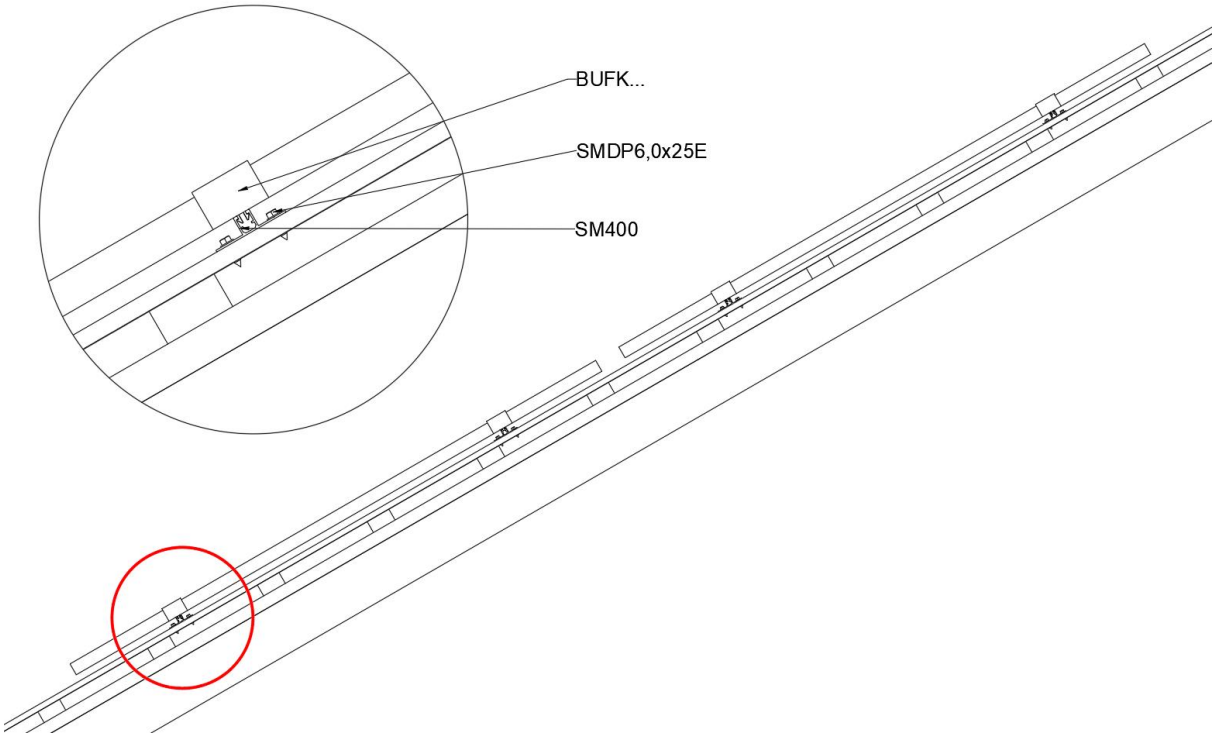
BUFK...
SMDP6,0x25E
SM400

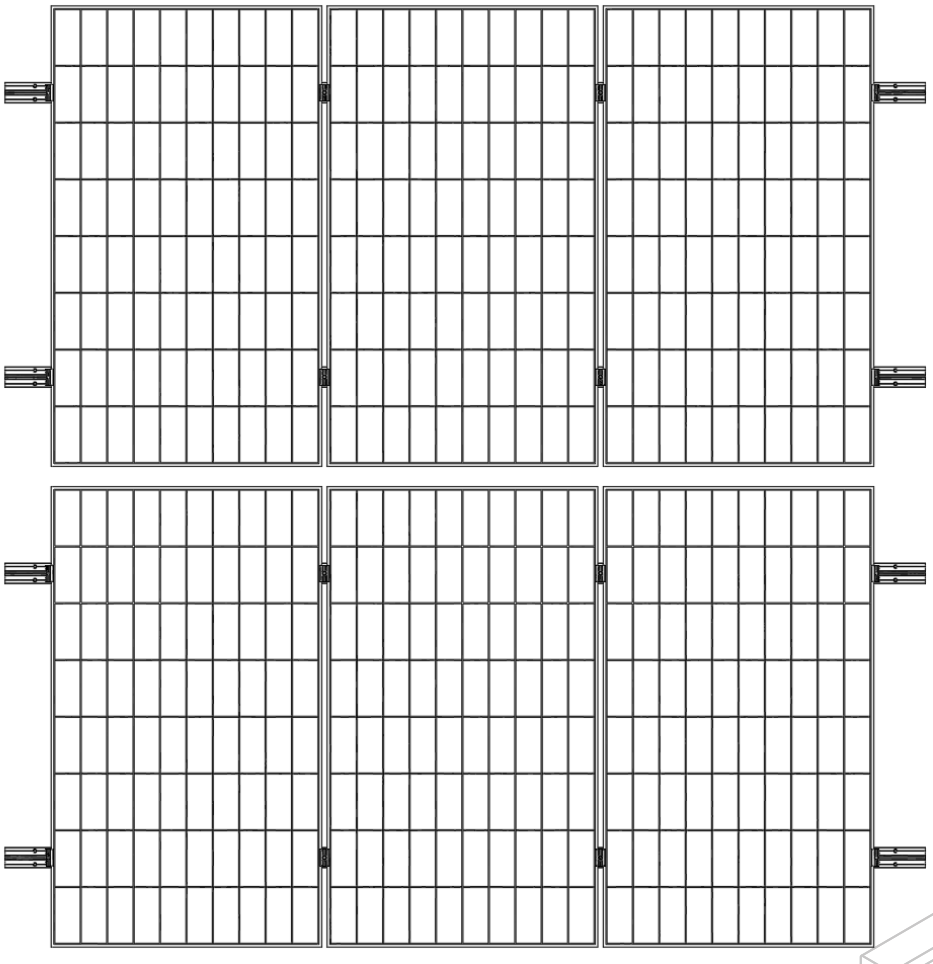

1

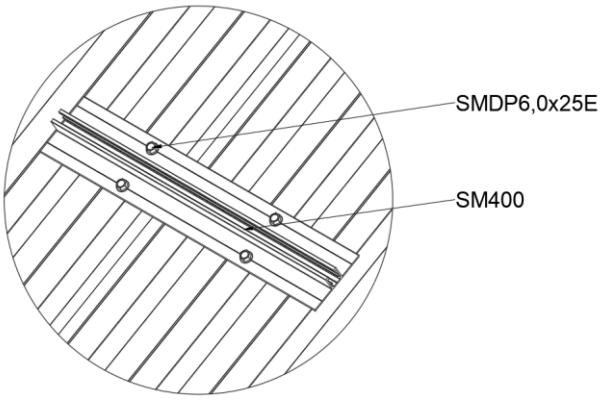

2

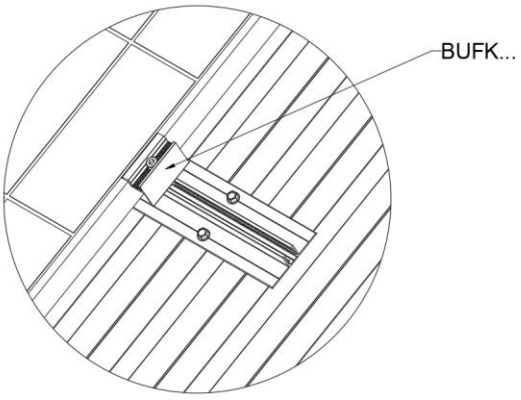

3

