NÁVOD NA MONTÁŽ KONŠTRUKCIE DS-V4N

Výrobca: BAKS – Kazimierz Sielski 27.12.2021

ul. Jagodne 5

05-480 Karczew

Poľsko

Konštrukcia pre panely vo zvislom usporiadaní (na výšku).
Montáž na šikmú strechu krytú keramickou škridlou.

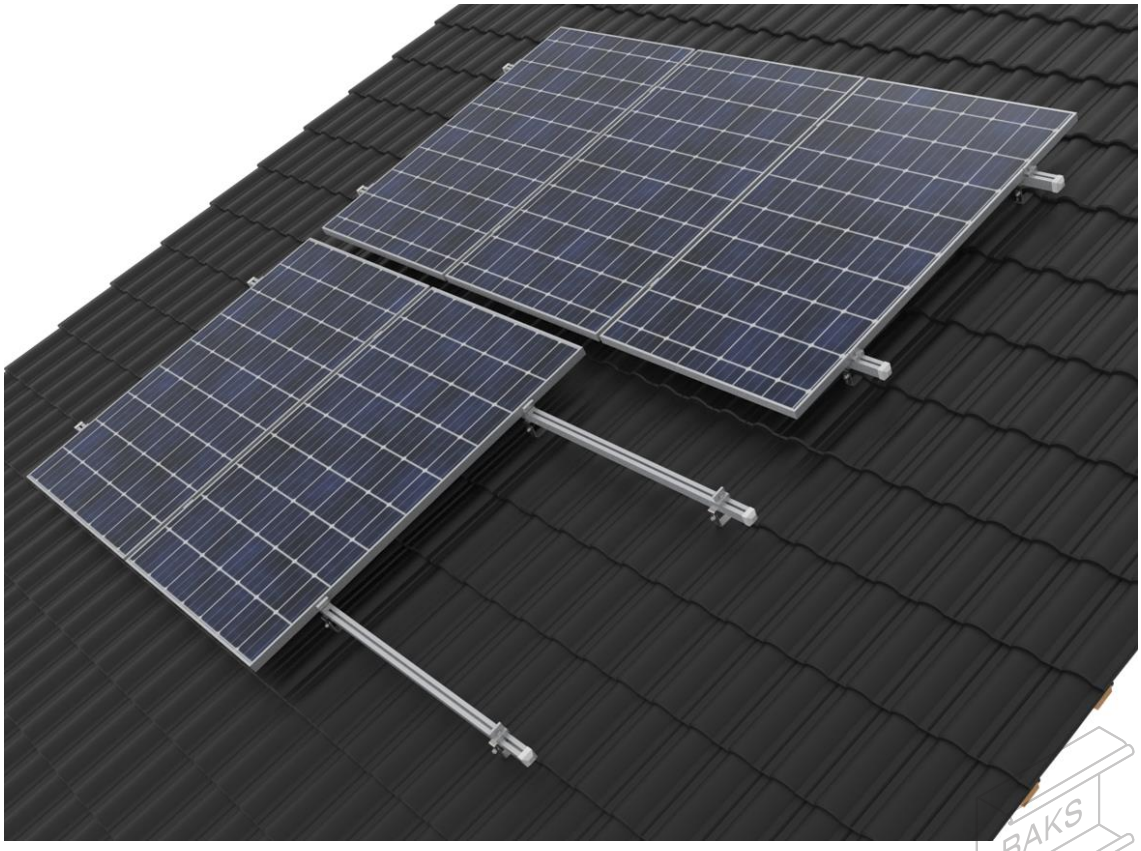

1. Potrebné náradie na montáž konštrukcie

• Imbusový kľúč veľkosti 6
• Aku skrutkovač s reguláciou otáčok a krútiaceho momentu
• Imbusový bit veľkosti 6 do skrutkovača
• Očkovo-vidlicové kľúče 13, 15, 17 mm
• Račňa s nástrčnými kľúčmi 13, 15, 17 mm
• Predĺženie 100–120 mm pre nástrčné kľúče
• Gumené kladivo
• Strešný tmel odolný voči UV žiareniu
• Momentový kľúč, rozsah 10–45 Nm

2. Všeobecné informácie:

• Konštrukciu možno použiť vo veterných a snehových oblastiach podľa noriem STN EN 1991-1-3 a STN EN 1991-1-4.
• Pred začatím montáže si prečítajte návod na montáž fotovoltických panelov
• Prvky sa smú rezať iba pomaly bežiacimi chvostovými pílami a ručnými pílami s nástrojmi z kvalitnej ocele, aby sa materiál nadmerne nezohrieval.
• Rezné hrany prvkov z pozinkovanej ocele treba bezpodmienečne ochrániť – obrúsiť brúsnym papierom, očistiť a odmastiť, po vysušení natrieť zinkovou pastou minimálne v troch vrstvách.
• Prítlačné svorky nemontujte do krajných otvorov montážnych profilov
• Skrutky SAM8x...E s maticami NRM8F uťahujte momentom 12–14 Nm
• Skrutky SAM8x...E s maticami NKWSM8A uťahujte momentom 12–14 Nm
• Pri uťahovaní skrutiek SGKFM8x20 a SGKFM10x20PV držte hlavu skrutky rukou tak, aby sa podložka zaprela o steny otvoru, potom skrutku pomaly doťahujte skrutkovačom, kým sa v otvore nezablokuje. Nakoniec ju dotiahnite momentom: M8 – 22 Nm; M10 – 42 Nm.
• Skrutky SSZ10x20E a SRM10x...F uťahujte momentom 20 Nm



3. Montáž konštrukcie typu DS-V4N

- Určte polohu krokiev
- Určte polohu krajných strešných držiakov; nosný profil môže presahovať za krajné držiaky najviac 300 mm.
- Okraj FV panela musí byť aspoň 500 mm od okraja strechy
- Rozostup ďalších držiakov vo zvislom smere závisí od montážnych zón určených výrobcom panelov, vo vodorovnom smere sa montujú do každej krokvy
- Uzemňovacie podložky PUP sa vkladajú do miest montáže stredných svoriek PUF
- Pri párnom počte modulov v jednom rade sa uzemňovacie podložky montujú ku každej druhej dvojici modulov
- Pri nepárnom počte modulov treba pridať podložky PUP aj pod krajné svorky PUF, aby bol uzemnený aj posledný modul

4. Zoznam prvkov konštrukcie DS-V4N vo verzii s hliníkovými profilmi PAL40H40

Nr	Názov	Symbol výrobku	Účel v konštrukcii
1	Hliníkový profil	PAL40H40/...	Nosný profil
2	Spojka	LPAN40	Spojka hliníkového profilu
3	Nastaviteľný strešný držiak	DUR40E	Upevnenie konštrukcie ku krokvám
4	Skrutka do dreva	DDW8x100	Upevnenie konštrukcie ku krokvám
5	Krajná svorka	BUF...	Krajná svorka panelov
6	Stredná svorka	PUF	Stredná svorka panelov
7	Uzemňovacia podložka	PUP	Uzemnenie panelov
8	Skrutka	SAM8x...E	Skrutka svorky
9	Posuvná matica	NKWSM8A	Nut
10	Pružná podložka	PS8E	Podložka
11	Skrutka	SSZ10x20E	Upevnenie profilu k držiaku na falc
12	Profilová matica	NKZM10E	Upevnenie profilu k držiaku na falc



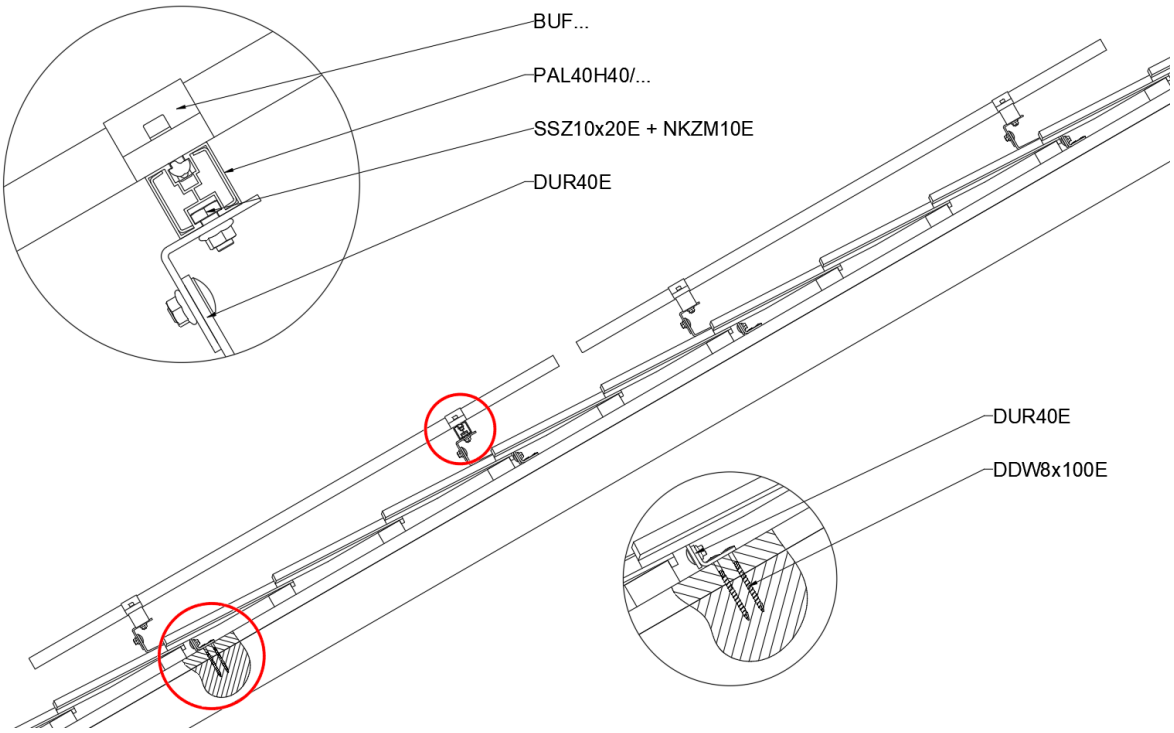
BUF...
PAL40H40/...
SSZ10x20E + NKZM10E
DUR40E
DUR40E
DDW8x100E

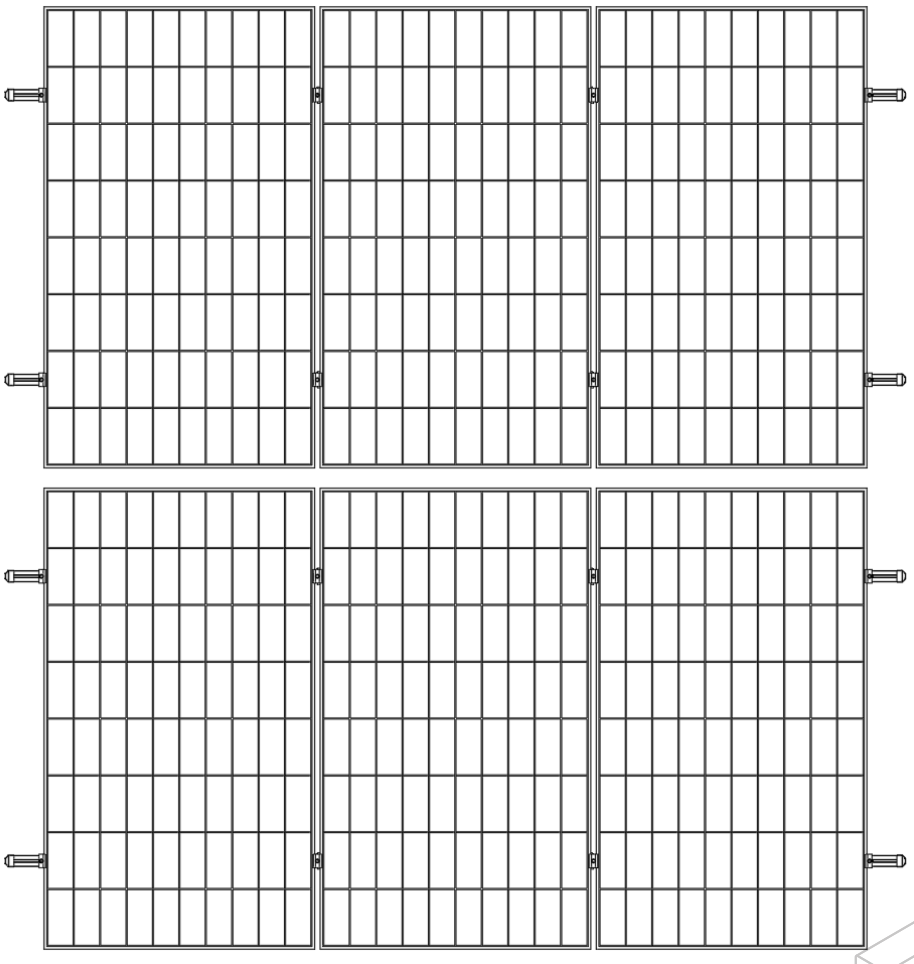

1

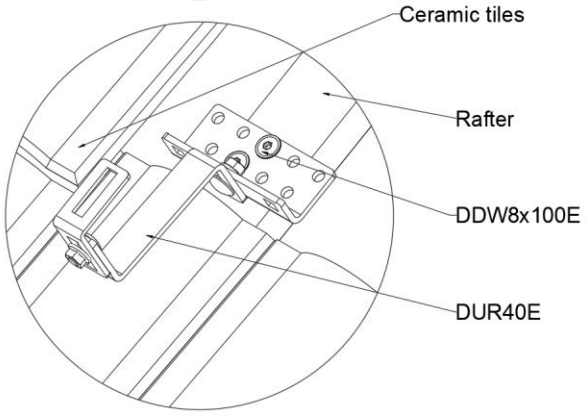
Ceramic tiles
Rafter
DDW8x100E
DUR40E

2

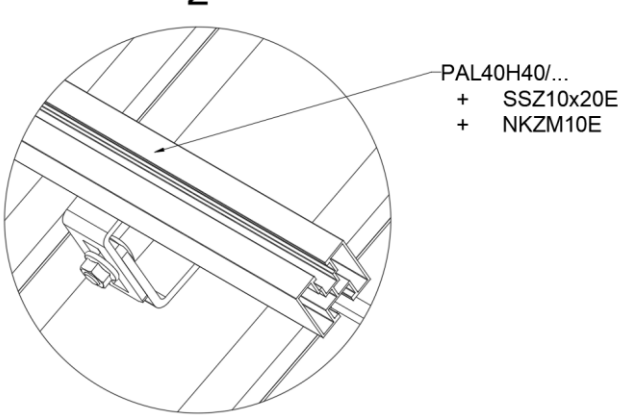
PAL40H40/...
+ SSZ10x20E
+ NKZM10E

3

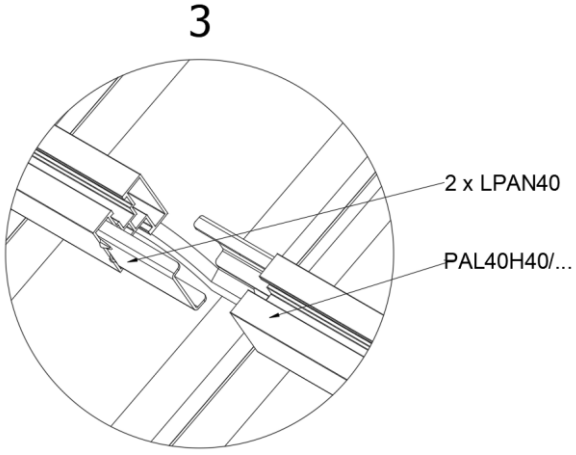
2 x LPAN40
PAL40H40/...

4

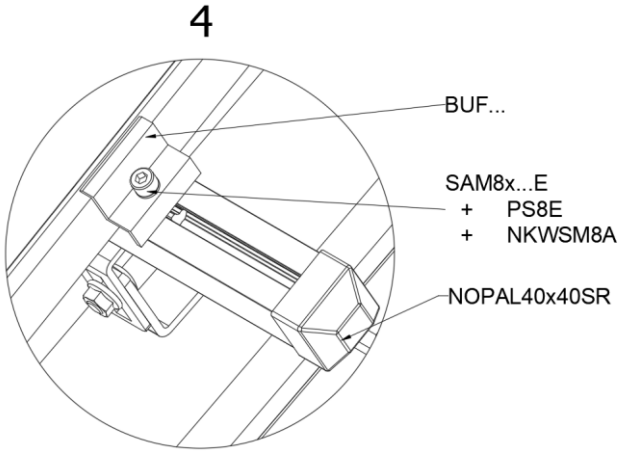
BUF...
SAM8x...E
+ PS8E
+ NKWSM8A
NOPAL40x40SR

5

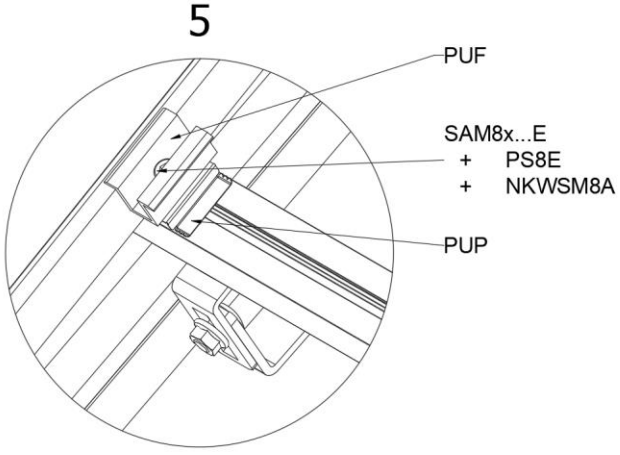
PUF
SAM8x...E
+ PS8E
+ NKWSM8A
PUP

5. Zoznam prvkov konštrukcie DS-V4N s alternatívnymi profilmi

Nr	Názov	Symbol výrobku	Účel v konštrukcii
1	C-profil	CWP40H35/...MC	Nosný profil
2	Spojka	LC40H35MC	Spojka C-profilu
3	Nastaviteľný strešný držiak	DUR40E	Upevnenie konštrukcie ku krokvám
4	Skrutka do dreva	DDW8x100	Upevnenie konštrukcie ku krokvám
5	Krajná svorka	BUF...	Krajná svorka panelov
6	Stredná svorka	PUF	Stredná svorka panelov
7	Uzemňovacia podložka	PUP	Uzemnenie panelov
8	Skrutka	SAM8x...E	Skrutka svorky
9	Profilová matica	NRM8F	Nut
10	Pružná podložka	PS8E	Podložka
11	Skrutka s guľatou hlavou	SGKFM...	Skrutka + matica s límcom

• Hliníkové profily PAL30H32 možno použiť v 1. veternej oblasti a v 1., 2. a 3. snehovej oblasti • Rozostup podpier najviac 0,8 m

Nr	Názov	Symbol výrobku	Účel v konštrukcii
1	Hliníkový profil	PAL30H32/...	Nosný profil
2	Spojka	LPAN30	Spojka hliníkového profilu
3	Nastaviteľný strešný držiak	DUR40E	Upevnenie konštrukcie ku krokvám
4	Skrutka do dreva	DDW8x100	Upevnenie konštrukcie ku krokvám
5	Krajná svorka	BUF...	Krajná svorka panelov
6	Stredná svorka	PUF	Stredná svorka panelov
7	Uzemňovacia podložka	PUP	Uzemnenie panelov
8	Skrutka	SAM8x...E	Skrutka svorky
9	Posuvná matica	NKWSM8A	Nut
10	Pružná podložka	PS8E	Podložka
11	Skrutka	SSZ10x20E	Upevnenie profilu k držiaku na falc
12	Profilová matica	NKZM10E	Upevnenie profilu k držiaku na falc



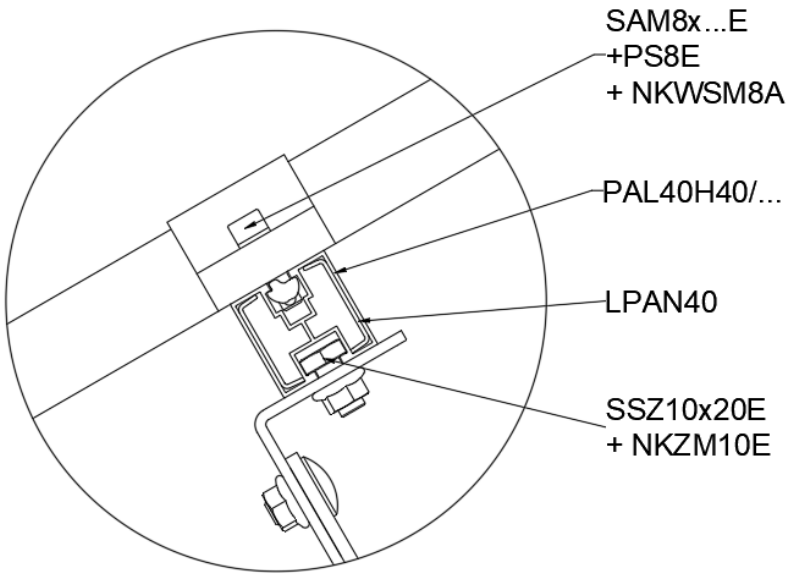
SAM8x...E
+PS8E
+ NKWSM8A
PAL40H40/...
LPAN40
SSZ10x20E
+ NKZM10E

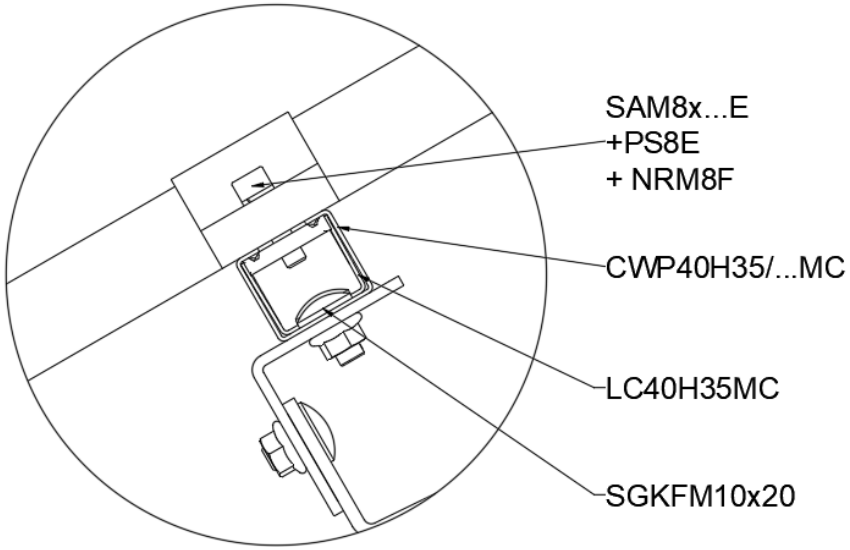
SAM8x...E
+PS8E
+ NRM8F
CWP40H35/...MC
LC40H35MC
SGKFM10x20

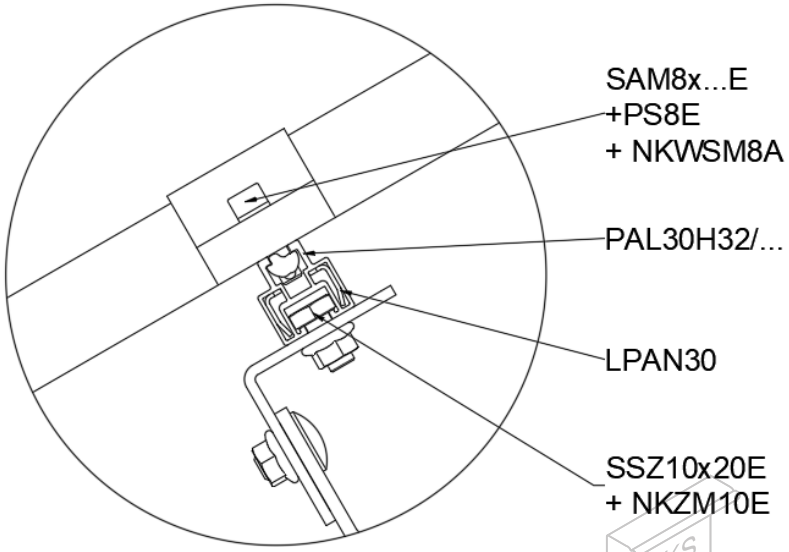
SAM8x...E
+PS8E
+ NKWSM8A
PAL30H32/...
LPAN30
SSZ10x20E
+ NKZM10E