NÁVOD NA MONTÁŽ KONŠTRUKCIE DP-DTVKN

Výrobca: BAKS – Kazimierz Sielski

ul. Jagodne 5

05-480 Karczew

Poľsko

Oceľová konštrukcia na plochú strechu v kotvenej verzii.

Montáž FV panelov vo zvislom usporiadaní (na výšku).



1. Potrebné náradie na montáž konštrukcie

- Imbusový kľúč veľkosti 6
- Aku skrutkovač s reguláciou otáčok a krútiaceho momentu
- Imbusový bit veľkosti 6 do skrutkovača
- Očkovo-vidlicové kľúče 13, 15, 17 mm
- Račňa s nástrčnými kľúčmi 13, 15, 17 mm
- Predĺženie 100–120 mm pre nástrčné kľúče
- Gumené kladivo
- Momentový kľúč, rozsah 10–45 Nm

2. Všeobecné informácie:

- Konštrukciu možno použiť vo veterných a snehových oblastiach podľa noriem STN EN 1991-1-3 a STN EN 1991-1-4.
- Pred montážou konštrukcie si prečítajte návod na montáž fotovoltických panelov
- Hodnotu a rozmiestnenie balastu určí individuálne oprávnený statik
- Skrutky SAM8x...E a matice NRM8F uťahujte momentom 12–14 Nm
- Pri uťahovaní skrutiek SGKFM8x20 a SGKFM10x20PV držte hlavu skrutky tak, aby sa podložka zaprela o steny otvoru, potom skrutku pomaly doťahujte skrutkovačom, kým sa v otvore nezablokuje. Nakoniec ju dotiahnite momentom: M8 – 22 Nm; M10 – 42 Nm.



1. Zoznam prvkov konštrukcie DP-DTVKN

No.	Výrobok	Názov výrobku	Účel v konštrukcii
1	C-profil	CC55H50/...MC	Hlavný profil
2	C-profil	CC50H35/...MC	Montážny profil konštrukcie
3	C-profil	CMP41H41/...MC	Montážny profil panelov
4	Spojka C-profilu	LC41H41MC	Spojenie C-profilov CMP41H41/...MC
5	Krajný držiak	BUF...	Montážny držiak panelov
6	Stredný držiak	PUF	Stredný držiak panelov
7	Uzemňovacia podložka	PUP	Uzemnenie panelov
8	Skrutka	SAM8x...E	Skrutka na upevnenie držiaka
9	Pružná podložka	PS8E	Pružná podložka
10	Rombová matica	NRM8F	Nut
11	Kotva	PSRM10x90F	Príklad kotvy na upevnenie konštrukcie
12	Antivibračná guma	SBV50x500	Oddelenie prvkov podkonštrukcie od strešného plášťa
13	Skrutka s guľatou hlavou	SGKFM...	Skrutka + matica s límcom
14	Podložka profilu s antivibračnou gumou	PC100C	Zabraňuje tlaku koncov oceľových profilov na strešný plášť
15	Ochranná krytka	NOWPAL40x40SR	Chráni konce oceľových profilov

2. Montáž konštrukcie DP-DTVKN. Uzemňovacie podložky typu PUP sa vkladajú do miest montáže stredných svoriek PUF.

Pri párnom počte modulov v jednom rade sa uzemňovacie podložky montujú ku každej druhej dvojici modulov.

Pri nepárnom počte modulov treba pridať uzemňovacie podložky aj pod krajné svorky PUF, aby bol uzemnený aj posledný modul.



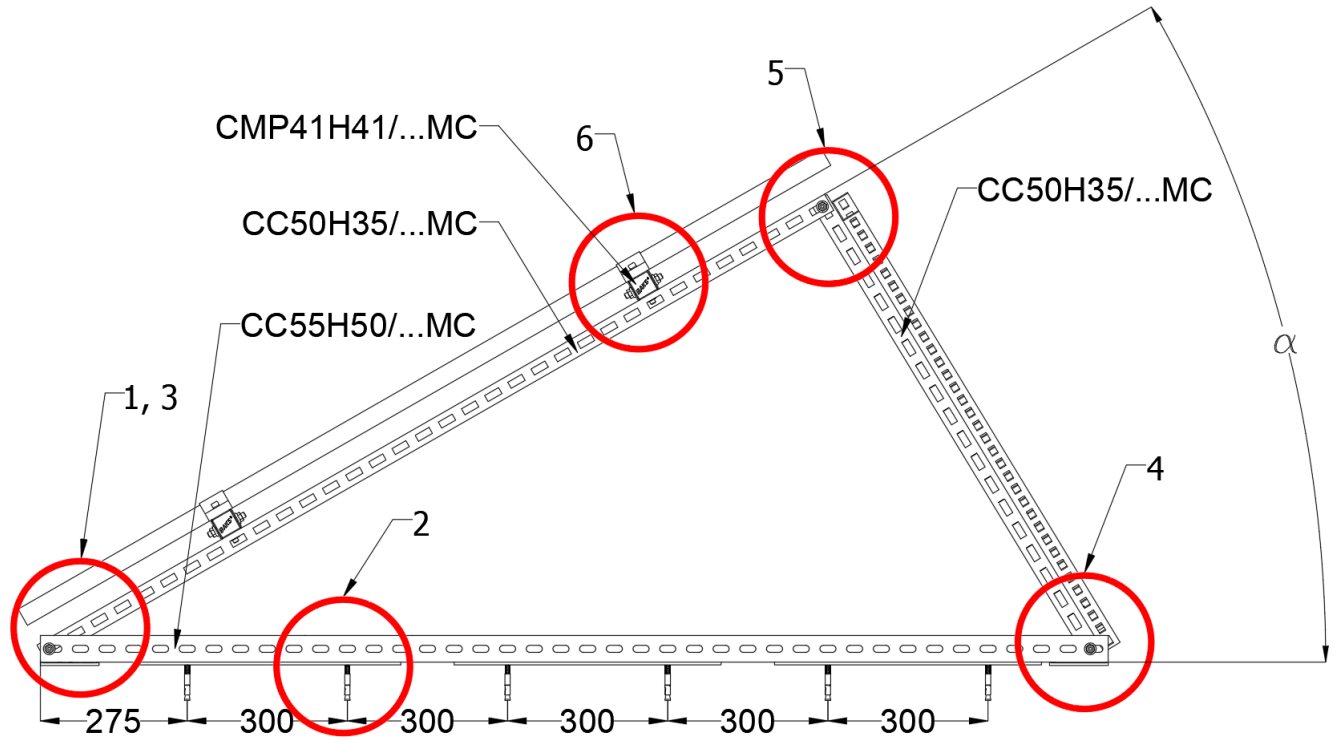

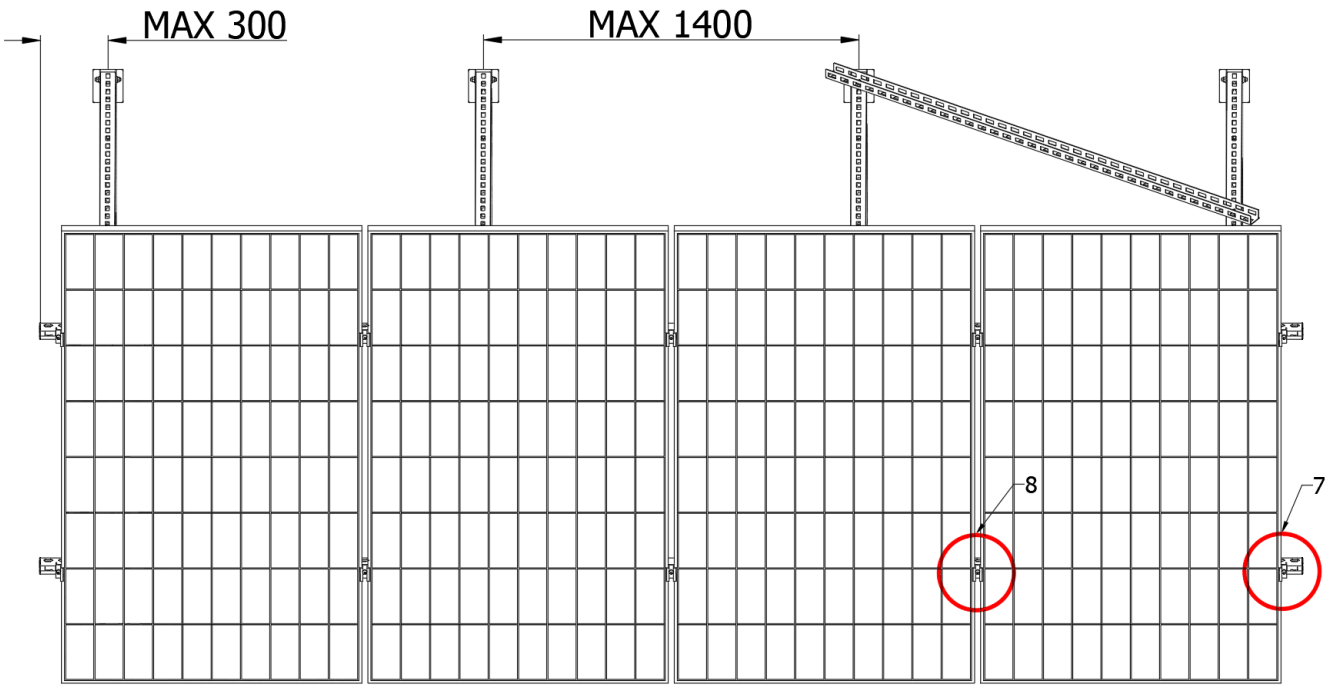

Konštrukcie možno použiť najviac v kombinácii oblastí 1W3S.

1

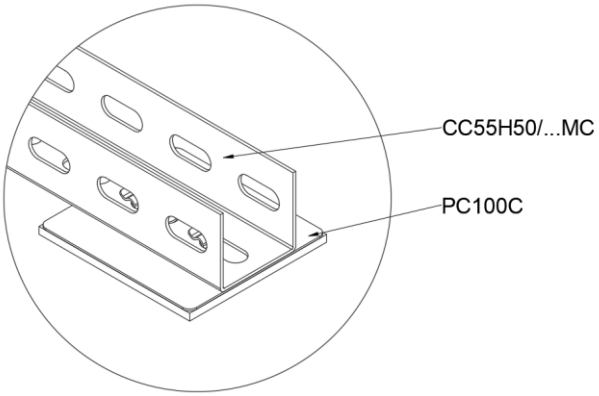
CC55H50/...MC
PC100C

2

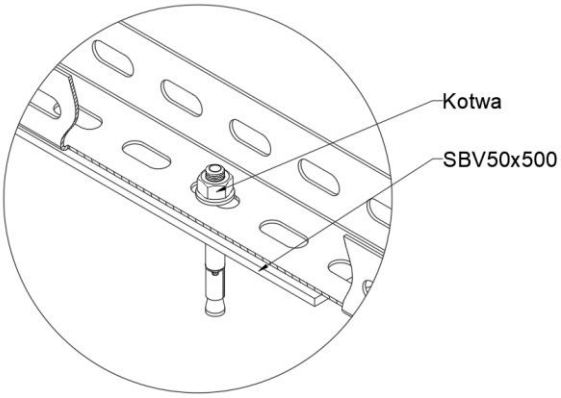
Kotwa
SBV50x500

3

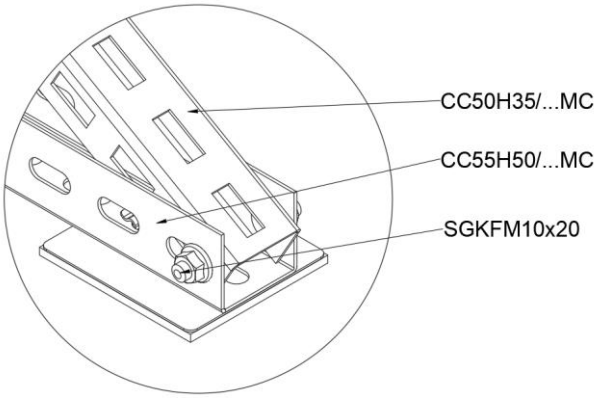
CC50H35/...MC
CC55H50/...MC
SGKFM10x20

4

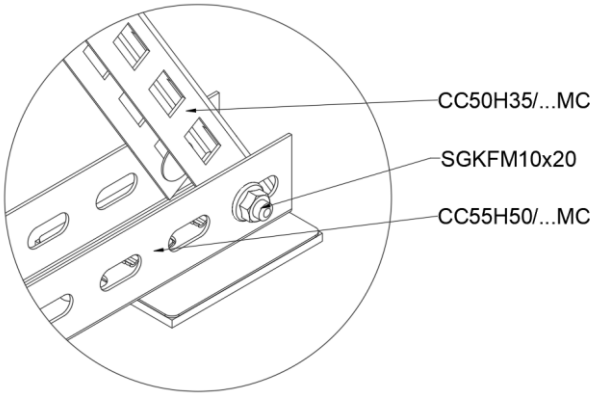
CC50H35/...MC
SGKFM10x20
CC55H50/...MC

5

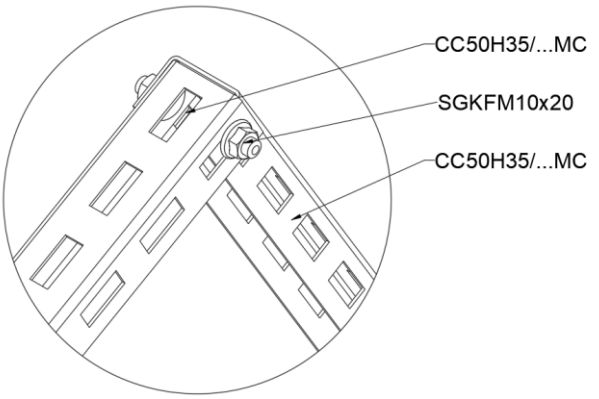
CC50H35/...MC
SGKFM10x20
CC50H35/...MC

6

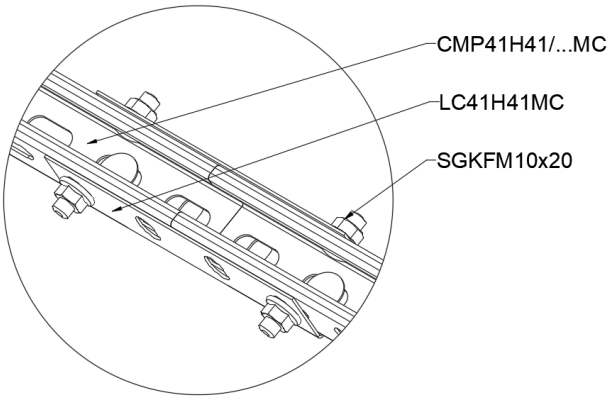
CMP41H41/...MC
LC41H41MC
SGKFM10x20

7

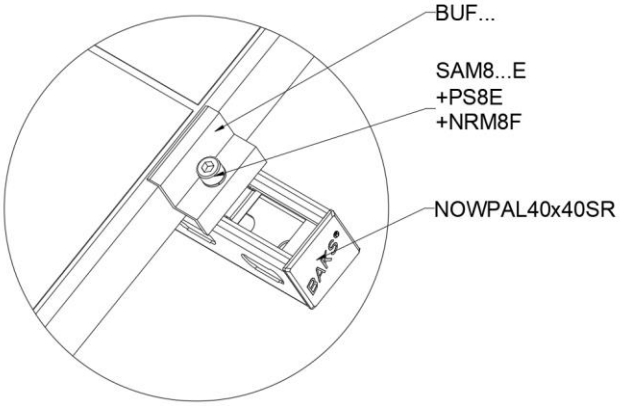
BUF...
SAM8...E
+PS8E
+NRM8F
NOWPAL40x40SR

8

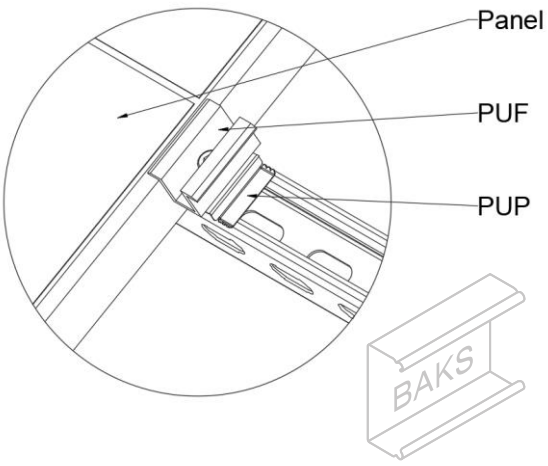
Panel
PUF
PUP
BAKS