NÁVOD NA MONTÁŽ KONŠTRUKCIE
DP-DTHWS (montáž za kratšiu stranu modulu)

Výrobca:

BAKS

ul. Jagodne 5

05-480 Karczew

Poľsko

Oceľová konštrukcia na ploché strechy v lepenom vyhotovení.

Montáž FV modulov vo vodorovnej orientácii (na ležato)
za kratšiu stranu modulu.

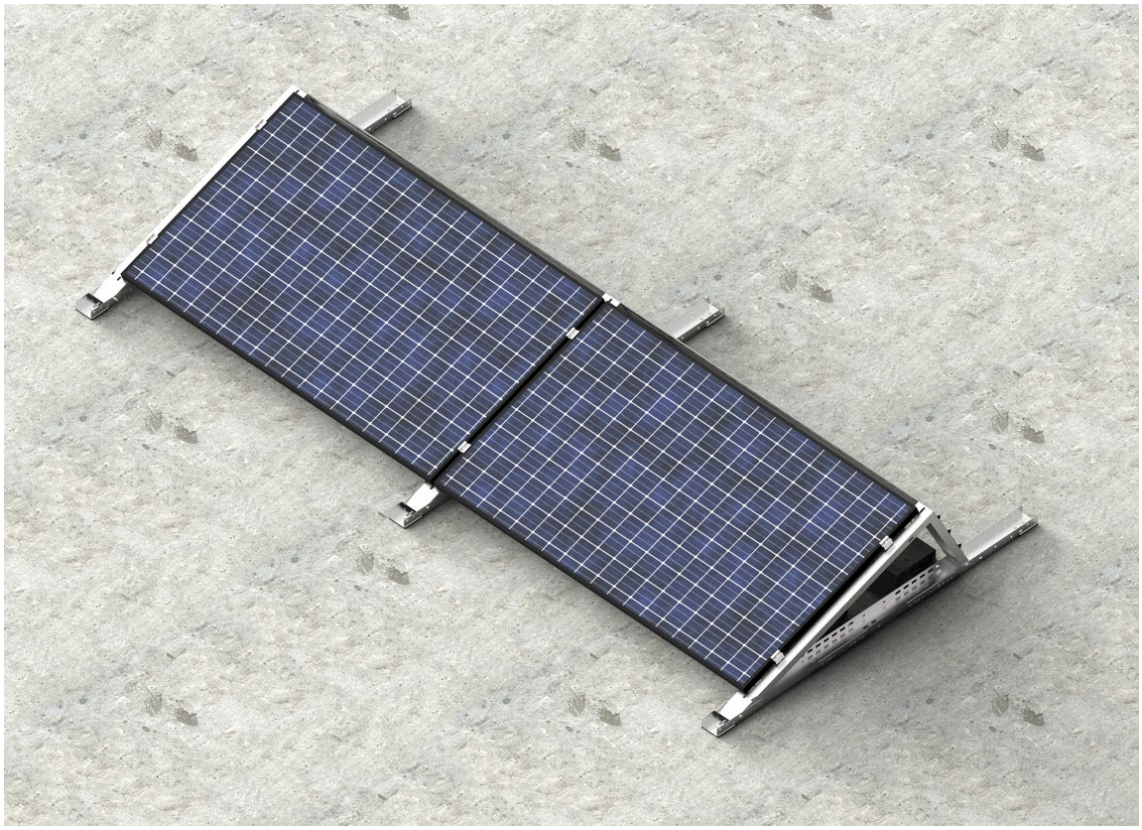

BAKS - KAZIMIERZ SIELSKI ul. Jagodne 5, 05-480 Karczew NIP: 5320102041 Regon: 008278930

Internet: www.baks.com.pl
E-mail: baks@baks.com.pl
Tel. 22 710 81 00

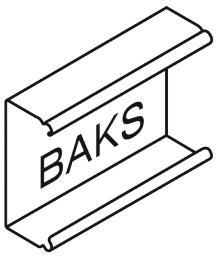

1. Potrebné náradie na montáž konštrukcie

- Imbusový kľúč veľkosti 6
- Aku skrutkovač s reguláciou otáčok a krútiaceho momentu
- Imbusový bit veľkosti 6 do skrutkovača
- Očkovo-vidlicový kľúč 13 mm
- Račňa s nástrčnými kľúčmi 13 mm
- Predĺženie 100–120 mm pre nástrčné kľúče
- Gumené kladivo
- Momentový kľúč, rozsah 10–30 Nm

2. Všeobecné informácie

- Konštrukciu možno použiť vo veterných a snehových oblastiach podľa noriem STN EN **1991-1-3 a STN EN 1991-1-4.**
- Pred začatím montáže dodržte návod na montáž od výrobcu FV modulov.
- Svorky BUFEK.../PUFK uťahujte momentom 12–14 Nm (overte v údajoch výrobcu modulov).
- Kontakt na technickú podporu BAKS – pondelok až piatok od 7.00 a.m. to 3:00 p.m.:
  marek.cedrowski@baks.com.pl tel. +48 22 710 81 96, +48 667 944 952 – zástupca vedúceho oddelenia fotovoltiky
  radoslaw.kramek@baks.com.pl tel.: +48 22 710 81 96 – technický poradca
  adam.wojciak@baks.com.pl tel.: +48 22 710 81 23 – technický poradca

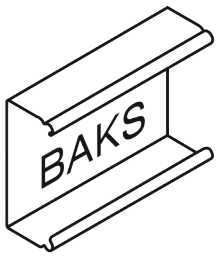

3. Prehľad prvkov konštrukcie DP-DTHWS

No	Popis	Symbol výrobku	Použitie v konštrukcii
1	Spodný profil	PDTSMC	Nosný profil
2	Horný profil	PGTSMC	Horný profil
3	Krajná svorka KLIK	BUFEK...	Krajná svorka modulu
4	Stredná svorka KLIK	PUFK	Stredná svorka modulu
5	Podložka profilu s antivibračnou gumou	PC100J	Zabraňuje tlaku koncov profilov na strešnú hydroizoláciu
6	Sada skrutiek	SKKM8x12E	Spojenie spodného a horného profilu
7	Veterná clona	OWN20/... MC	Veterná clona
9	Oceľová montážna doska	SPM2	Lepená montážna doska
10	Samovrtná skrutka	SMDP4.8x25E	Montáž veterných clon

Tabuľka 1. Prehľad prvkov konštrukcie

4. Montáž konštrukcie typu DP-DTHWS (montáž za kratšiu stranu modulu)

Rozmery A a B (rozmer B = dĺžka modulu + 20 mm) závisia od veľkosti montovaných modulov.
Určia sa skúšobným osadením modulu na už namontované profily PDTSMC a PGTSMC.

Najväčší modul, ktorý možno správne namontovať na konštrukciu DP-DTHWS za kratšiu stranu modulu: dĺžka 2100 mm × šírka 1150 mm (overte u výrobcu modulov).

BAKS - KAZIMIERZ SIELSKI ul. Jagodne 5, 05-480 Karczew NIP: 5320102041 Regon: 008278930

Internet: www.baks.com.pl
E-mail: baks@baks.com.pl
Tel. 22 710 81 00

Voľbou montážneho otvoru v pätke PDTSMC nastavíte sklon konštrukcie podľa obr. 1.

Veterné clony OWN20/...NMC montujte samovrtnými skrutkami SMPD4.8x25E.

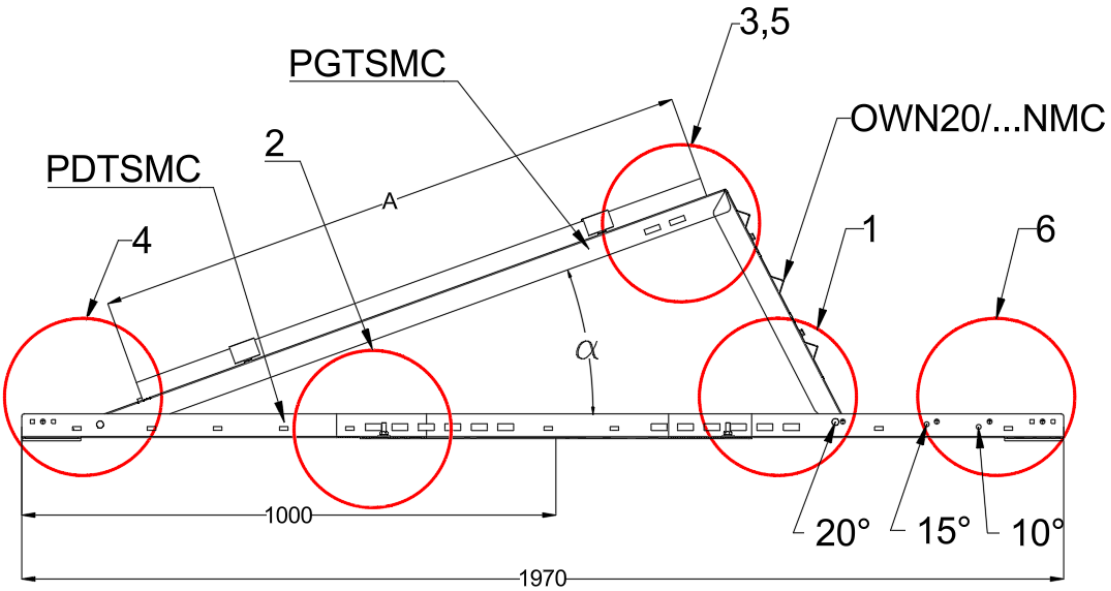

Fig. 1.

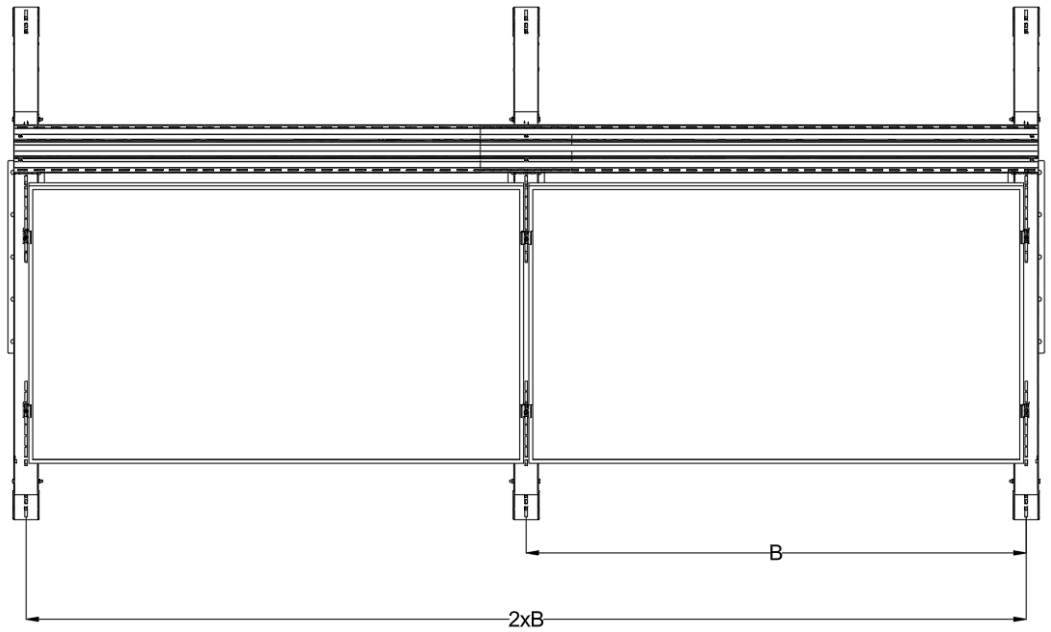

Fig. 2.

BAKS - KAZIMIERZ SIELSKI ul. Jagodne 5, 05-480 Karczew NIP: 5320102041 Regon: 008278930

Internet: www.baks.com.pl
E-mail: baks@baks.com.pl
Tel. 22 710 81 00

Návod na montáž dosky SPM2 na asfaltový pás. Pozor! Požiadavky na použitý asfaltový pás: 1. EN 12310-1 (odolnosť proti ďalšiemu trhaniu) – min. 145 N; 2. EN 12311-1 (pevnosť v ťahu) – min. 290 N / 50 mm; 3. EN 12316-1 (odolnosť spoja proti odlupovaniu) – min. 120 N / 50 mm; 4. EN 12317-1 (šmyková pevnosť spoja) – min. 490 N / 50 mm

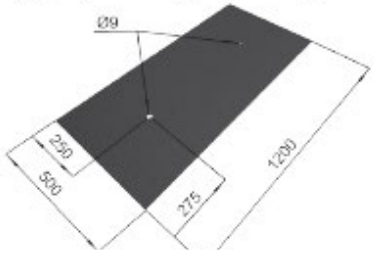

1. Pred montážou dosky SPM2 odrežte asfaltový pás s minimálnymi rozmermi 500 × 1200 mm. V miestach skrutiek vyrežte otvory Ø 9 mm a nakoniec zaoblite rohy pásu.

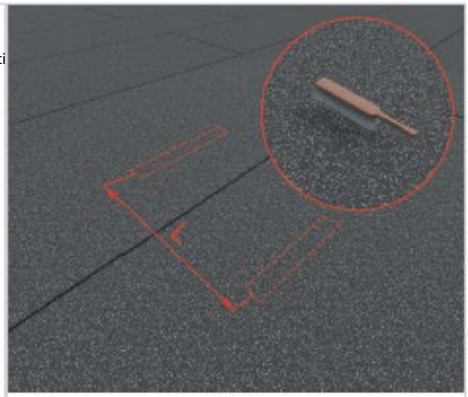

2. Odmerajte vzdialenosti medzi doskami SPM2, vyznačte ich polohu a potom očistite povrch strechy (pás 500 × 1200 mm) drôtenou kefou.

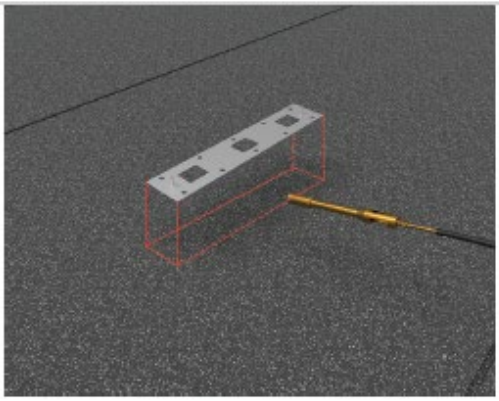

3. Na vyznačenom mieste nahrejte plochu vo veľkosti dosky alebo o niečo väčšiu.

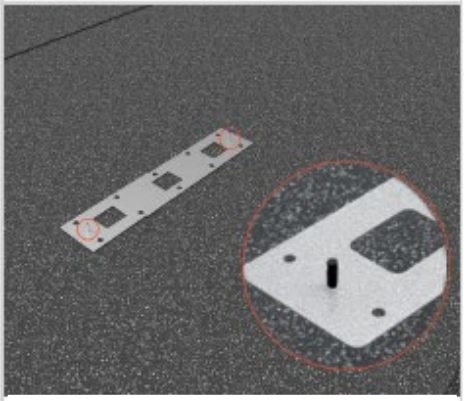

4. Dosky SPM2 položte na nahriate miesta a pritlačte k pripravenému povrchu. Vyčnievajúce závity chráňte krytkou NOP50.

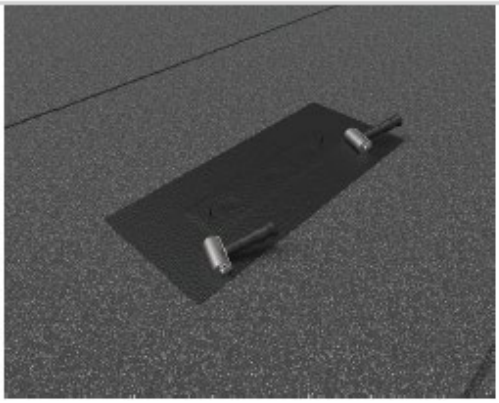

5. Pripravený asfaltový pás nahrejte, položte na dosku a v okolí otvorov pritlačte pokrývačským valčekom. 6. Nahrejte aj okraje asfaltového pásu a súčasne ich pritlačte pokrývačským valčekom.

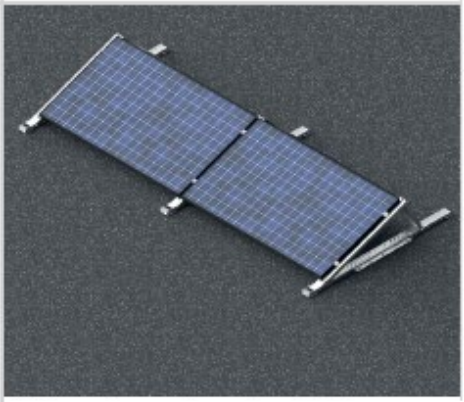

7. Pripravený asfaltový pás nahrejte, položte na dosku SPM2 a vyvŕtajte otvory cez DPD. Skrutky pritlačte pokrývačským valčekom.

BAKS - KAZIMIERZ SIELSKI ul. Jagodne 5, 05-480 Karczew NIP: 5320102041 Regon: 008278930

Internet: www.baks.com.pl
E-mail: baks@baks.com.pl
Tel. 22 710 81 00

Návod na montáž dosky SPM2 na strešnú fóliu. Pozor! Požiadavky na použitú fóliu PVC, ECB alebo EPO (min. hrúbka 1,2 mm): 1. EN 12310-2 (odolnosť proti trhaniu) – min. 105 N; 2. EN 12311-2 (pevnosť v ťahu) – min. 505 N / 50 mm; 3. EN 12316-2 (odolnosť spoja proti odlupovaniu) – min. 145 N / 50 mm; 4. EN 12317-2 (šmyková pevnosť spoja) – min. 445 N / 50 mm

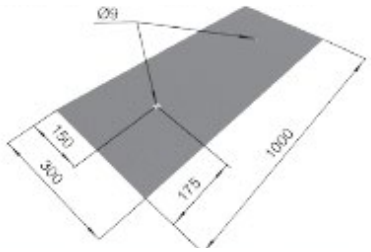

1. Pred montážou dosky SPM2 odrežte fóliu s minimálnymi rozmermi 300 × 1000 mm. V miestach skrutiek vyrežte otvory Ø 9 mm a nakoniec zaoblite rohy fólie.

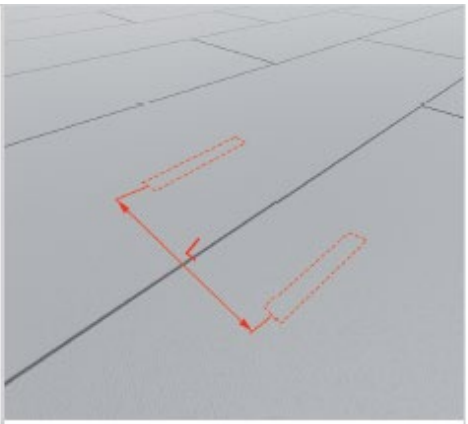

2. Odmerajte vzdialenosti medzi doskami SPM2 a vyznačte ich polohu.

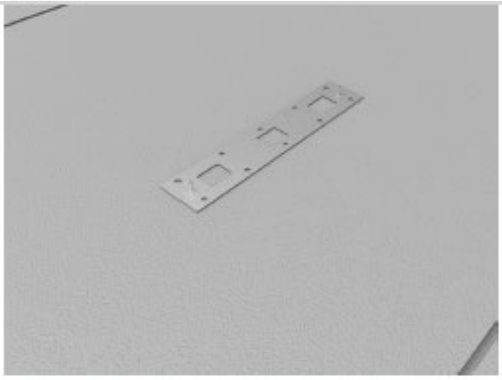

3. Dosku SPM2 položte na vyznačené miesto.

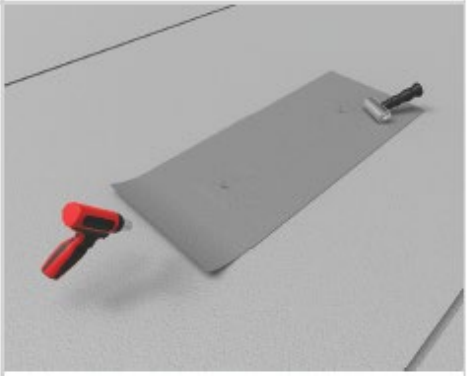

4. Dosku SPM2 prekryte pripravenou fóliou a začnite zvárať ručným zváracím strojom.
Najprv sa zvarí otvor 60 × 80 mm.
Po dostatočnom nahriatí fóliu pritlačte pokrývačským valčekom. Postup treba

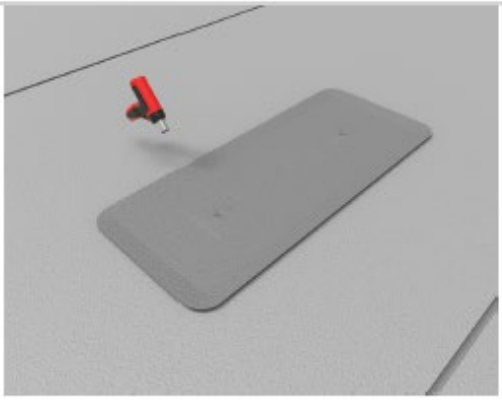

5. Po zvarení otvorov zvarte dookola všetky okraje. 6. Doska SPM2 zvarená s fóliou tvorí základ podkonštrukcie fotovoltického systému



7. Odborne zmontovaná konštrukcia s doskou SPM2 a montážnym systémom DP-DTHWS.

BAKS - KAZIMIERZ SIELSKI ul. Jagodne 5, 05-480 Karczew NIP: 5320102041 Regon: 008278930

Internet: www.baks.com.pl
E-mail: baks@baks.com.pl
Tel. 22 710 81 00

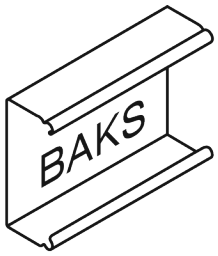

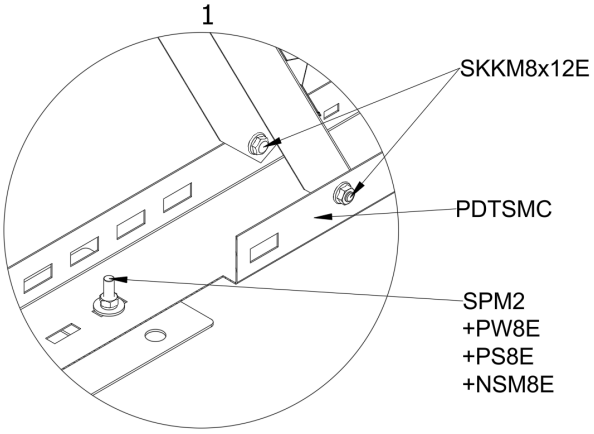

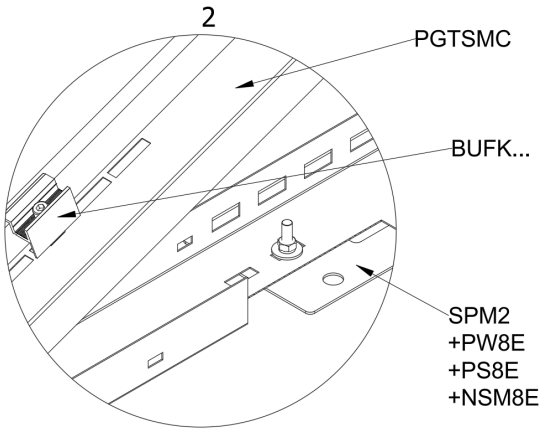

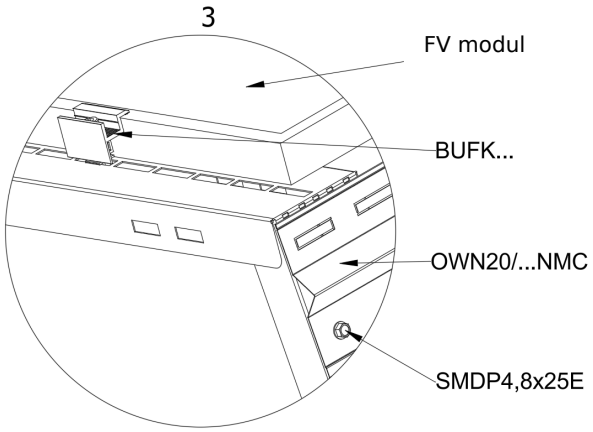

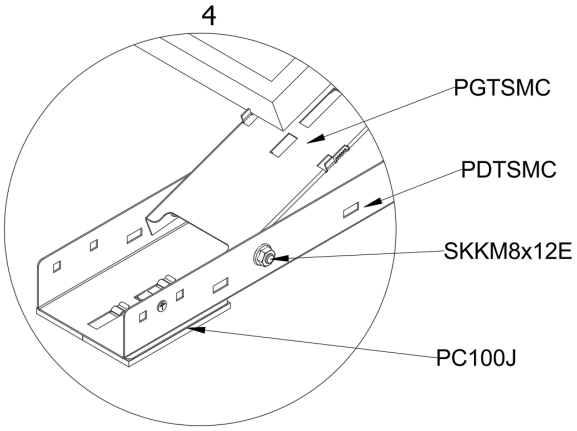

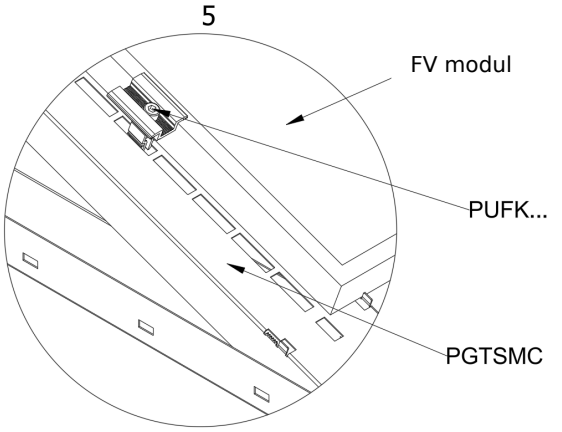

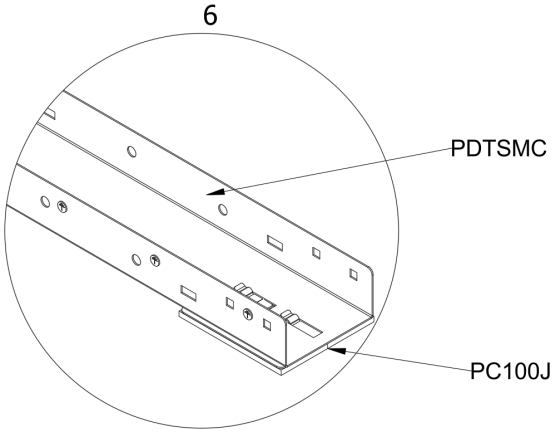

BAKS - KAZIMIERZ SIELSKI ul. Jagodne 5, 05-480 Karczew NIP: 5320102041 Regon: 008278930

Internet: www.baks.com.pl
E-mail: baks@baks.com.pl
Tel. 22 710 81 00

NÁVOD NA MONTÁŽ KONŠTRUKCIE DP-DTHWS (montáž za dlhšiu stranu modulu)

Výrobca:

BAKS

ul. Jagodne 5

05-480 Karczew

Poľsko

Oceľová konštrukcia na ploché strechy vo zváranom vyhotovení.

Montáž FV modulov vo vodorovnej orientácii (za dlhšiu stranu modulu).



BAKS - KAZIMIERZ SIELSKI ul. Jagodne 5, 05-480 Karczew NIP: 5320102041 Regon: 008278930

Internet: www.baks.com.pl
E-mail: baks@baks.com.pl
Tel. 22 710 81 00

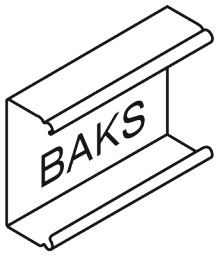

5. Potrebné náradie na montáž konštrukcie

• Imbusový kľúč veľkosti 6
• Aku skrutkovač s reguláciou otáčok a krútiaceho momentu
• Imbusový bit veľkosti 6 do skrutkovača
• Očkovo-vidlicový kľúč 13 mm
• Račňa s nástrčnými kľúčmi 13 mm
• Predĺženie 100–120 mm pre nástrčné kľúče
• Gumené kladivo
• Momentový kľúč, rozsah 10–30 Nm

6. Všeobecné informácie

• Konštrukciu možno použiť vo veterných a snehových oblastiach podľa noriem STN **EN 1991-1-3 a STN EN 1991-1-4.**
• Pred začatím montáže dodržte návod na montáž od výrobcu FV modulov.
• Svorky BUFEK... uťahujte momentom 12–14 Nm (overte v údajoch výrobcu modulov).
• Kontakt na technickú podporu BAKS – pondelok až piatok od 7.00 a.m. to 3:00 p.m.:
marek.cedrowski@baks.com.pl tel.: +48 22 710 81 96, +48 667 944 952 zástupca vedúceho oddelenia fotovoltiky
radoslaw.kramek@baks.com.pl tel.: +48 22 710 81 96 – technický poradca
adam.wojciak@baks.com.pl tel.: +48 22 710 81 23 – technický poradca

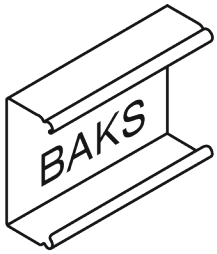

7. Prehľad prvkov konštrukcie DP-DTHWS

No	Popis	Symbol výrobku	Použitie v konštrukcii
1	Spodný profil	PDTSMC	Nosný profil
2	Horný profil	PGTSMC	Horný profil
3	Krajná svorka KLIK	BUFEK...	Krajná svorka modulu
4	Podložka profilu s antivibračnou gumou	PC100J	Zabraňuje tlaku koncov profilov na strešnú hydroizoláciu
5	Sada skrutiek	SKKM8x12E	Spojenie spodného a horného profilu
6	Veterná clona	OWN20/... MC	Veterná clona
8	Oceľová montážna doska	SPM2	Lepená montážna doska
9	Samovrtná skrutka	SMDP4.8x25E	Montáž veterných clon

Tabuľka 1. Prehľad prvkov konštrukcie

8. Montáž konštrukcie typu DP-DTHWS (montáž za dlhšiu stranu modulu)

Rozmery A, B, C a D (rozmer C = vzdialenosť svorky modulu podľa návodu výrobcu modulov) závisia od modulov. Rozmer D je premenlivý rozmer podľa dĺžky modulu.

Rozmer A zodpovedá šírke modulu (najväčšia prípustná šírka modulu: 1150 mm). Rozmer B zodpovedá dĺžke modulu.

Voľbou montážneho otvoru v pätke PDTSMC nastavíte sklon konštrukcie podľa obr. 1.

Veterné clony OWN20/...NMC montujte samovrtnými skrutkami SMPD4.8x25E.

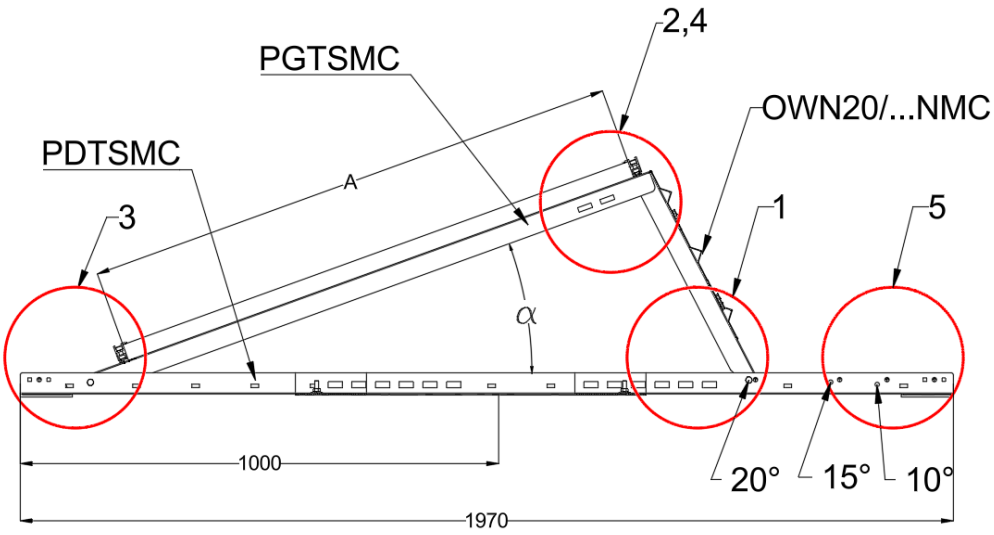

Fig. 2.

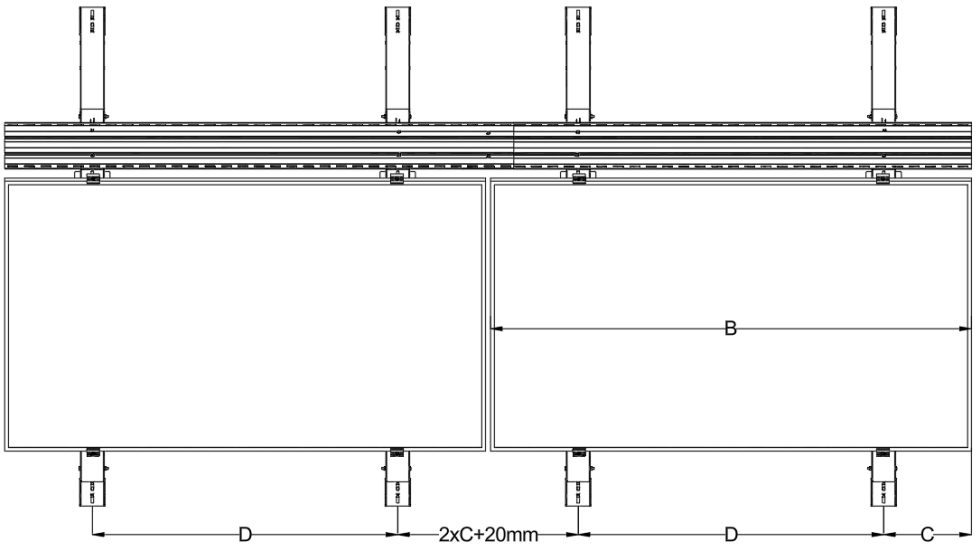

Fig. 2.

BAKS - KAZIMIERZ SIELSKI ul. Jagodne 5, 05-480 Karczew NIP: 5320102041 Regon: 008278930

Internet: www.baks.com.pl
E-mail: baks@baks.com.pl
Tel. 22 710 81 00

Assembly instructions for SPM2 Steel Fixing Plate to roofing felt
Note:
Requirements of the roofing felt to be used:
1) EN 12310-1 min 145N
2) EN 12311-1 min 290N/50 mm
3) EN 12316-1 min 120N/50 mm
4) EN 12317-1 min 490N/50 mm

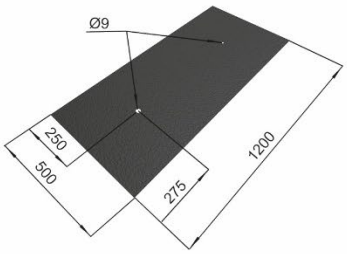

1. Before starting to inSteell the SPM2 plates, cut out a fragment of roofing felt with minimum dimensions of 500 x 1200 mm, then cut out holes with a diameter of Ø9 mm in the locations of screws

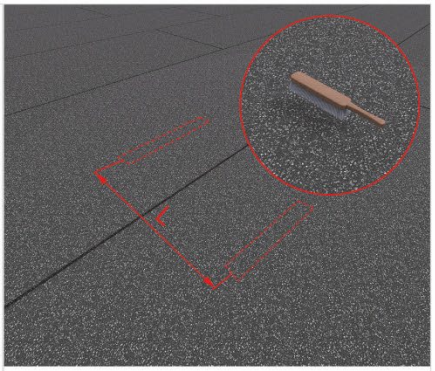

2. Measure the distance between the SPM2 plates, mark the points and then use a wire brush to clean the 500 x 1200 mm area of the roofing felt on the roof

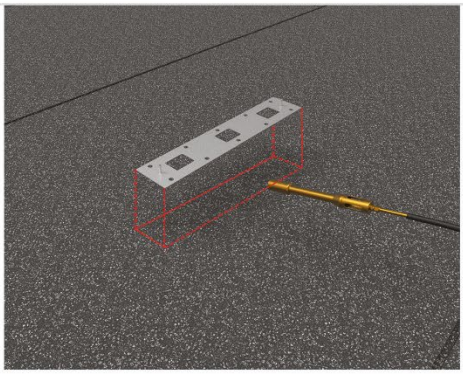

3. On the designated area heat the surface in the size of a plate or slightly larger

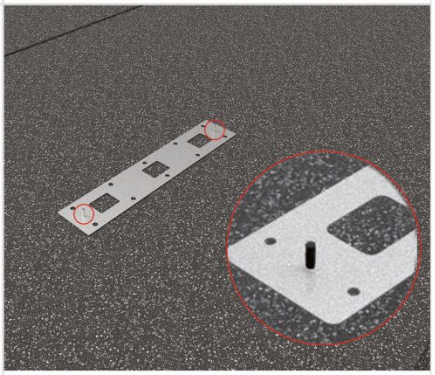

4. SPM2 plate should be placed on heated areas, pressed against prepared surface, protruding threads should be secured with NOP50 protection cap

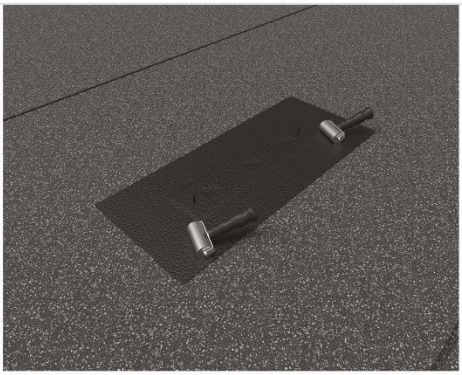

5. Warm up the prepared roofing felt, cover the plate with it and then press it with a roofing roller in the locations of the holes
6. Warm up the side of the roofing felt and the surface and at the same time press the roofing felt with a roofing roller, repeat the operation for each side until the plate is fully fixed to the roof surface

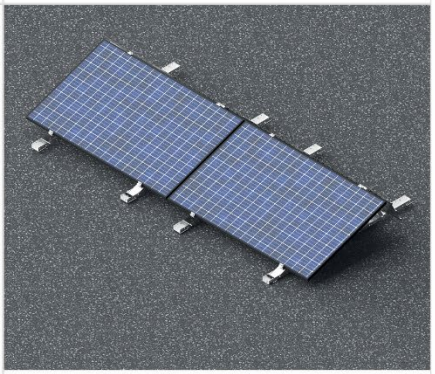

7. Correctly installed structure using SPM2 plate and DP-DTHWS mounting system

BAKS - KAZIMIERZ SIELSKI ul. Jagodne 5, 05-480 Karczew NIP: 5320102041 Regon: 008278930

Internet: www.baks.com.pl
E-mail: baks@baks.com.pl
Tel. 22 710 81 00

Návod na montáž dosky SPM2 na asfaltový pás. Pozor! Požiadavky na použitý asfaltový pás: 1. EN 12310-1 (odolnosť proti ďalšiemu trhaniu) – min. 145 N; 2. EN 12311-1 (pevnosť v ťahu) – min. 290 N / 50 mm; 3. EN 12316-1 (odolnosť spoja proti odlupovaniu) – min. 120 N / 50 mm; 4. EN 12317-1 (šmyková pevnosť spoja) – min. 490 N / 50 mm

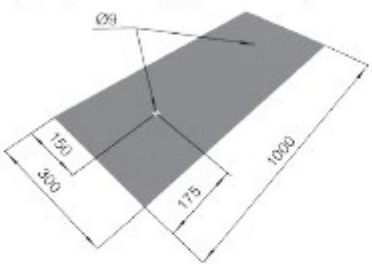

1. Pred montážou dosky SPM2 odrežte asfaltový pás s minimálnymi rozmermi 300 × 1200 mm. V miestach skrutiek vyrežte otvory Ø 9 mm a nakoniec zaoblite rohy pásu.

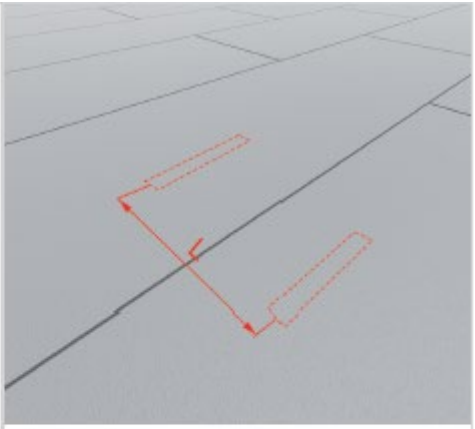

2. Odmerajte vzdialenosti medzi doskami SPM2 a vyznačte ich polohu.

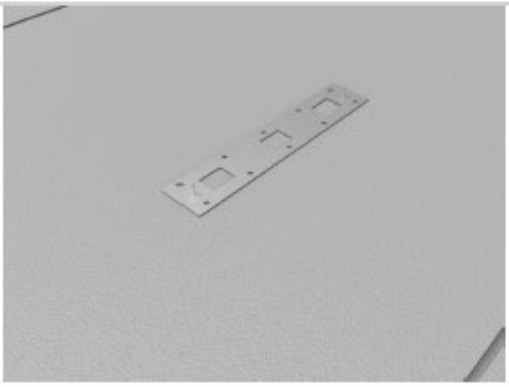

3. Dosku SPM2 položte na vyznačené miesto.

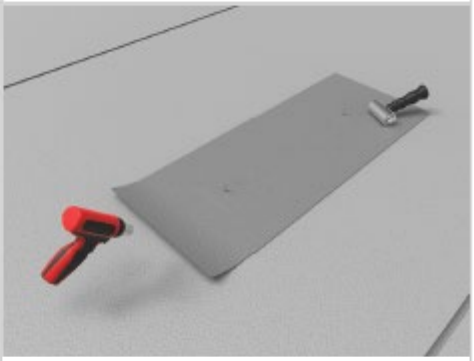

4. Dosku SPM2 prekryte pripravenou fóliou a začnite zvárať ručným zváracím strojom. Najprv sa zvarí otvor 60 × 80 mm. Po dostatočnom nahriatí fóliu pritlačte pokrývačským valčekom. Postup zopakujte pri ďalších otvoroch.

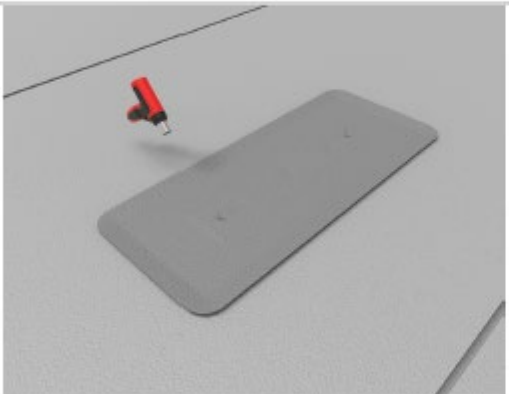

5. Po zvarení otvorov zvarte dookola všetky okraje.

6. Doska SPM2 zvarená s fóliou tvorí základ podkonštrukcie fotovoltického systému.

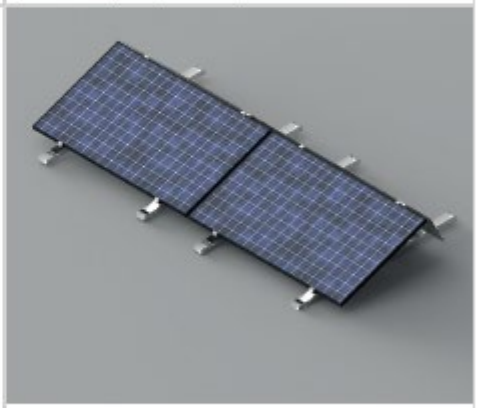

7. Odborne zmontovaná konštrukcia s doskou SPM2 a montážnym systémom DP-DTHWS.

BAKS - KAZIMIERZ SIELSKI ul. Jagodne 5, 05-480 Karczew NIP: 5320102041 Regon: 008278930

Internet: www.baks.com.pl
E-mail: baks@baks.com.pl
Tel. 22 710 81 00

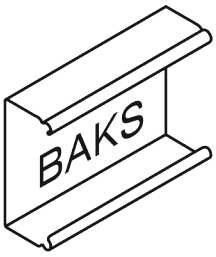

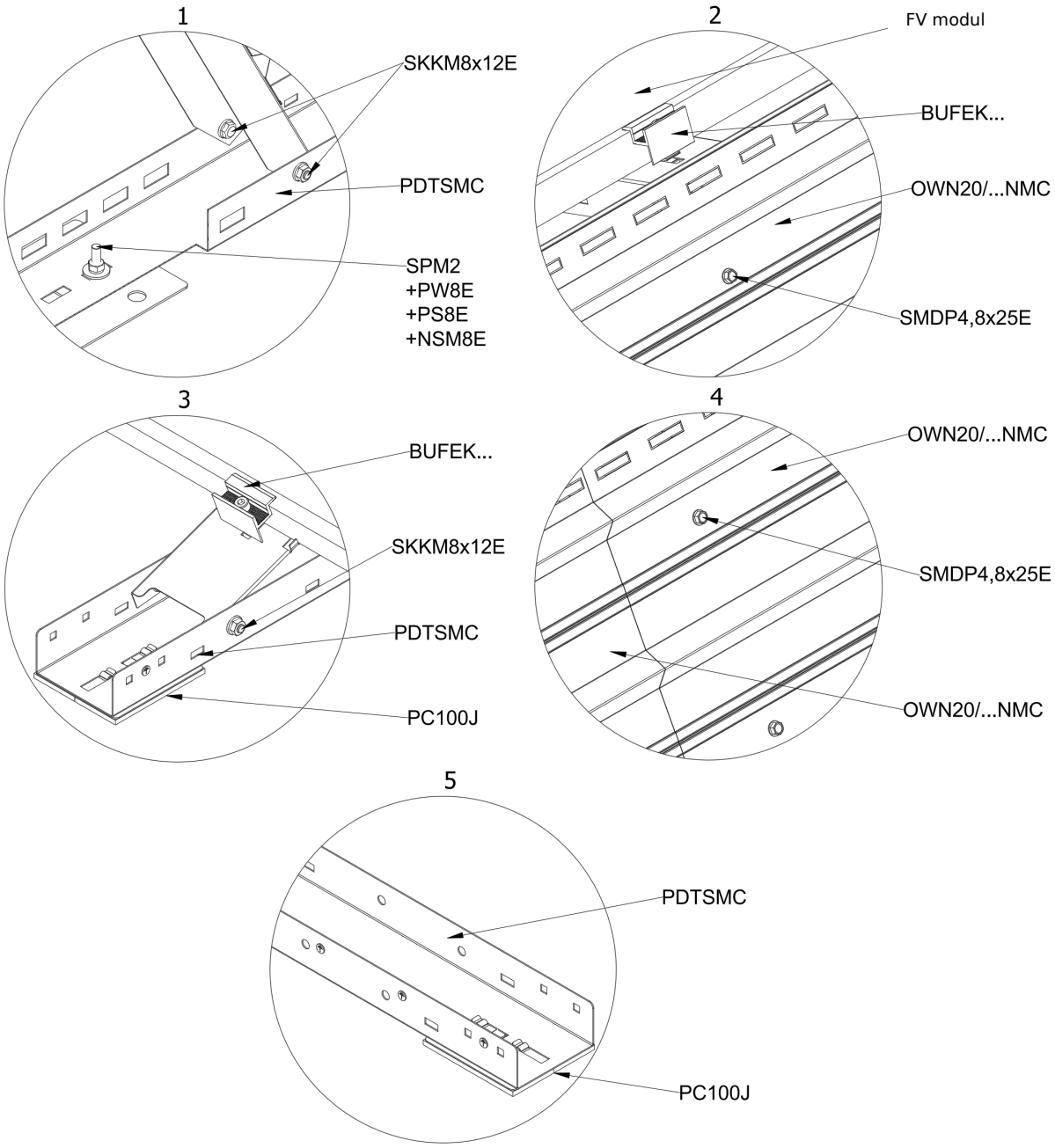

BAKS - KAZIMIERZ SIELSKI ul. Jagodne 5, 05-480 Karczew NIP: 5320102041 Regon: 008278930

Internet: www.baks.com.pl
E-mail: baks@baks.com.pl
Tel. 22 710 81 00