NÁVOD NA MONTÁŽ KONŠTRUKCIE DP-DTHWE

Výrobca: BAKS – Kazimierz Sielski

ul. Jagodne 5

05-480 Karczew

Poľsko

Oceľová konštrukcia na plochú strechu v lepenej verzii.

Montáž FV panelov vo vodorovnom usporiadaní (na ležato).

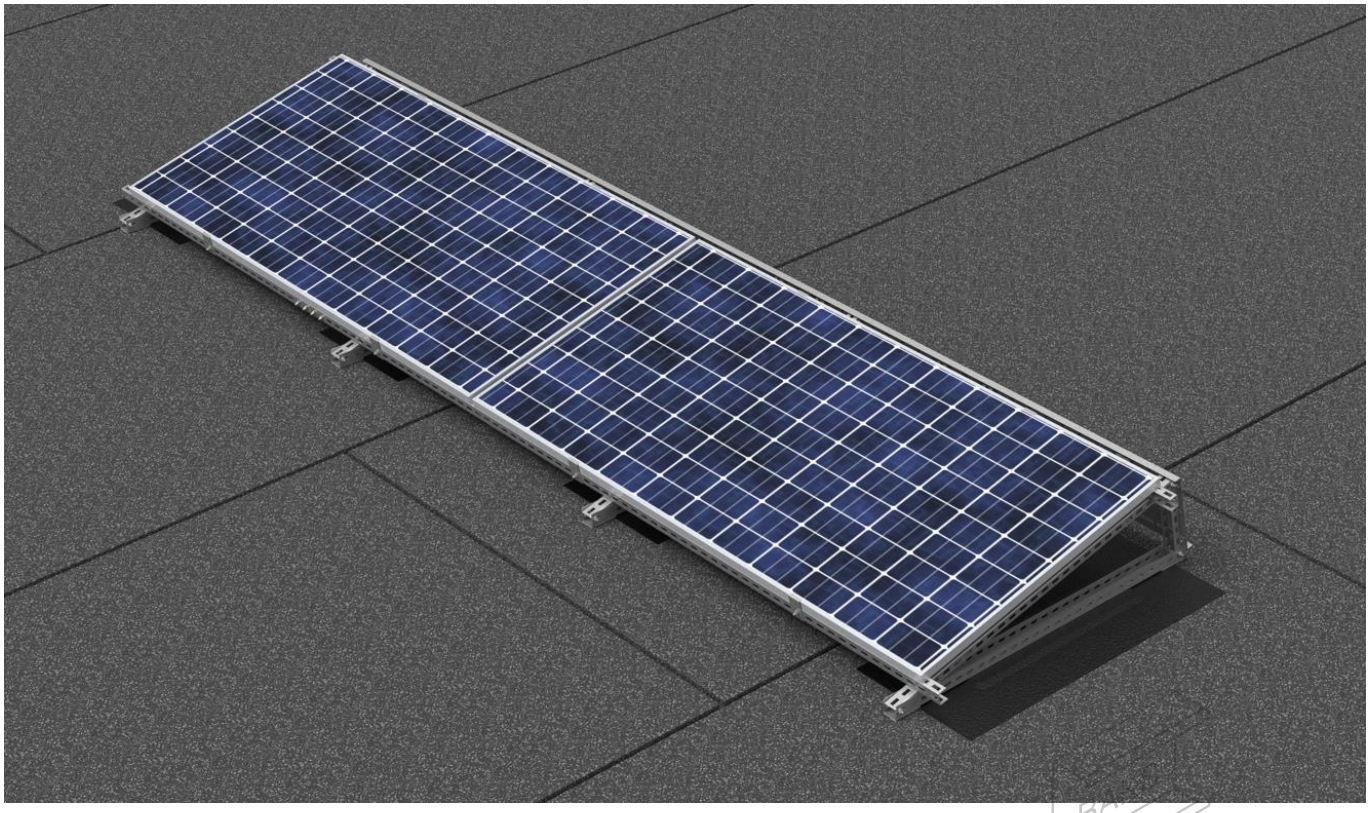

1. Potrebné náradie na montáž konštrukcie

- Imbusový kľúč veľkosti 6
- Aku skrutkovač s reguláciou otáčok a krútiaceho momentu
- Imbusový bit veľkosti 6 do skrutkovača
- Očkovo-vidlicové kľúče 13, 15, 17 mm,
- Račňa s nástrčnými kľúčmi 13, 15, 17 mm,
- Predĺženie 100–120 mm pre nástrčné kľúče
- Gumené kladivo
- Momentový kľúč, rozsah 10–45 Nm

2. Všeobecné informácie:

- Konštrukciu možno použiť vo veterných a snehových oblastiach podľa noriem STN EN 1991-1-3 a STN EN 1991-1-4.
- Pred začatím montáže konštrukcie si prečítajte návod na montáž fotovoltických panelov
- Skrutky SAM8x...E a matice NKZM8E uťahujte momentom 12–14 Nm
- Pri uťahovaní skrutiek SGKFM8x20 a SGKFM10x20PV držte hlavu skrutky rukou tak, aby sa podložka zaprela o steny otvoru, potom skrutku pomaly doťahujte skrutkovačom, kým sa v otvore nezablokuje. Nakoniec ju dotiahnite momentom: M8 – 22 Nm; M10 – 42 Nm.
- Skrutky SMM10x...F uťahujte momentom 30 Nm



3. Zoznam prvkov konštrukcie DP-DTHWE

Nr	Názov	Symbol výrobku	Účel v konštrukcii
1	C-profil	CC55H50/...MC	Hlavný profil
2	C-profil	CP50H35/...MC	Montážny profil konštrukcie
3	C-profil	CC50H35/...MC	Profil nesúci panely
4	Spojka C-profilu	LCCW50H35MC	Spojenie C-profilov CC50H35/...MC
5	Skrutka so šesťhrannou hlavou	SMM10x70F	Skrutka spájajúca nosné C-profily konštrukcie
6	Podložka	PP10F	Podložka
7	Krajný držiak	BUFMC	Svorka na upevnenie panelov
8	Skrutka	SAM8x25E	Skrutka na upevnenie svoriek a veterných clon
9	Rombová matica	NRKM8PV	Matica
10	Veterná clona	OWN...MC	Veterná clona
11	Skrutka so šesťhrannou hlavou	SMM8x16F	Spojenie veterných clon
12	Pružná podložka	PS8E	Pružná podložka
13	Veľkoplošná podložka	PW8E	Veľkoplošná podložka
14	Skrutka s guľatou hlavou	SGKFM10x20	Skrutka + matica s límcom
15	Oceľová montážna doska	SPM2	Lepená doska
16	Podložka C-profilu s antivibračnou gumou	PC100C	Zabraňuje tlaku koncov oceľových profilov na strešný plášť



4. Montáž konštrukcie typu DP-DTHWE

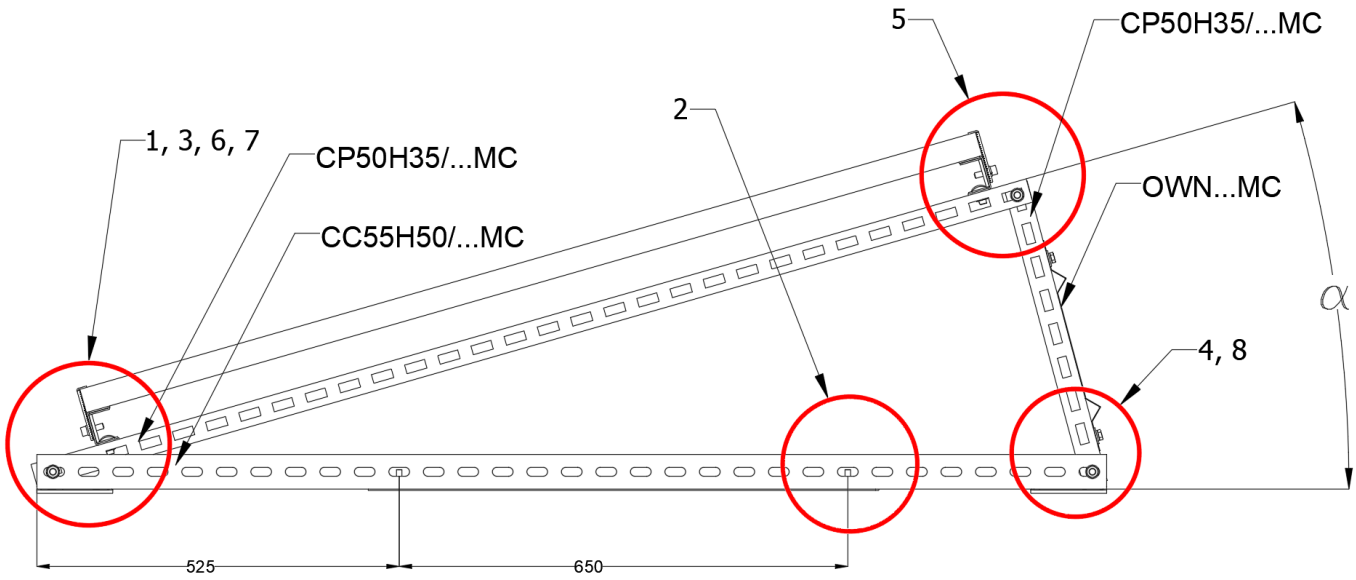

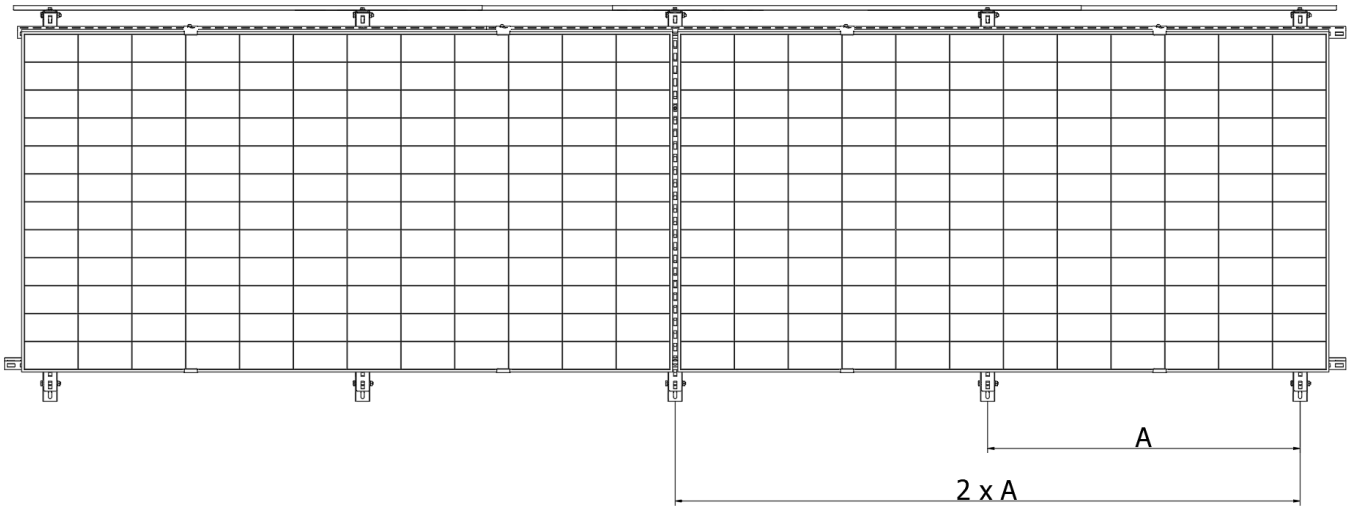

Kombinácia veternej „W“ a snehovej „S“* oblasti	Max. vzdialenosť nasledujúcich rámov „A“
1W-1S; 1W-2S; 1W-3S	2,0 m
1W-4S	1,8 m
2W-2S; 2W-3S	1,4 m
3W-1S	1,6 m
3W-3S	1,3 m
3W-5S	1,1 m
Iné kombinácie oblastí	Určí sa individuálne po konzultácii

Tabuľka 1 Montážna vzdialenosť nasledujúcich rámov fotovoltickej konštrukcie podľa kombinácie veternej a snehovej oblasti

*1. veterná oblasť do 300 m n. m.; 3. veterná oblasť do 500 m n. m.; 1. a 3. snehová oblasť do 300 m n. m.; 5. snehová oblasť do 500 m n. m.

Instrukcja montażu płyty mocującej SPM2 do papy
Uwaga!
Wymagania papy jaką należy użyć:
1) EN 12310-1 (wytrzymałość na rozdzieranie) – min. 145N
2) EN 12311-1 (wytrzymałość na rozciąganie) – min. 290N/50 mm
3) EN 12316-1 (wytrzymałość złączy na oddzieranie) – min. 120N/50 mm
4) EN 12317-1 (wytrzymałość złączy na ścinanie) – min. 490N/50 mm

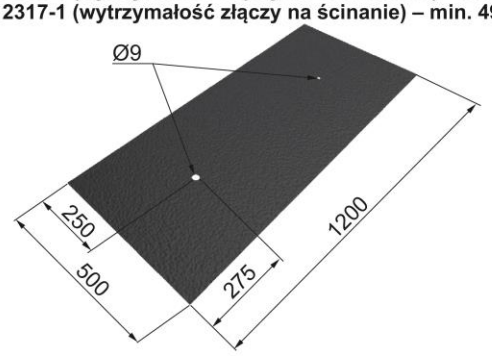

1. Przed rozpoczęciem montażu płyty SPM2, wycinamy papę o wymiarach minimalnych 500 x 1200 mm, następnie wycinamy otwory w miejscach śrub o średnicy Ø9 mm, na koniec zaokrąglamy rogi membrany

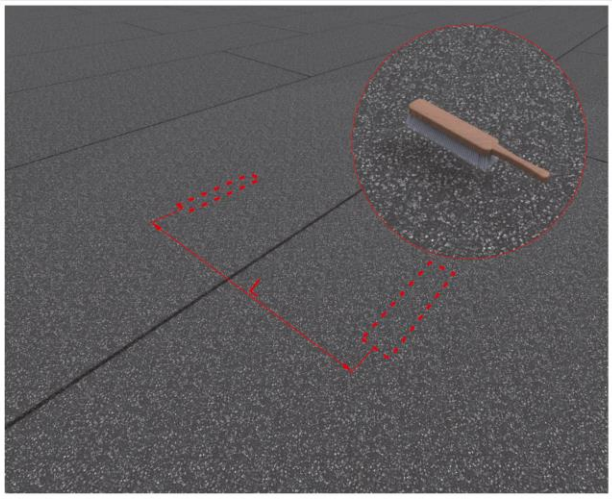

2. Odmierzamy odległości między płytami SPM2, zaznaczamy usytuowania płyt SPM2, a następnie za pomocą szczotki drucianej czyścimy powierzchnię 500 x 1200 mm papy, znajdującej się na dachu

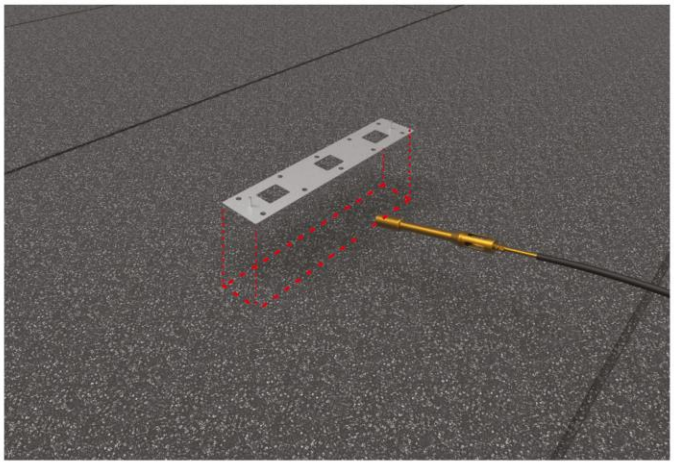

3. Na wyznaczonym miejscu rozgrzewamy powierzchnię o wymiarach płyty lub nieznacznie większym

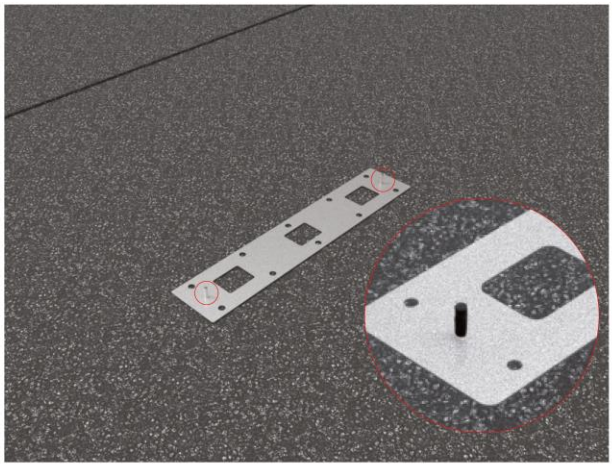

4. Płytę SPM2 układamy w miejscach rozgrzanych, dociskamy do przygotowanej powierzchni, wystające gwinty zabezpieczamy nakładką ochronną NOP50,

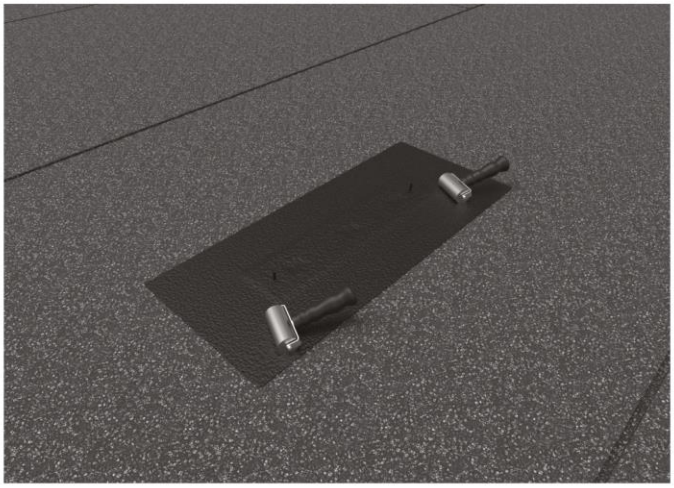

5. Rozgrzewając przygotowana papę, przykrywamy nią płytę, a następnie dociskamy za pomocą wałka dekarskiego w miejscach otworów
6. Rozgrzewamy bok papy i powierzchnię i równocześnie dociskamy papę wałkiem dekarskim, czynność powtarzamy dla każdego boku do pełnego przytwierdzenia płyty do poczycia dachowego

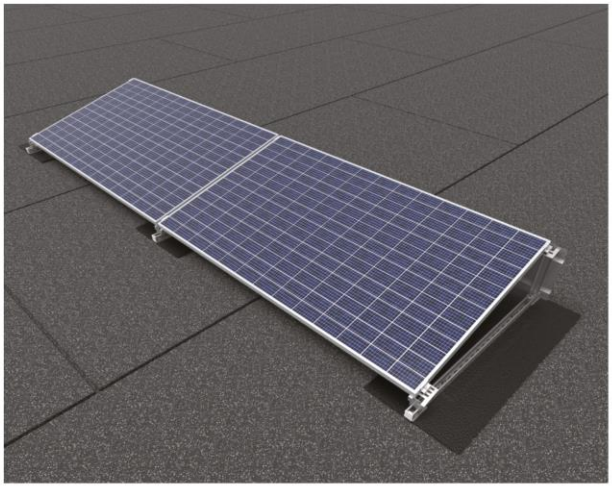

7. Poprawnie zamontowana konstrukcja przy pomocy płyty SPM2 oraz systemu montażowego DP-DNHWE

Instrukcja montażu płyty mocującej SPM2 do membrany
Uwaga!
Wymagana membrana PVC, ECB, EPO min 1,2 mm gr. :
1) EN 12310-2 (wytrzymałość na rozdzieranie) – min. 105N
2) EN 12311-2 (wytrzymałość na rozciąganie) – min. 505N/50 mm
3) EN 12316-2 (wytrzymałość złączy na oddzieranie) – min. 145N/50 mm
4) EN 12317-2 (wytrzymałość złączy na ścinanie) – min. 445N/50 mm

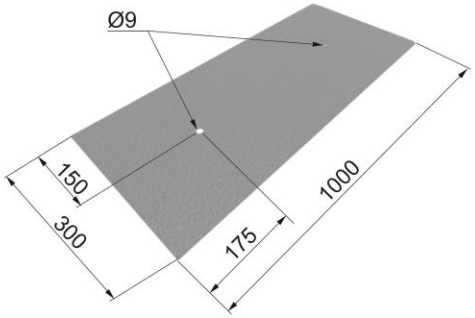

1. Przed rozpoczęciem montażu płyty SPM2, wycinamy membranę o wymiarach minimalnych 300 x 1000 mm, następnie wycinamy otwory w miejscach śrub o średnicy Ø9 mm, na koniec zaokrąglamy rogi membrany.

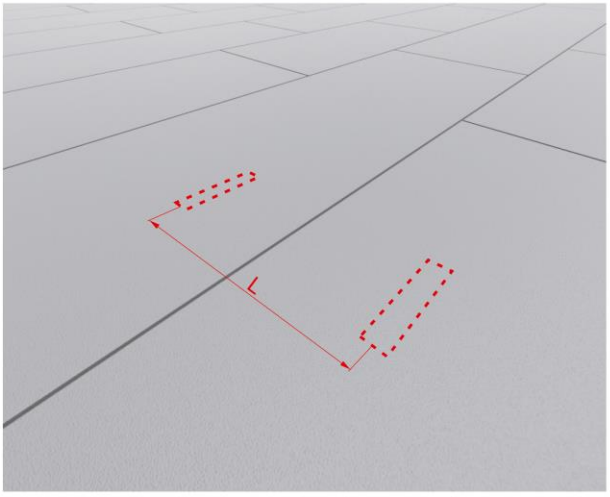

2. Odmierzamy odległości między płytami SPM2, następnie zaznaczamy usytuowania płyt SPM2.

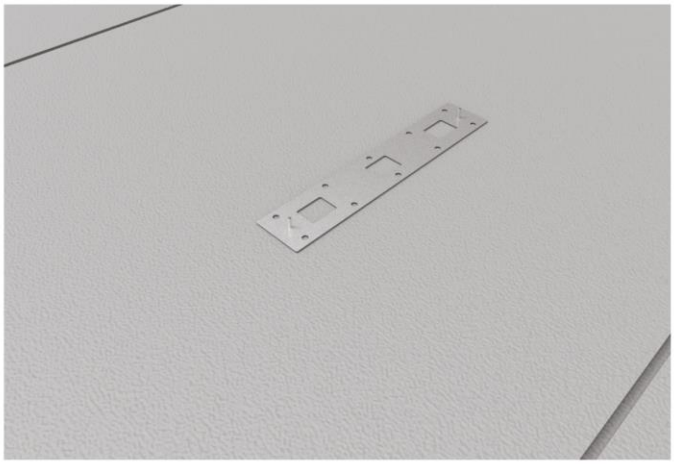

3. Płytę SPM2, umieszczamy na wyznaczonym miejscu

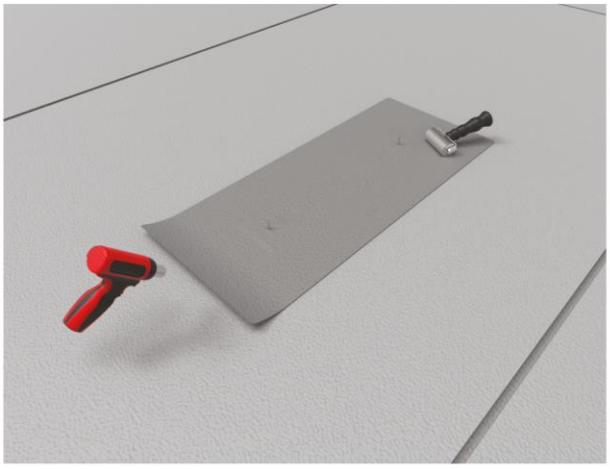

4. Płytę SPM2 przykrywamy przygotowaną membraną i rozpoczynamy montaż za pomocą zgrzewarki ręcznej. Początkowo zgrzewamy otwór 60 x 80 mm, po odpowiednim rozgrzaniu dociskamy membranę za pomocą wałka dekarskiego. Czynność powtarzamy dla pozostałych otworów,

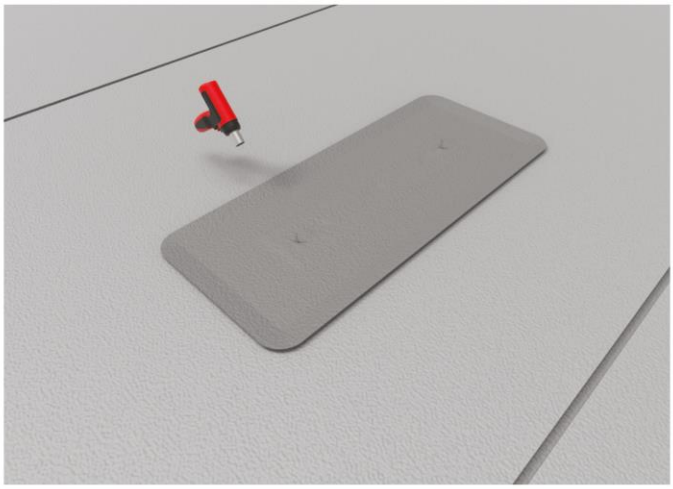

5. Po zgrzaniu otworów należy zgrzać wszystkie boki dookoła płyty SPM2,
6. Wklejona płyta SPM2 do membrany stanowi podstawę do konstrukcji pod instalacje fotowoltaiczne.

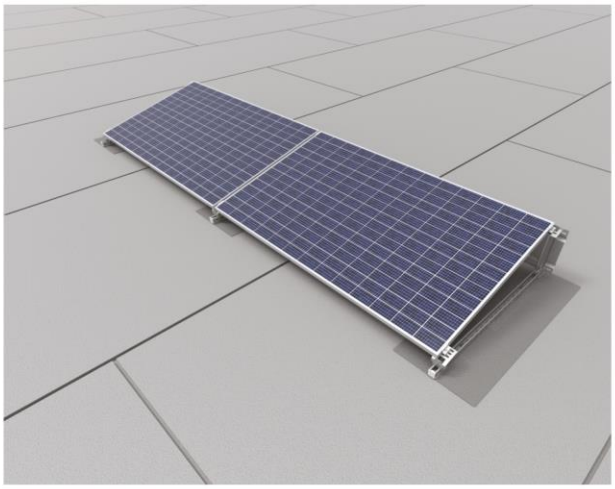

7. Poprawnie zamontowana konstrukcja przy pomocy płyty SPM2 oraz systemu montażowego DP-DNHWE

1

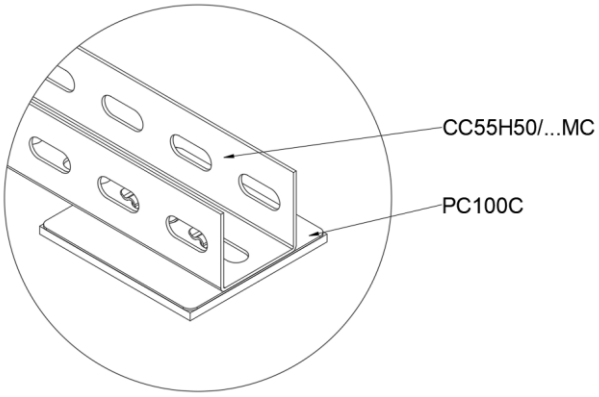
CC55H50/...MC
PC100C

2

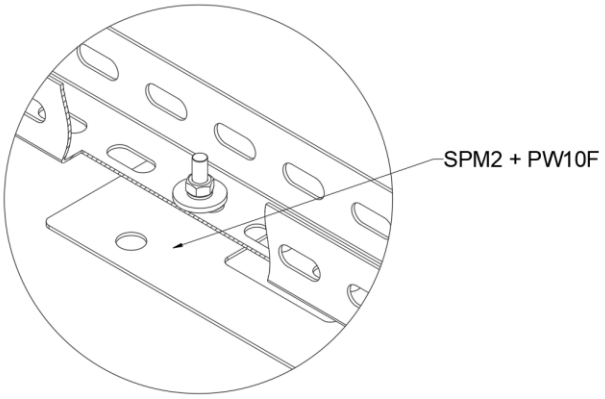
SPM2 + PW10F

3

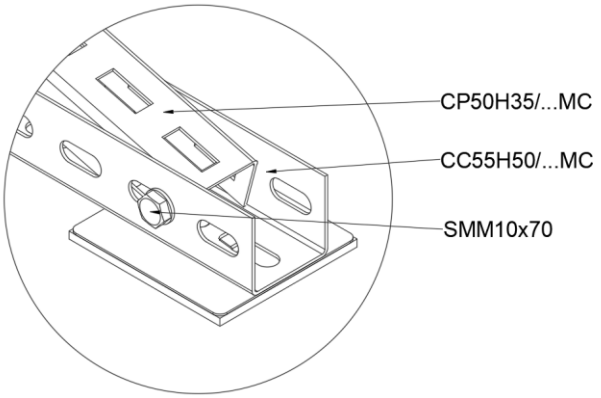
CP50H35/...MC
CC55H50/...MC
SMM10x70

4

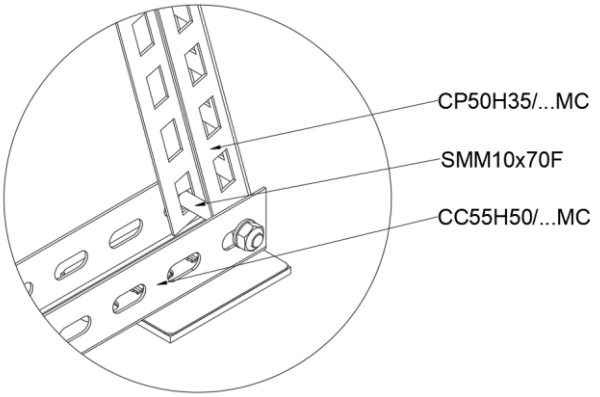
CP50H35/...MC
SMM10x70F
CC55H50/...MC

5

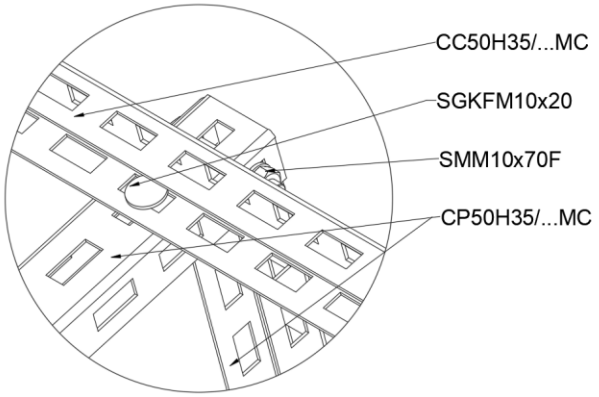
CC50H35/...MC
SGKFM10x20
SMM10x70F
CP50H35/...MC

6

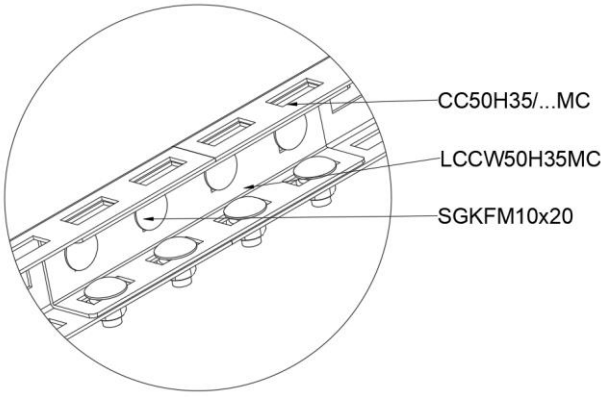
CC50H35/...MC
LCCW50H35MC
SGKFM10x20

7

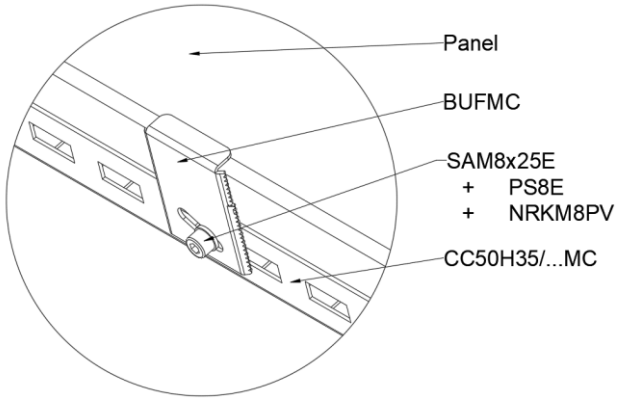
Panel
BUFMC
SAM8x25E
+ PS8E
+ NRKM8PV
CC50H35/...MC

8

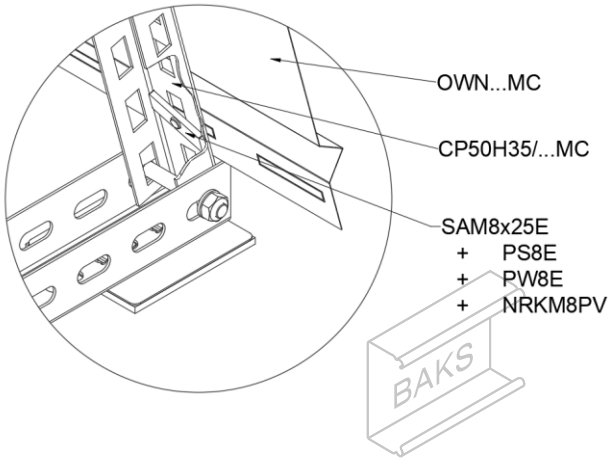
OWN...MC
CP50H35/...MC
SAM8x25E
+ PS8E
+ PW8E
+ NRKM8PV
BAKS

Instrukcja montażu osłon wiatrowych w konstrukcjach DP - DTH...N

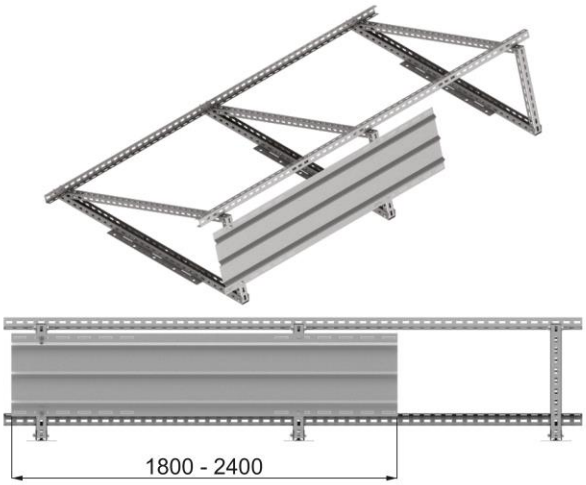

1. Długość osłon dobieramy na podstawie:
odległość między osiami konstrukcji trójkątnych + 60 mm



2. Wymierzamy odległość między osiami trójkątnych konstrukcji.

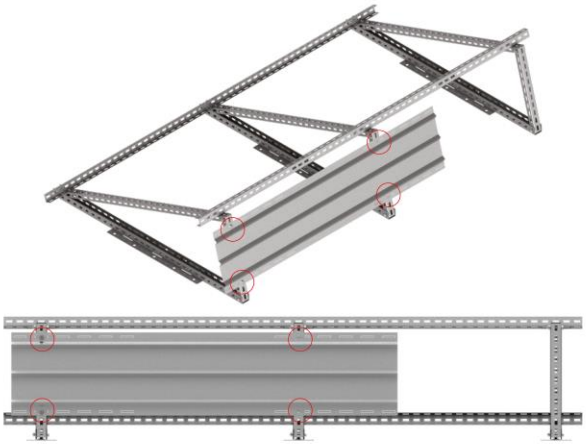

3. Płaskim śrubokrętem wyłamujemy otwory w osłonie pokrywające się z osiami z punktu 2 i dokręcamy śrubami M8 z nakrętkami rombowymi.

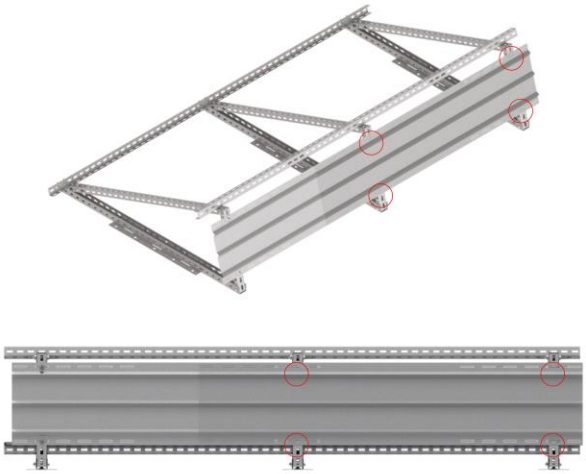

4. Dokładamy następną osłonę i wyłamujemy otwory nakładające się w osłonach z otworami w ceownikach

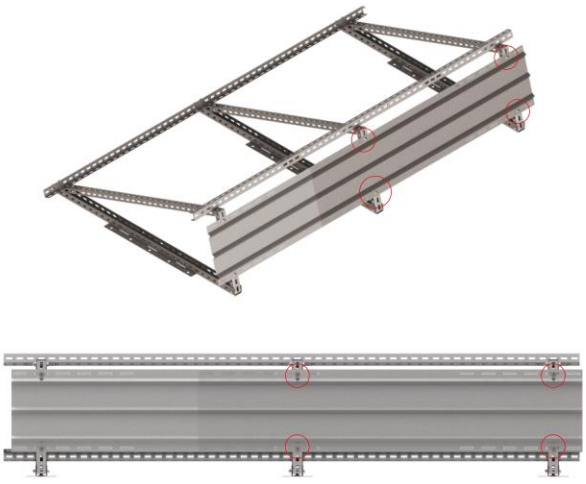

5. Sąsiednie osłony dokręcamy wspólnymi śrubami M8 z nakrętkami rombowymi.



BAKS