# NÁVOD NA MONTÁŽ KONŠTRUKCIE DP-DTHKSS-WZ (montáž za kratšiu stranu modulu)

Výrobca:

**BAKS**

ul. Jagodne 5

05-480 Karczew

Poľsko

Oceľová konštrukcia na ploché strechy na koľajnice SMA40. Montáž FV modulov vo vodorovnej orientácii (na ležato) za kratšiu stranu modulu.

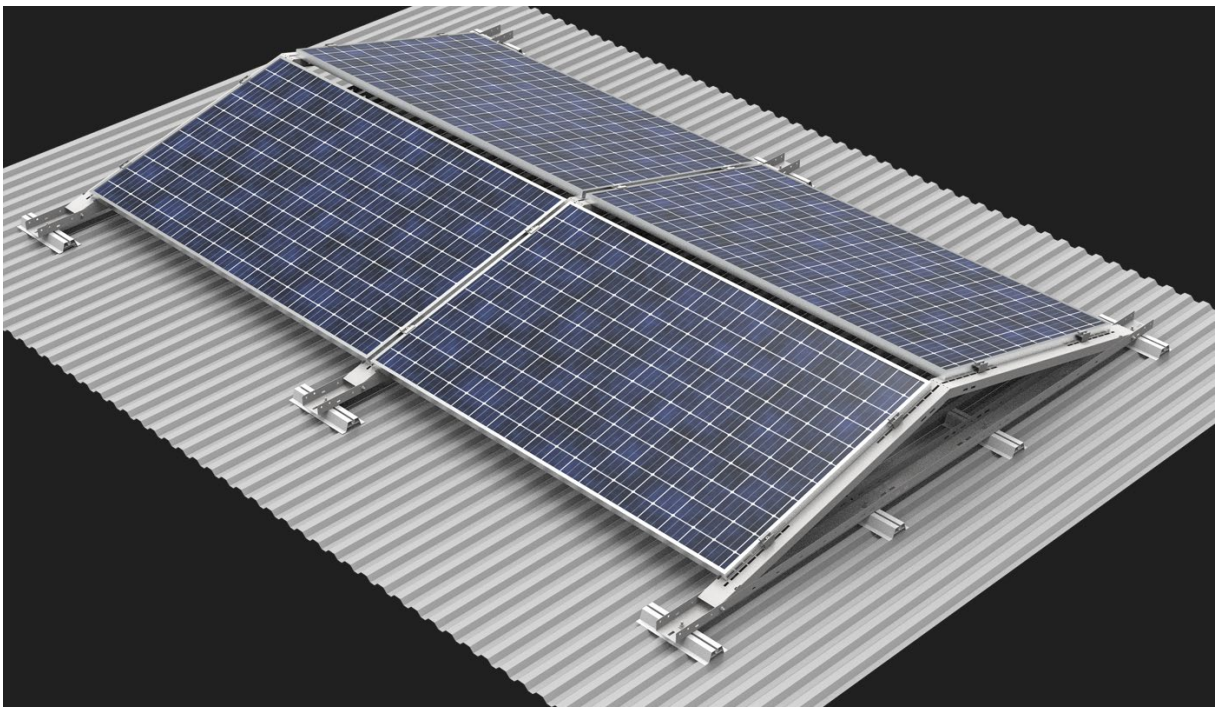

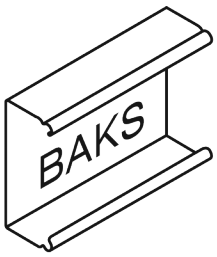


## 1. Potrebné náradie na montáž konštrukcie

• Imbusový kľúč veľkosti 6
• Aku skrutkovač s reguláciou otáčok a krútiaceho momentu
• Imbusový bit veľkosti 6 do skrutkovača
• Očkovo-vidlicový kľúč 13 mm
• Račňa s nástrčnými kľúčmi 13 mm
• Predĺženie 100–120 mm pre nástrčné kľúče
• Gumené kladivo
• Momentový kľúč, rozsah 10–30 Nm

**2. Všeobecné informácie**

• Konštrukciu možno použiť vo veterných a snehových oblastiach podľa noriem STN EN **1991-1-3 a STN EN 1991-1-4.**
• Pred začatím montáže dodržte návod na montáž od výrobcu FV modulov.
• Hodnoty a rozmiestnenie balastu určí individuálne oprávnený statik.
• Svorky BUFEK.../PUFK uťahujte momentom 12–14 Nm (overte v údajoch výrobcu modulov).
• Kontakt na technickú podporu BAKS – pondelok až piatok od 7.00 a.m. to 3:00 p.m.:
marek.cedrowski@baks.com.pl tel.: +48 22 710 81 96, +48 667 944 952
zástupca vedúceho oddelenia fotovoltiky
radoslaw.kramek@baks.com.pl tel.: +48 22 710 81 96 – technický poradca
adam.wojciak@baks.com.pl tel.: +48 22 710 81 23 – technický poradca

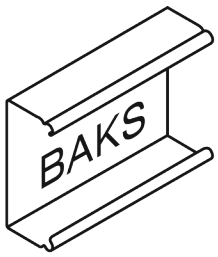


## 3. Prehľad prvkov konštrukcie DP-DTHKSS-WZ

| No | Popis | Symbol výrobku | Použitie v konštrukcii |
|---|---|---|---|
| 1 | Spodný profil | PDTSWZMC | Nosný profil |
| 2 | Horný profil | PGTSWZMC | Horný profil |
| 3 | Krajná svorka KLIK | BUFEK... | Krajná svorka modulu |
| 4 | Stredná svorka KLIK | PUFK | Stredná svorka modulu |
| 5 | Sada skrutiek | SKKM8x12E | Spojenie spodného a horného profilu |
| 6 | Podložka | SMA40 | Hliníková podložka |
| 7 | Samovrtná skrutka | SMDP6.0x25E | Upevnenie podložky SMA40 do strechy |
| 8 | Matica s límcom | NKZM8E | matica |
| 9 | Skrutka | SSZ8x30E | Montážna skrutka SMA40 |
| 10 | podložka | PW8E | podložka |

Tabuľka 1. Prehľad prvkov konštrukcie

## 4. Montáž konštrukcie typu DP-DTHKSS-WZ (montáž za kratšiu stranu modulu)

Rozmery A a B (rozmer B = dĺžka modulu + 20 mm) závisia od veľkosti montovaných modulov.

**Najväčší modul, ktorý možno správne namontovať na konštrukciu DP-DTHKSS-WZ za kratšiu stranu modulu: dĺžka 2100 mm × šírka 1150 mm (podrobnosti overte u výrobcu modulov).**

**BAKS - KAZIMIERZ SIELSKI ul. Jagodne 5, 05-480 Karczew NIP: 5320102041 Regon: 008278930**

Internet: www.baks.com.pl
E-mail: baks@baks.com.pl
Tel. 22 710 81 00

Voľbou montážneho otvoru v pätke PDTSWZMC nastavíte sklon konštrukcie podľa obr. 1.

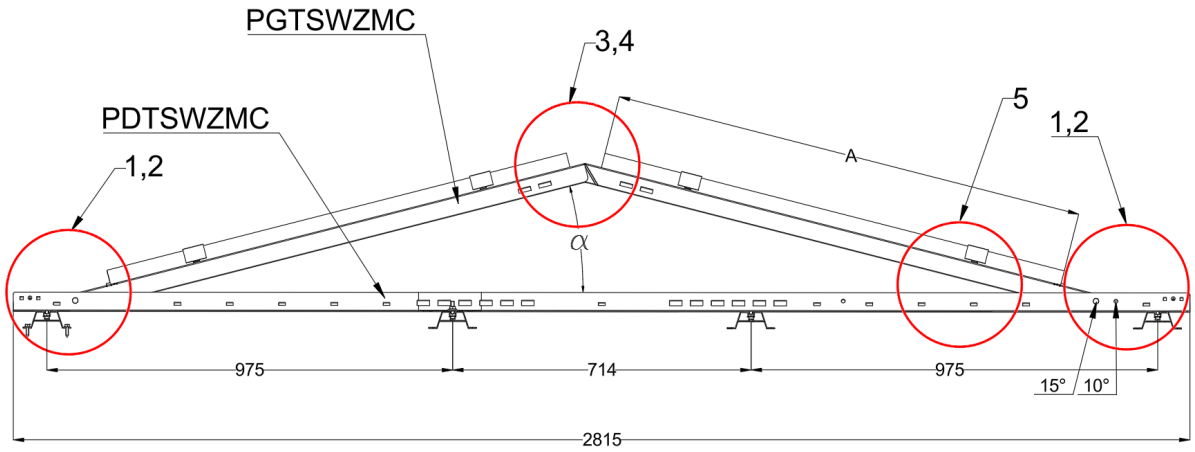


Fig. 1.

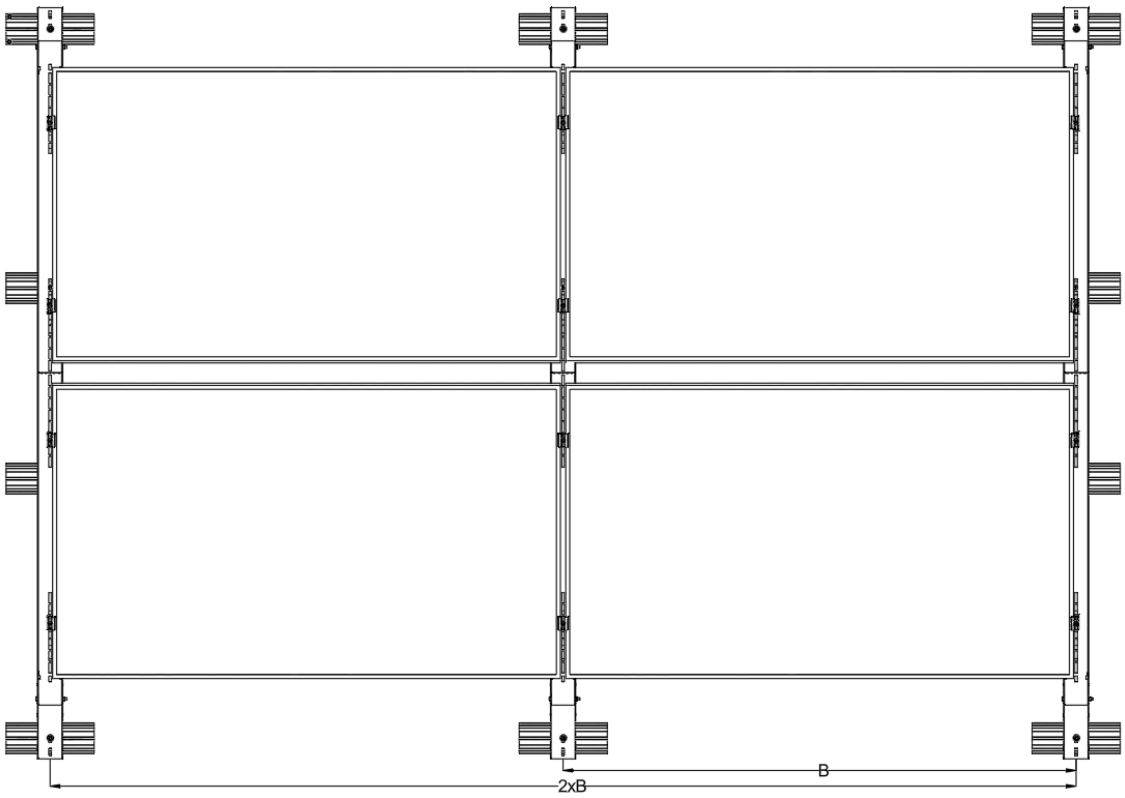


Fig. 2.

**BAKS - KAZIMIERZ SIELSKI ul. Jagodne 5, 05-480 Karczew NIP: 5320102041 Regon: 008278930**

Internet: www.baks.com.pl
E-mail: baks@baks.com.pl
Tel. 22 710 81 00

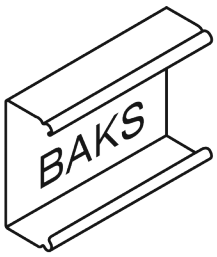


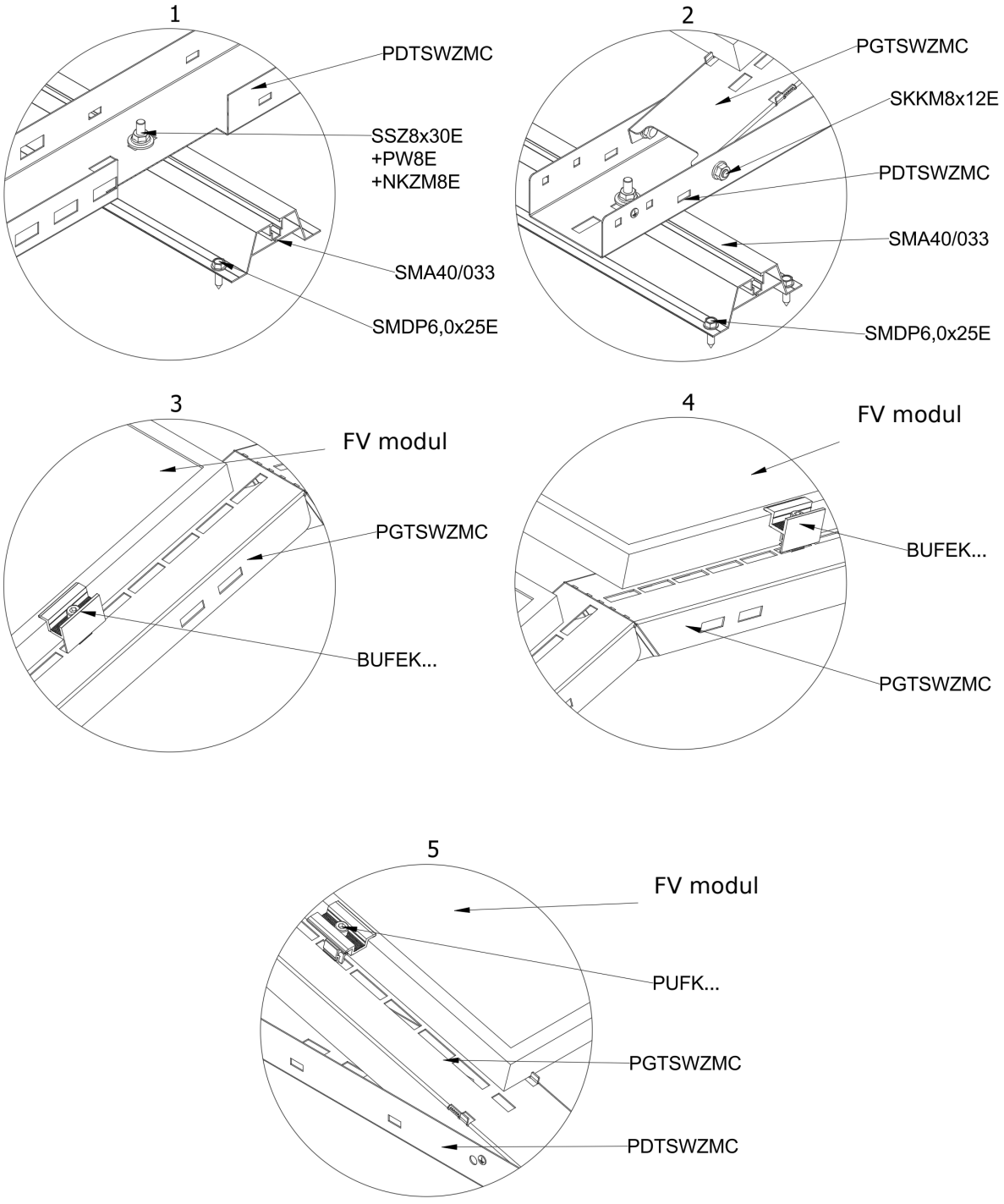


**BAKS - KAZIMIERZ SIELSKI ul. Jagodne 5, 05-480 Karczew NIP: 5320102041 Regon: 008278930**

Internet: www.baks.com.pl
E-mail: baks@baks.com.pl
Tel. 22 710 81 00

# NÁVOD NA MONTÁŽ KONŠTRUKCIE DP-DTHKSS-WZ (montáž za dlhšiu stranu modulu)

Výrobca:

**BAKS**

ul. Jagodne 5

05-480 Karczew

Poľsko

Oceľová konštrukcia na ploché strechy na koľajnice SMA40. Montáž FV modulov vo vodorovnej orientácii (na ležato) za dlhšiu stranu modulu.

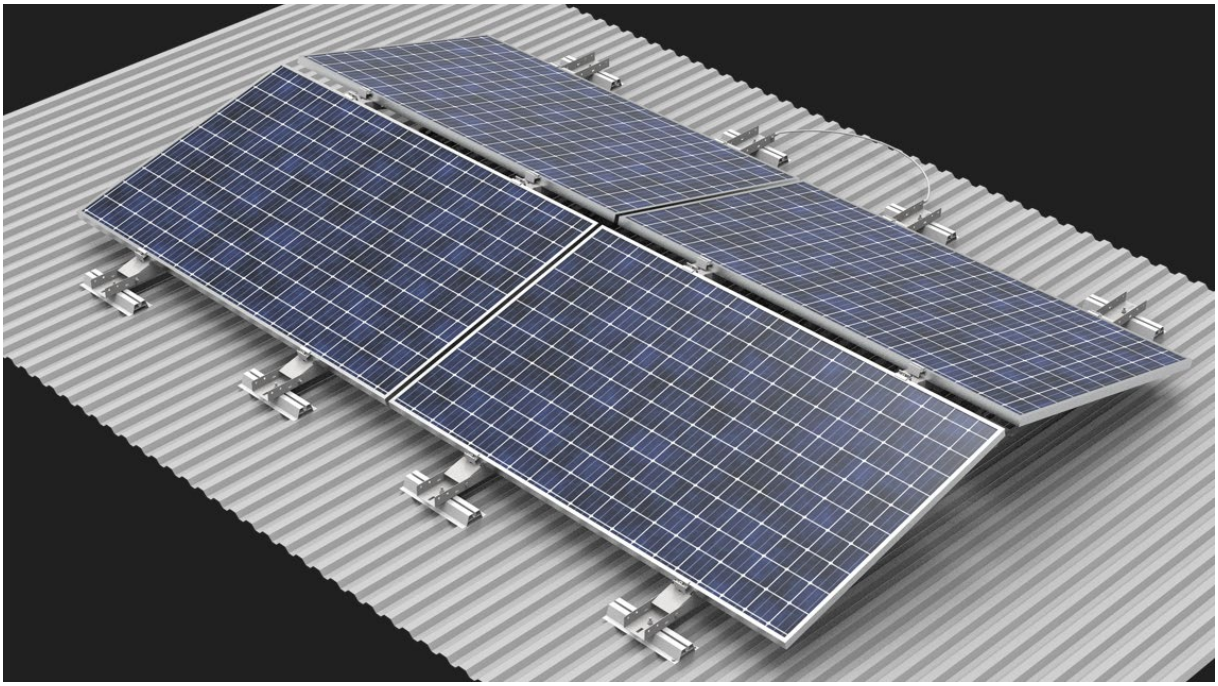

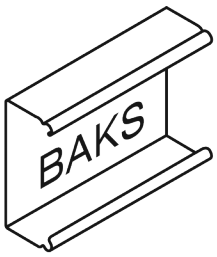


## 5. Potrebné náradie na montáž konštrukcie

• Imbusový kľúč veľkosti 6
• Aku skrutkovač s reguláciou otáčok a krútiaceho momentu
• Imbusový bit veľkosti 6 do skrutkovača
• Očkovo-vidlicový kľúč 13 mm
• Račňa s nástrčnými kľúčmi 13 mm
• Predĺženie 100–120 mm pre nástrčné kľúče
• Gumené kladivo
• Momentový kľúč, rozsah 10–30 Nm

## 6. Všeobecné informácie

• Konštrukciu možno použiť vo veterných a snehových oblastiach podľa noriem STN EN **1991-1-3 a STN EN 1991-1-4.**
• Pred začatím montáže dodržte návod na montáž od výrobcu FV modulov.
• Hodnoty a rozmiestnenie balastu určí individuálne oprávnený statik.
• Svorky BUFEK... uťahujte momentom 12–14 Nm (overte v údajoch výrobcu modulov).
• Kontakt na technickú podporu BAKS – pondelok až piatok od 7.00 a.m. to 3:00 p.m.:
marek.cedrowski@baks.com.pl tel. +48 22 710 81 96, +48 667 944 952
zástupca vedúceho oddelenia fotovoltiky
radoslaw.kramek@baks.com.pl tel.: +48 22 710 81 96 – technický poradca
adam.wojciak@baks.com.pl tel.: +48 22 710 81 23 – technický poradca

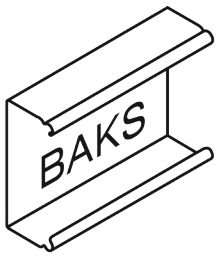


## 7. Prehľad prvkov konštrukcie DP-DTHKSS-WZ

| No | Popis | Symbol výrobku | Použitie v konštrukcii |
|---|---|---|---|
| 1 | Spodný profil | PDTSWZMC | Nosný profil |
| 2 | Horný profil | PGTSWZMC | Horný profil |
| 3 | Krajná svorka KLIK | BUFEK... | Krajná svorka modulu |
| 4 | Sada skrutiek | SKKM8x12E | Spojenie spodného a horného profilu |
| 5 | Podložka | SMA40 | Hliníková podložka |
| 6 | Samovrtná skrutka | SMDP6.0x25E | Upevnenie podložky SMA40 do strechy |
| 7 | Matica s límcom | NKZM8E | matica |
| 8 | Skrutka | SSZ8x30E | Montážna skrutka SMA40 |
| 9 | podložka | PW8E | podložka |

Tabuľka 1. Prehľad prvkov konštrukcie

## 8. Montáž konštrukcie typu DP-DTHKSS-WZ (montáž za dlhšiu stranu modulu)

Rozmery A, B, C a D (rozmer C je montážna vzdialenosť svorky panela podľa návodu výrobcu modulov). Rozmer D je výsledný rozmer podľa dĺžky modulu.

Rozmer A je šírka panela (najväčšia montovateľná šírka panela je 1150 mm).

Rozmer B je dĺžka modulu.

**BAKS - KAZIMIERZ SIELSKI ul. Jagodne 5, 05-480 Karczew NIP: 5320102041 Regon: 008278930**

Internet: www.baks.com.pl
E-mail: baks@baks.com.pl
Tel. 22 710 81 00

Voľbou montážneho otvoru v pätke PDTSWZMC nastavíte sklon konštrukcie podľa obr. 1.

**Pozor: Na zachovanie elektrickej spojitosti treba urobiť vyrovnávacie prepojenie**

spojením podložiek PDTSWZMC pri každom FV module podľa obr. 2.

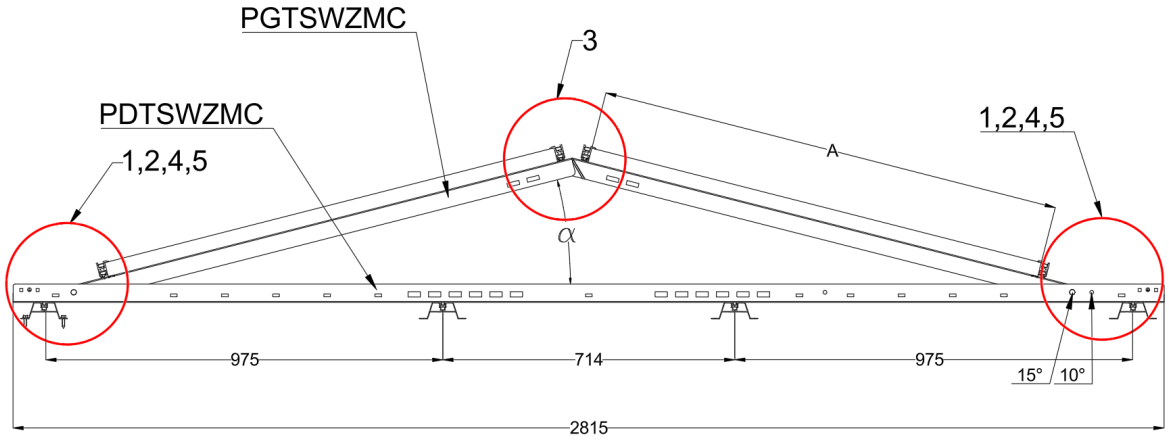


Fig. 2.

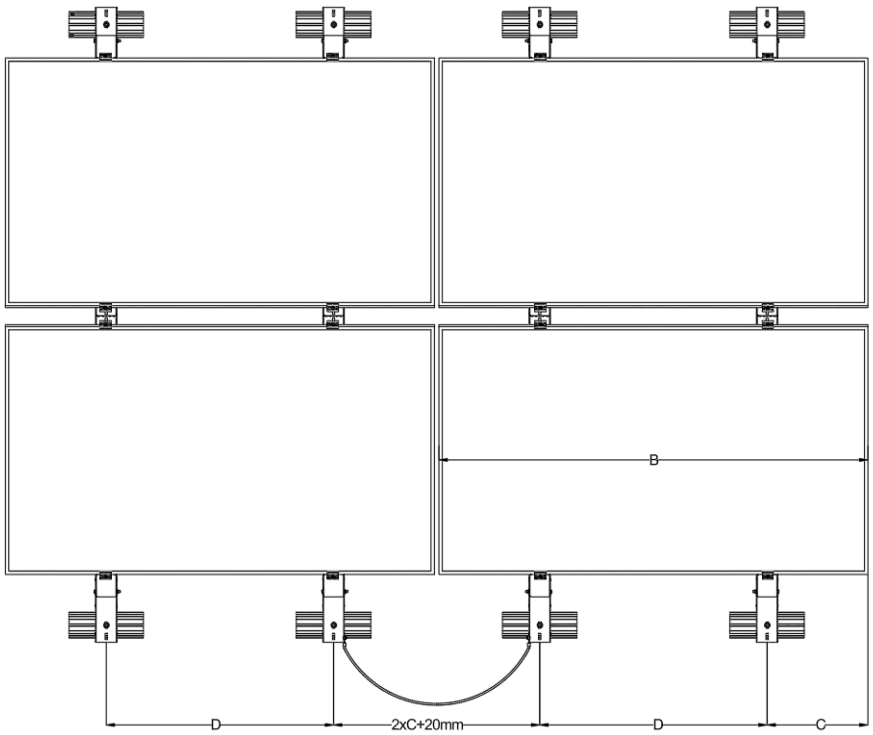


Fig. 2.

**BAKS - KAZIMIERZ SIELSKI ul. Jagodne 5, 05-480 Karczew NIP: 5320102041 Regon: 008278930**

Internet: www.baks.com.pl
E-mail: baks@baks.com.pl
Tel. 22 710 81 00

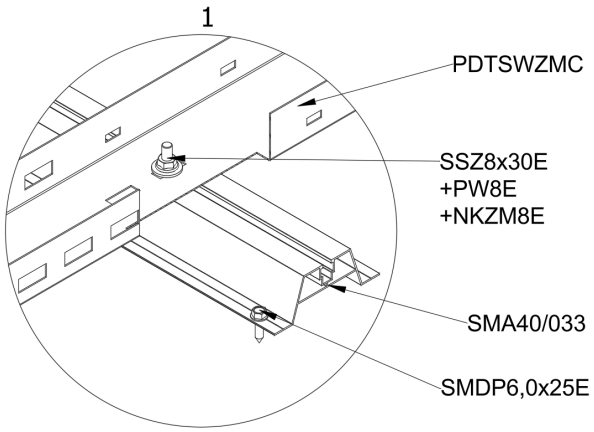


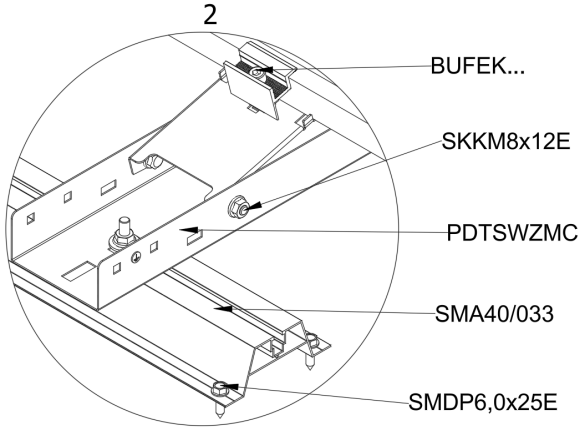


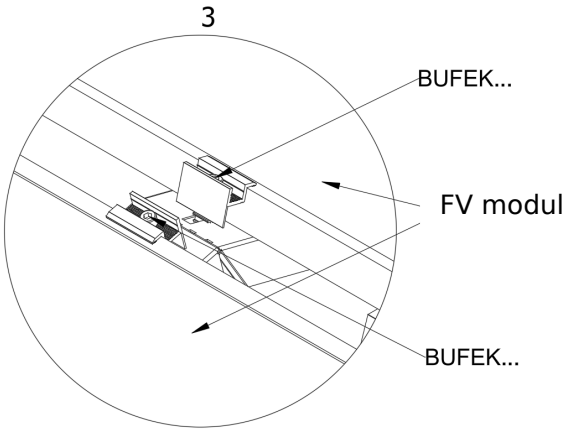


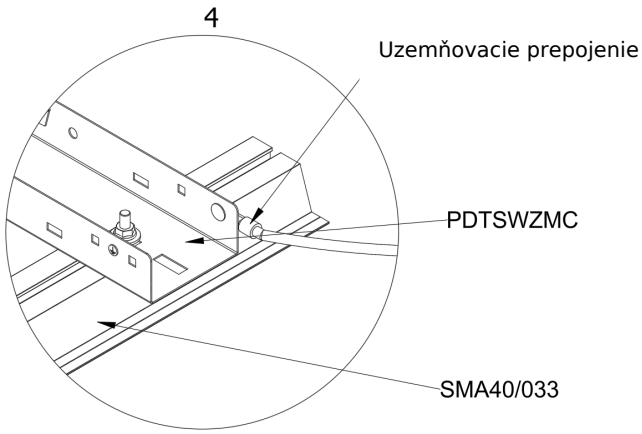


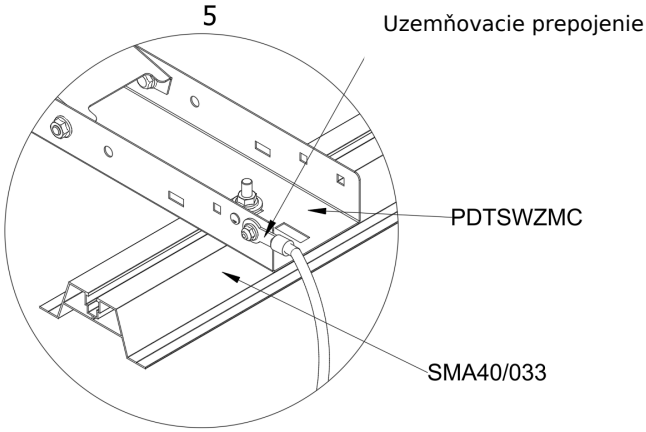


**BAKS - KAZIMIERZ SIELSKI ul. Jagodne 5, 05-480 Karczew NIP: 5320102041 Regon: 008278930**

Internet: www.baks.com.pl
E-mail: baks@baks.com.pl
Tel. 22 710 81 00