NÁVOD NA MONTÁŽ KONŠTRUKCIE

DP-DTHKSS

(Montáž za kratšiu stranu panela)

Výrobca:

BAKS

ul. Jagodne 5

05-480 Karczew

Poľsko

Oceľová konštrukcia na ploché strechy na koľajnice SMA40.
Montáž FV modulov vo vodorovnej orientácii (na ležato)
Montáž za kratšiu stranu panela.

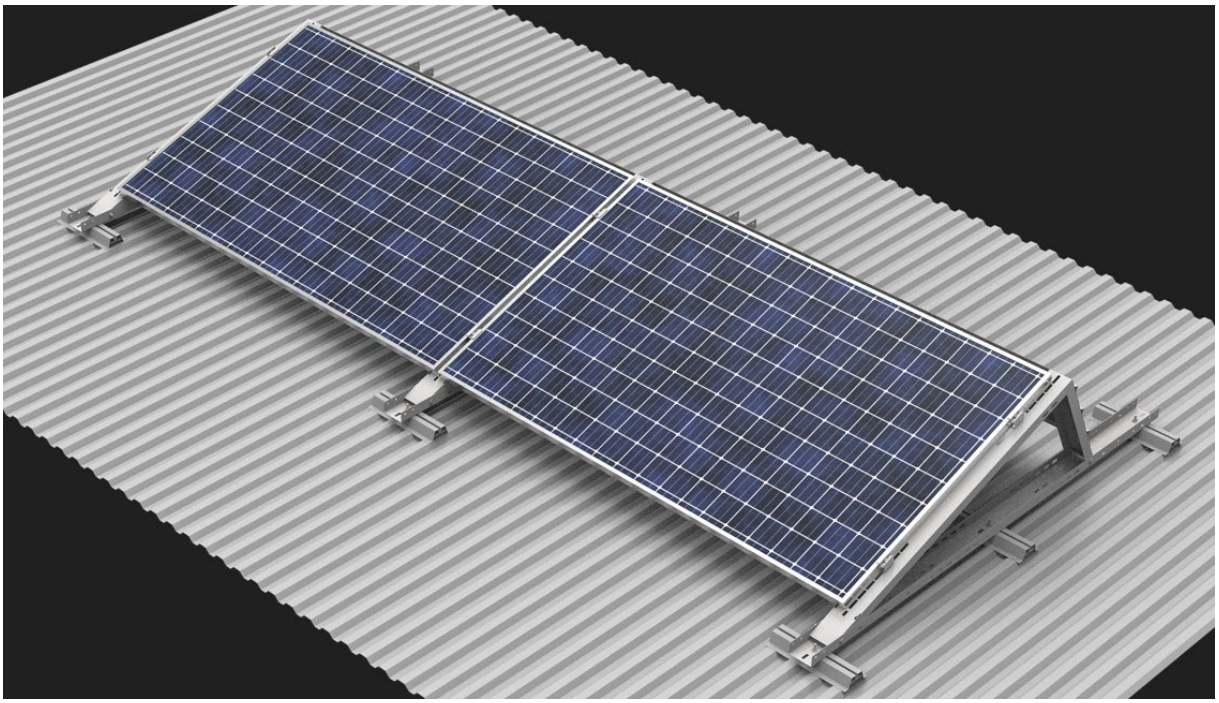

BAKS - KAZIMIERZ SIELSKI ul. Jagodne 5, 05-480 Karczew NIP: 5320102041 Regon: 008278930

Internet: www.baks.com.pl
E-mail: baks@baks.com.pl
Tel. 22 710 81 00

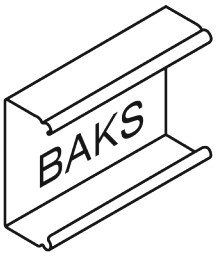

1. Potrebné náradie na montáž konštrukcie

- Imbusový kľúč veľkosti 6
- Aku skrutkovač s reguláciou otáčok a krútiaceho momentu
- Imbusový bit veľkosti 6 do skrutkovača
- Očkovo-vidlicový kľúč 13 mm
- Račňa s nástrčnými kľúčmi 13 mm
- Predĺženie 100–120 mm pre nástrčné kľúče
- Gumené kladivo
- Momentový kľúč, rozsah 10–30 Nm

2. Všeobecné informácie

- Konštrukciu možno použiť vo veterných a snehových oblastiach podľa **noriem STN EN 1991-1-3 a STN EN 1991-1-4.**
- Pred začatím montáže dodržte návod na montáž od výrobcu FV modulov.
- Svorky BUFEK.../PUFK uťahujte momentom 12–14 Nm (overte v údajoch výrobcu modulov).
- Kontakt na technickú podporu BAKS – pondelok až piatok od 7.00 a.m. to 3:00 p.m.:
  marek.cedrowski@baks.com.pl tel. +48 22 710 81 96, +48 667 944 952
  zástupca vedúceho oddelenia fotovoltiky
  radoslaw.kramek@baks.com.pl tel.: +48 22 710 81 96 – technický poradca
  adam.wojciak@baks.com.pl tel.: +48 22 710 81 23 – technický poradca

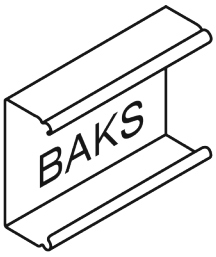

3. Prehľad prvkov konštrukcie DP-DTHKSS

No	Popis	Symbol výrobku	Použitie v konštrukcii
1	Spodný profil	PDTSMC	Nosný profil
2	Horný profil	PGTSMC	Horný profil
3	Krajná svorka KLIK	BUFEK...	Krajná svorka modulu
4	Stredná svorka KLIK	PUFK	Stredná svorka modulu
5	Sada skrutiek	SKKM8x12E	Spojenie spodného a horného profilu
6	Veterná clona	OWN20/... MC	Veterná clona
7	Samovrtná skrutka	SMDP4.8x25E	Montáž veterných clon
8	Podložka	SMA40	Hliníková podložka
9	Samovrtná skrutka	SMDP6.0x25E	Upevnenie podložky SMA40 do strechy
10	Matica s límcom	NKZM8E	matica
11	Skrutka	SSZ8x30E	Montážna skrutka SMA40
12	podložka	PW8E	podložka

Tabuľka 1. Prehľad prvkov konštrukcie

4. Montáž konštrukcie typu DP-DTHKSS (montáž za kratšiu stranu panela)

Rozmery A a B (rozmer B = dĺžka modulu + 20 mm) závisia od veľkosti montovaných modulov.
Určia sa skúšobným osadením modulu na už namontované profily PDTSMC a PGTSMC.

Najväčší modul, ktorý možno správne namontovať na konštrukciu DP-DTHKSS za kratšiu stranu modulu: dĺžka 2100 mm × šírka 1150 mm (overte u výrobcu modulov).

BAKS - KAZIMIERZ SIELSKI ul. Jagodne 5, 05-480 Karczew NIP: 5320102041 Regon: 008278930

Internet: www.baks.com.pl
E-mail: baks@baks.com.pl
Tel. 22 710 81 00

Voľbou montážneho otvoru v pätke PDTSMC nastavíte sklon konštrukcie podľa obr. 1.

Veterné clony OWN20/...NMC montujte samovrtnými skrutkami SMPD4.8x25E.

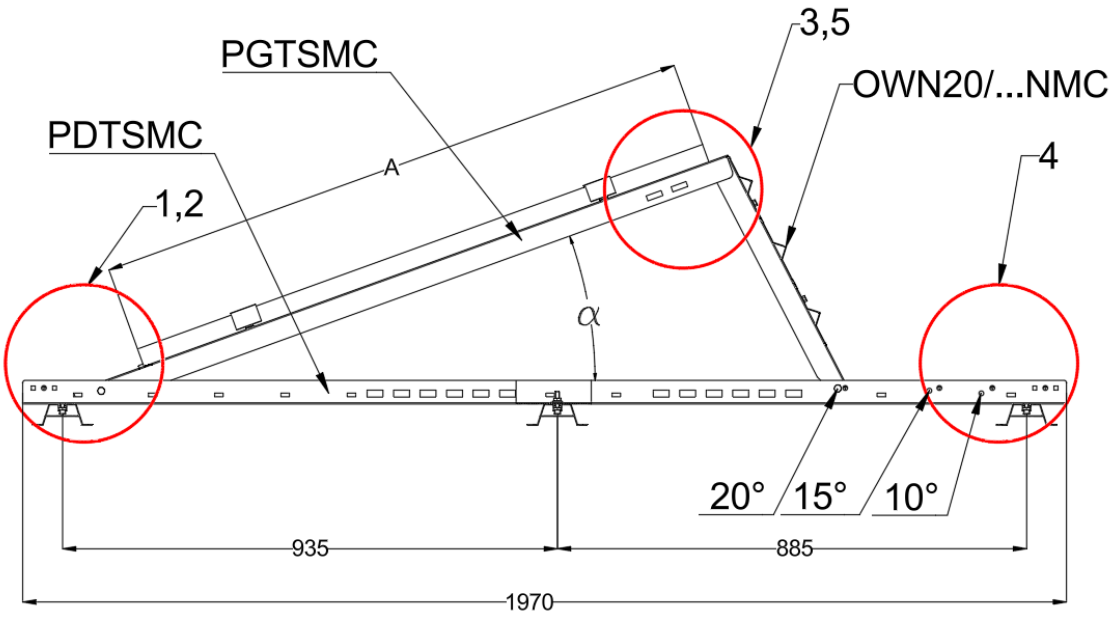

Fig. 1.

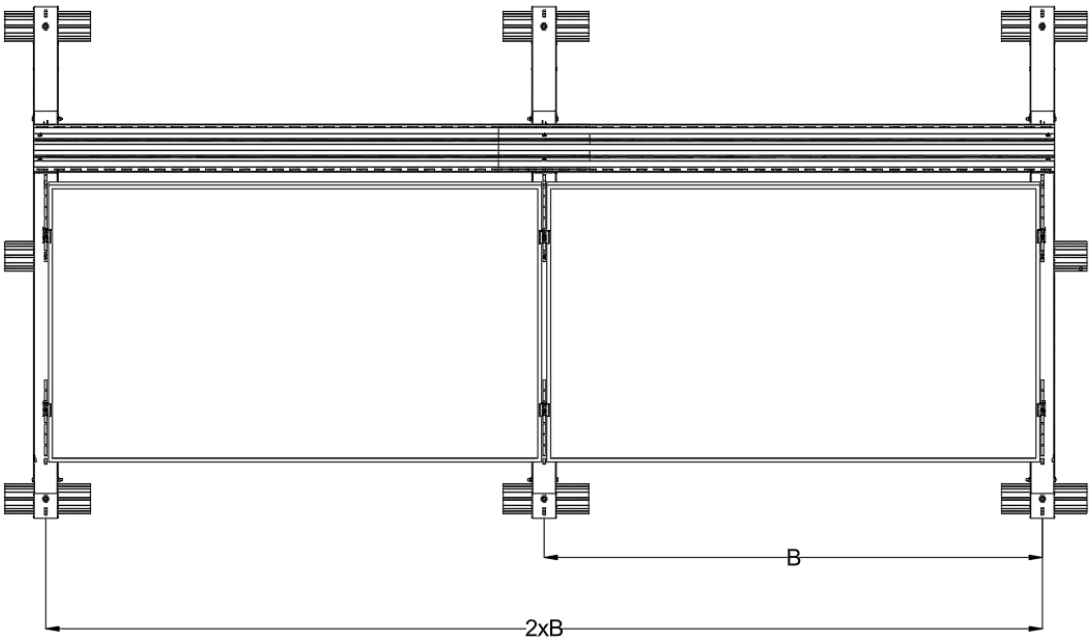

Fig. 2.

BAKS - KAZIMIERZ SIELSKI ul. Jagodne 5, 05-480 Karczew NIP: 5320102041 Regon: 008278930

Internet: www.baks.com.pl
E-mail: baks@baks.com.pl
Tel. 22 710 81 00

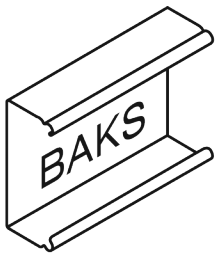

1

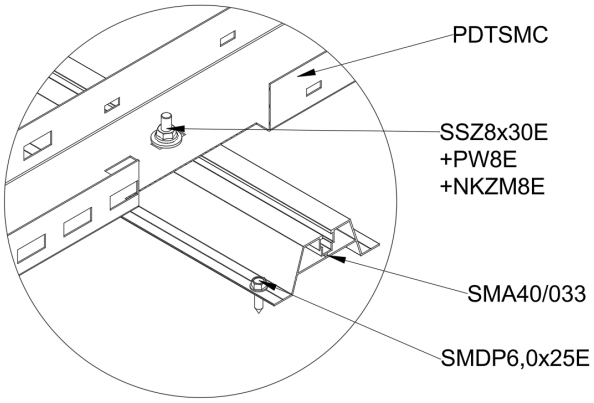

2

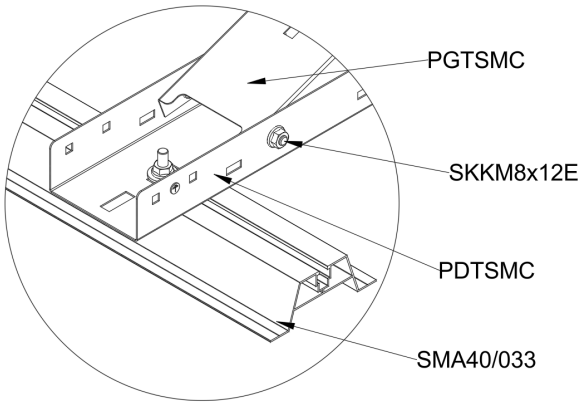

3

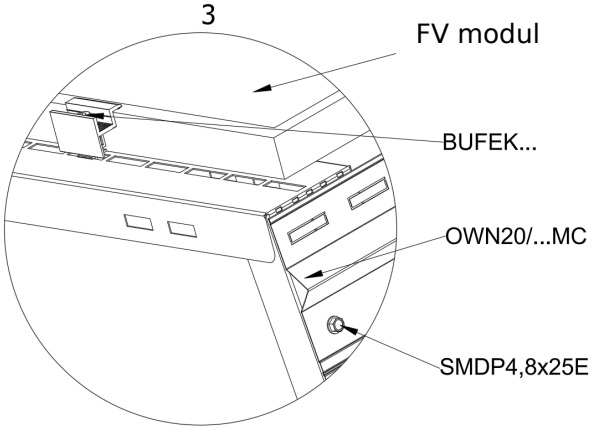

4

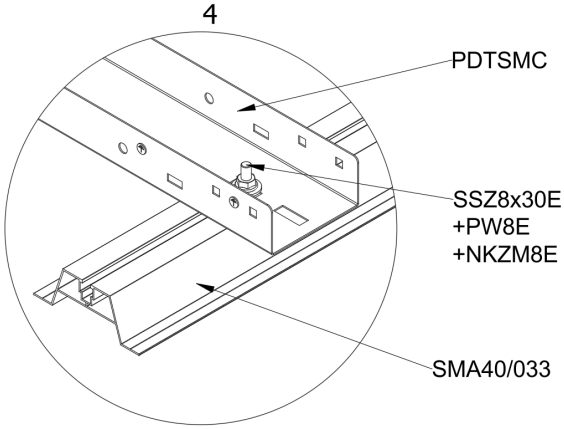

5

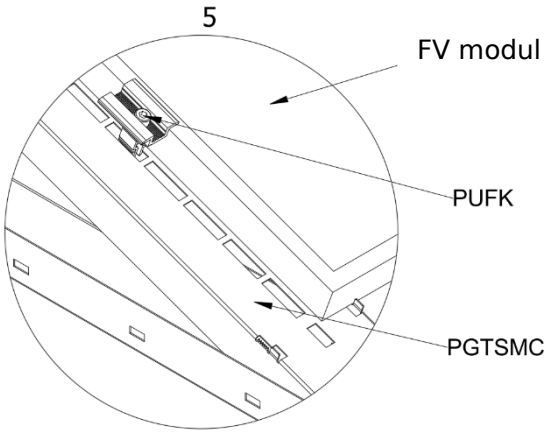

BAKS - KAZIMIERZ SIELSKI ul. Jagodne 5, 05-480 Karczew NIP: 5320102041 Regon: 008278930

Internet: www.baks.com.pl
E-mail: baks@baks.com.pl
Tel. 22 710 81 00

NÁVOD NA MONTÁŽ KONŠTRUKCIE
DP-DTHKSS (montáž za dlhšiu stranu panela)

Výrobca:

BAKS

ul. Jagodne 5

05-480 Karczew

Poľsko

Oceľová konštrukcia na ploché strechy na koľajnice SMA40.
Montáž FV modulov vo vodorovnej orientácii (na ležato)
za dlhšiu stranu panela.

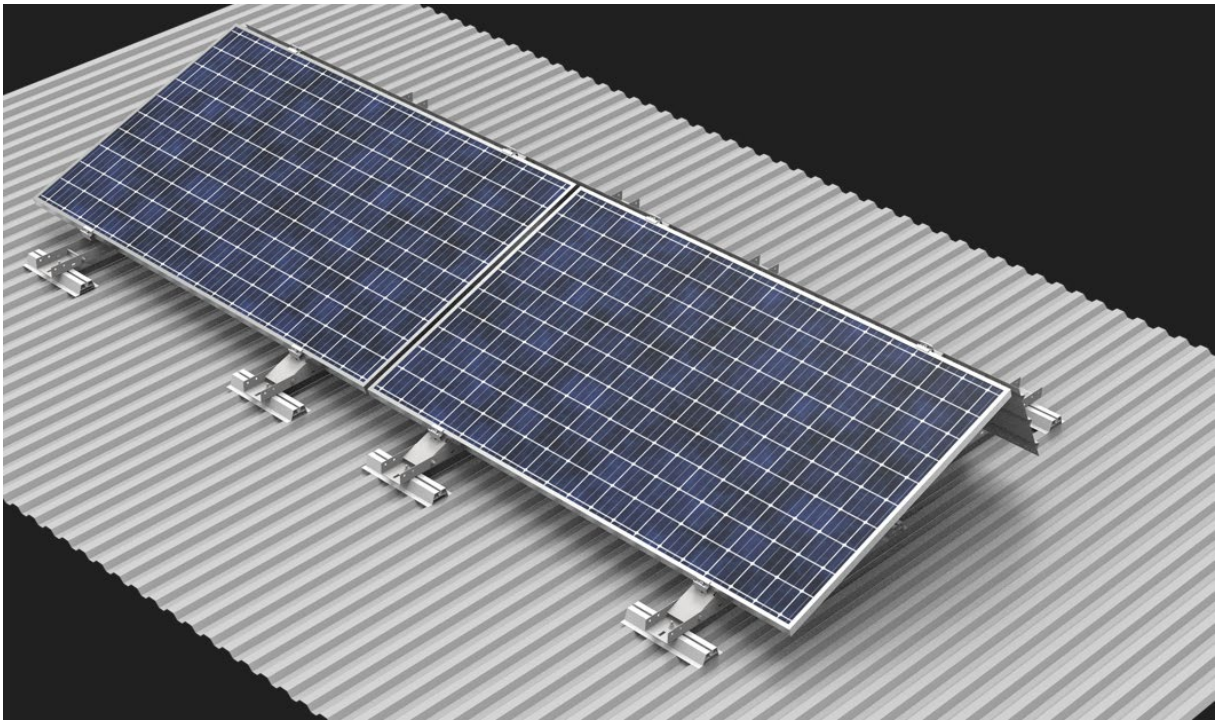

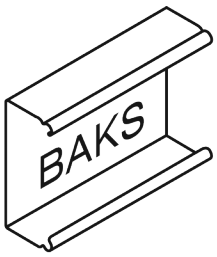

5. Potrebné náradie na montáž konštrukcie

• Imbusový kľúč veľkosti 6
• Aku skrutkovač s reguláciou otáčok a krútiaceho momentu
• Imbusový bit veľkosti 6 do skrutkovača
• Očkovo-vidlicový kľúč 13 mm
• Račňa s nástrčnými kľúčmi 13 mm
• Predĺženie 100–120 mm pre nástrčné kľúče
• Gumené kladivo
• Momentový kľúč, rozsah 10–30 Nm

6. Všeobecné informácie

• Konštrukciu možno použiť vo veterných a snehových oblastiach podľa noriem STN EN **1991-1-3 a STN EN 1991-1-4.**
• Pred začatím montáže dodržte návod na montáž od výrobcu FV modulov.
• Svorky BUFEK... uťahujte momentom 12–14 Nm (overte v údajoch výrobcu modulov).
• Kontakt na technickú podporu BAKS – pondelok až piatok od 7.00 a.m. to 3:00 p.m.:
marek.cedrowski@baks.com.pl tel. +48 22 710 81 96, +48 667 944 952 – zástupca vedúceho oddelenia fotovoltiky
radoslaw.kramek@baks.com.pl tel.: +48 22 710 81 96 – technický poradca
adam.wojciak@baks.com.pl tel.: +48 22 710 81 23 – technický poradca

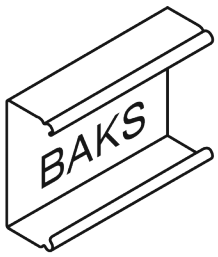

7. Prehľad prvkov konštrukcie DP-DTHKS

No	Popis	Symbol výrobku	Použitie v konštrukcii
1	Spodný profil	PDTSMC	Nosný profil
2	Horný profil	PGTSMC	Horný profil
3	Krajná svorka KLIK	BUFEK...	Krajná svorka modulu
4	Sada skrutiek	SKKM8x12E	Spojenie spodného a horného profilu
5	Veterná clona	OWN20/... MC	Veterná clona
6	Samovrtná skrutka	SMDP4.8x25E	Montáž veterných clon
7	Kotva	PSRM10x90F	Príklad kotvy na upevnenie konštrukcie
8	Podložka	SMA40	Hliníková podložka
9	Samovrtná skrutka	SMDP6.0x25E	Upevnenie podložky SMA40 do strechy
10	Matica s límcom	NKZM8E	matica
11	Skrutka	SSZ8x30E	Montážna skrutka SMA40
12	podložka	PW8E	podložka

Tabuľka 1. Prehľad prvkov konštrukcie

8. Montáž konštrukcie typu DP-DTHKSS (montáž za dlhšiu stranu modulu)

Rozmery A, B, C a D (rozmer C je montážna vzdialenosť svorky panela podľa návodu výrobcu modulov). Rozmer D je výsledný rozmer podľa dĺžky modulu.

Rozmer A je šírka panela (najväčšia montovateľná šírka panela je 1150 mm).

Rozmer B je dĺžka modulu.

Voľbou montážneho otvoru v pätke PDTSMC nastavíte sklon

konštrukcie podľa obr. 1.

Veterné clony OWN20/...NMC montujte samovrtnými skrutkami SMPD4.8x25E.

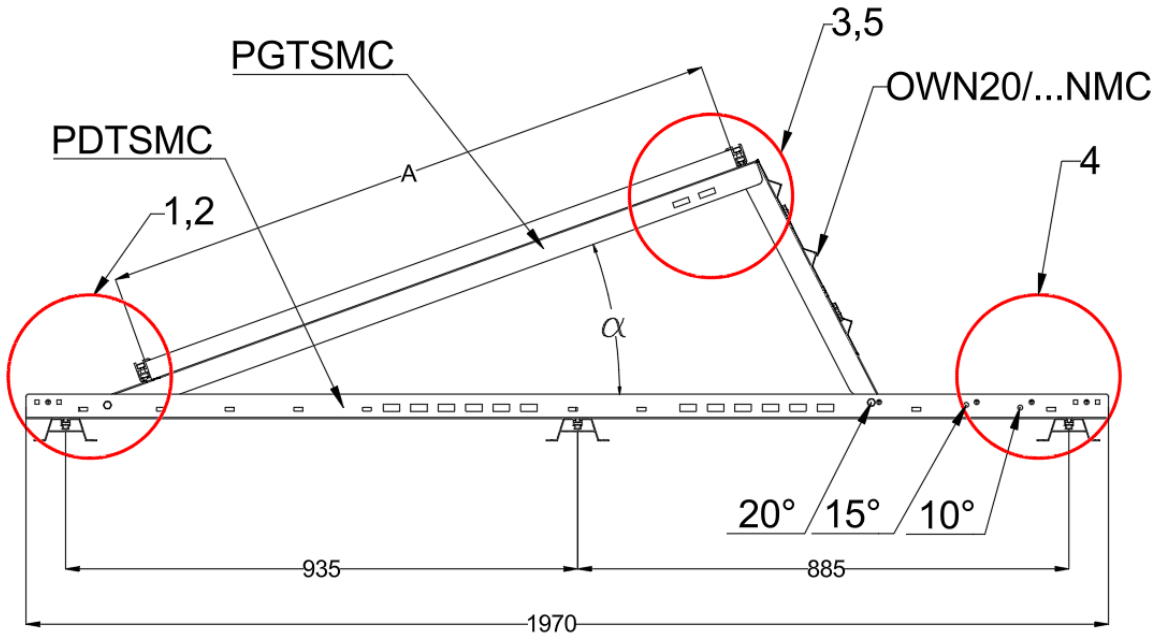

Fig. 2.

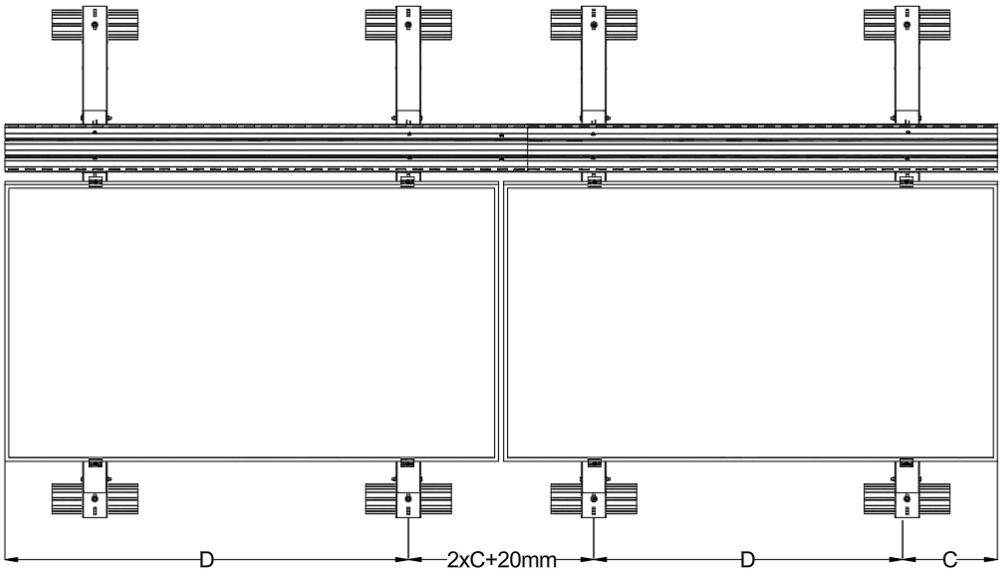

Fig. 2

BAKS - KAZIMIERZ SIELSKI ul. Jagodne 5, 05-480 Karczew NIP: 5320102041 Regon: 008278930

Internet: www.baks.com.pl
E-mail: baks@baks.com.pl
Tel. 22 710 81 00

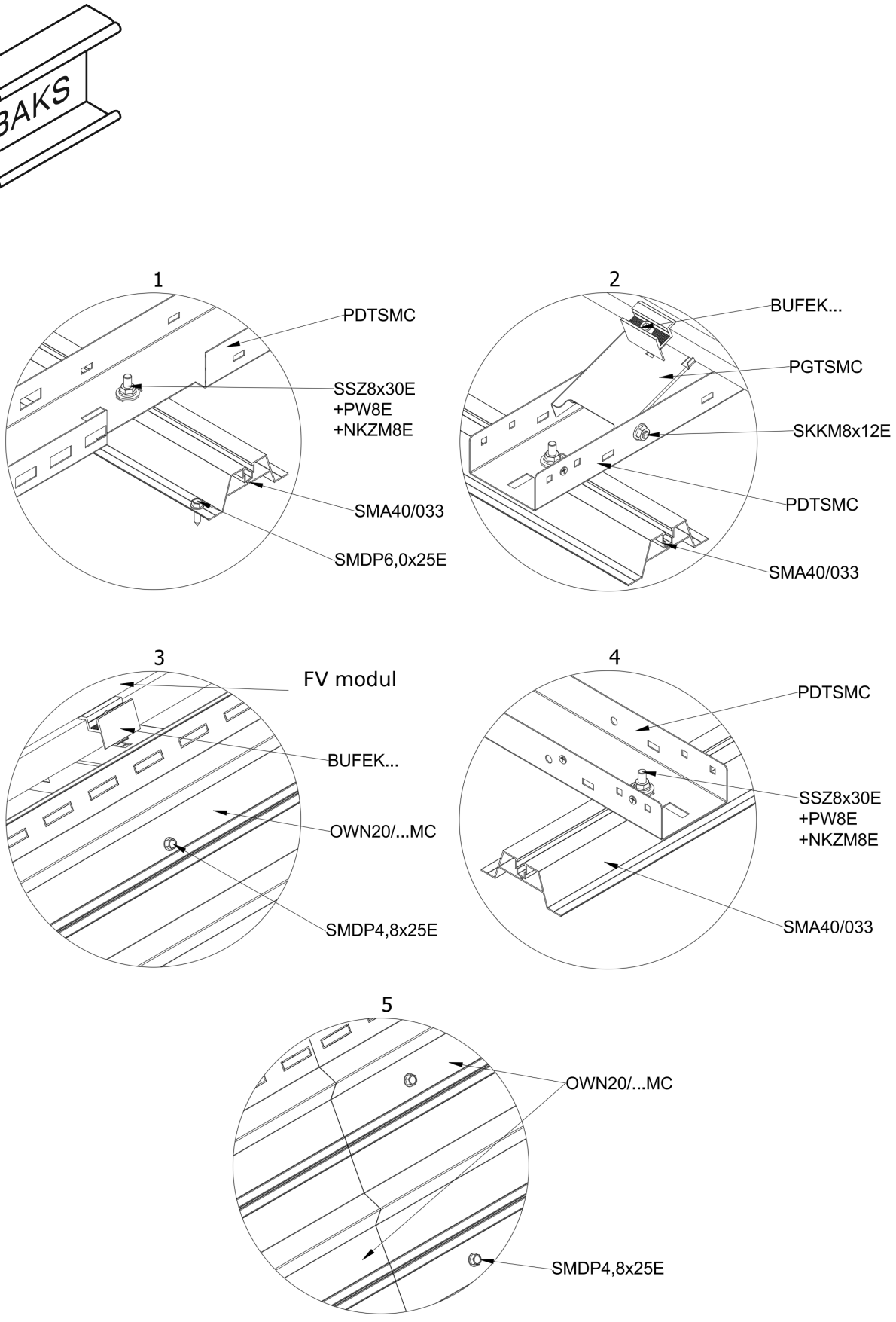

BAKS - KAZIMIERZ SIELSKI ul. Jagodne 5, 05-480 Karczew NIP: 5320102041 Regon: 008278930

Internet: www.baks.com.pl
E-mail: baks@baks.com.pl
Tel. 22 710 81 00