# NÁVOD NA MONTÁŽ KONŠTRUKCIE DP-DTHKSN

Výrobca: BAKS – Kazimierz Sielski

ul. Jagodne 5

05-480 Karczew

Poľsko

Oceľová konštrukcia na plochú strechu vo verzii na koľajniciach SMA40.

Montáž FV panelov vo vodorovnom usporiadaní (na ležato).



## 1. Potrebné náradie na montáž konštrukcie

• Imbusový kľúč veľkosti 6
• Aku skrutkovač s reguláciou otáčok a krútiaceho momentu
• Imbusový bit veľkosti 6 do skrutkovača
• Očkovo-vidlicové kľúče 13, 15, 17 mm,
• Račňa s nástrčnými kľúčmi 13, 15, 17 mm,
• Predĺženie 100–120 mm pre nástrčné kľúče
• Gumené kladivo
• Momentový kľúč, rozsah 10–45 Nm

## 2. Všeobecné informácie:

• Konštrukciu možno použiť vo veterných a snehových oblastiach podľa noriem STN EN 1991-1-3 a STN EN 1991-1-4.
• Pred začatím montáže konštrukcie si prečítajte návod na montáž fotovoltických panelov
• Minimálna hrúbka trapézového plechu je 0,5 mm.
• Koľajnice SMA40 pripevnite aspoň 4 samovrtnými skrutkami SMDP6,0x25E
• Skrutky SAM8x…E a matice NKZM8E uťahujte momentom 12–14 Nm
• Pri uťahovaní skrutiek SGKFM8x20 a SGKFM10x20PV držte hlavu skrutky rukou tak, aby sa podložka zaprela o steny otvoru, potom skrutku pomaly doťahujte skrutkovačom, kým sa v otvore nezablokuje. Nakoniec ju dotiahnite momentom: M8 – 22 Nm; M10 – 42 Nm.
• Skrutky SMM10x…F uťahujte momentom 30 Nm



## 3. Zoznam prvkov konštrukcie DP-DTHKSN

| Nr | Názov | Symbol výrobku | Účel v konštrukcii |
|---|---|---|---|
| 1 | C-profil | CC55H50/…MC | Hlavný profil |
| 2 | C-profil | CP50H35/…MC | Montážny profil konštrukcie |
| 3 | C-profil | CC50H35/…MC | Profil nesúci panely |
| 4 | Spojka C-profilu | LCCW50H35MC | Spojenie C-profilov CC50H35/…MC |
| 5 | Skrutka so šesťhrannou hlavou | SMM10x70F | Skrutka spájajúca nosné C-profily konštrukcie |
| 6 | Podložka | PP10F | Podložka |
| 7 | Krajný držiak | BUFMC | Svorka na upevnenie panelov |
| 8 | Skrutka | SAM8x25E | Skrutka na upevnenie svoriek a veterných clon |
| 9 | Rombová matica | NRKM8PV | Matica |
| 10 | Veterná clona | OWN…MC | Veterná clona |
| 11 | Skrutka so šesťhrannou hlavou | SMM8x16E | Spojenie veterných clon |
| 12 | Pružná podložka | PS8E | Pružná podložka |
| 13 | Veľkoplošná podložka | PW8E | Veľkoplošná podložka |
| 14 | Skrutka s guľatou hlavou | SGKFM10x20 | Skrutka + matica s límcom |
| 15 | Podložka | SMA40 | Hliníková podložka |
| 16 | Samovrtná skrutka | SMDP6,0x25E | Ukotvenie podložky SMA40 do strechy |
| 17 | Skrutka | SSZ8x30E | Upevňovacia skrutka SMA40 |



## 4. Montáž konštrukcie typu DP-DTHKSN

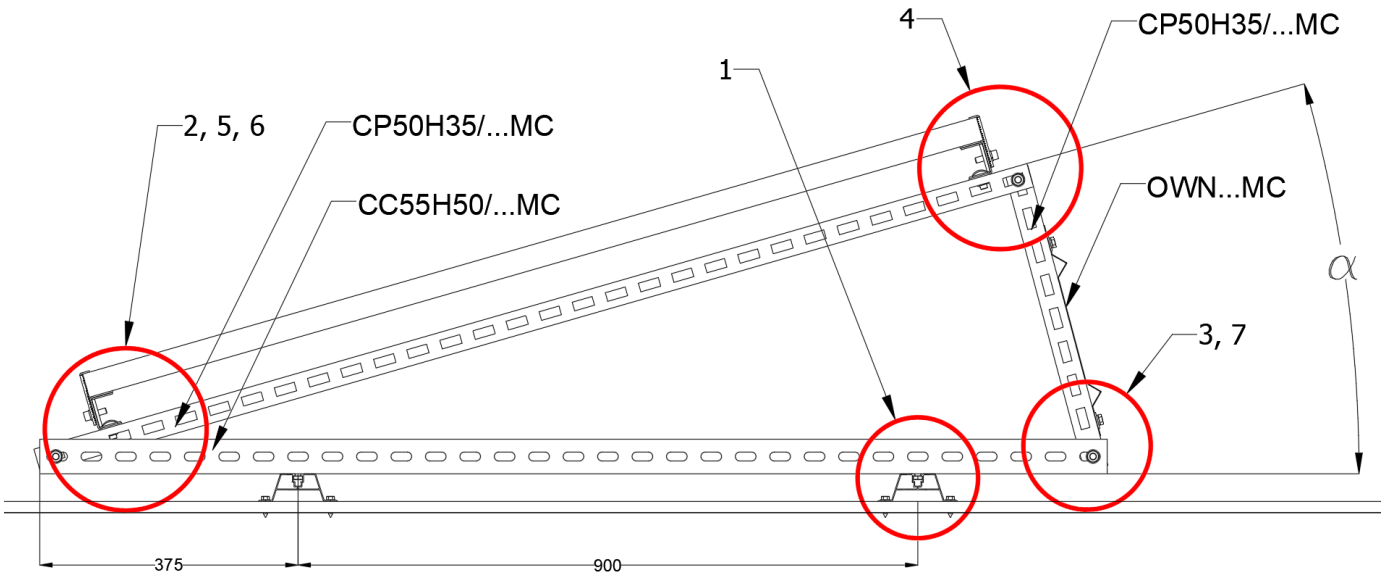


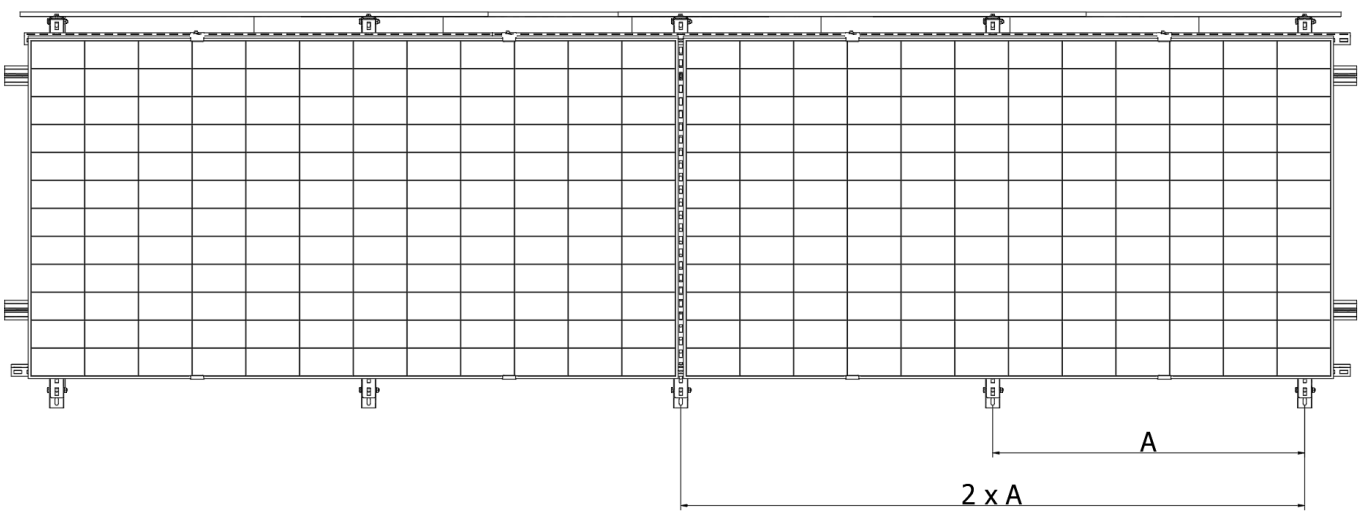


| Kombinácia veternej „W“ a snehovej „S“* oblasti | Max. vzdialenosť nasledujúcich rámov „A“ |
|---|---|
| 1W-1S; 1W-2S; 1W-3S | 2,0 m |
| 1W-4S | 1,8 m |
| 2W-2S; 2W-3S | 1,4 m |
| 3W-1S | 1,6 m |
| 3W-3S | 1,3 m |
| 3W-5S | 1,1 m |
| Iné kombinácie oblastí | Určí sa individuálne po konzultácii |

Tabuľka 1 Montážna vzdialenosť nasledujúcich rámov fotovoltickej konštrukcie podľa kombinácie veternej a snehovej oblasti

*1. veterná oblasť do 300 m n. m.; 3. veterná oblasť do 500 m n. m.; 1. a 3. snehová oblasť do 300 m n. m.; 5. snehová oblasť do 500 m n. m.

BAKS

1

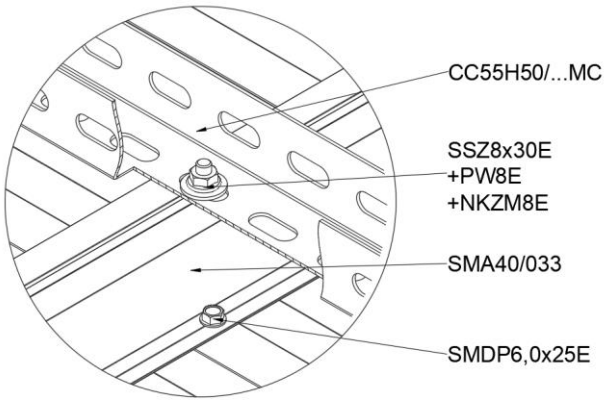
CC55H50/...MC
SSZ8x30E
+PW8E
+NKZM8E
SMA40/033
SMDP6,0x25E

2

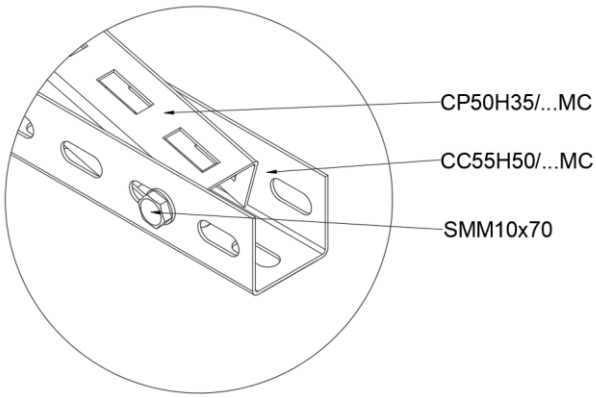
CP50H35/...MC
CC55H50/...MC
SMM10x70

3

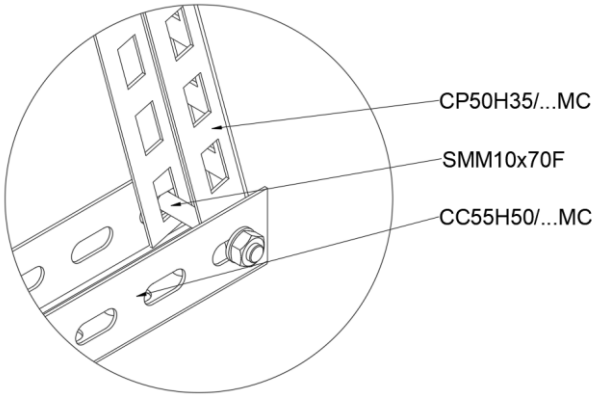
CP50H35/...MC
SMM10x70F
CC55H50/...MC

4

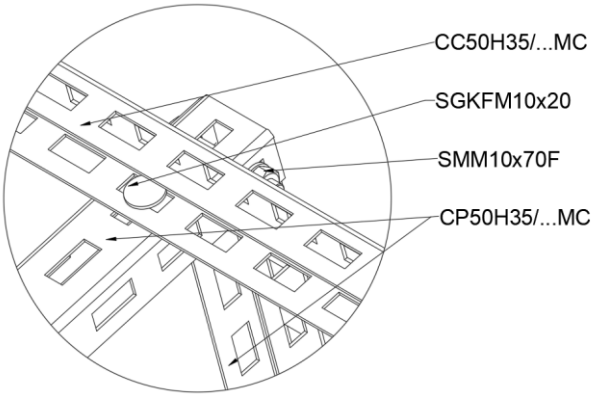
CC50H35/...MC
SGKFM10x20
SMM10x70F
CP50H35/...MC

5

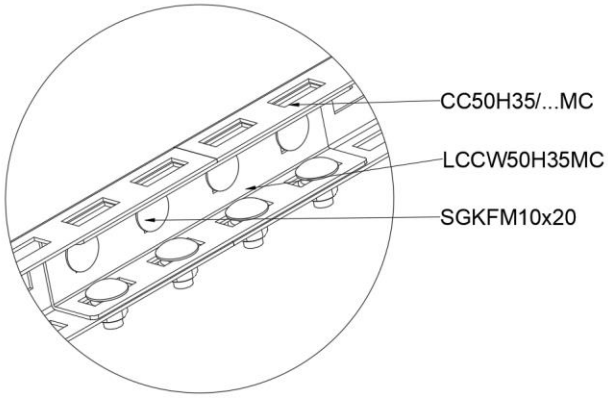
CC50H35/...MC
LCCW50H35MC
SGKFM10x20

6

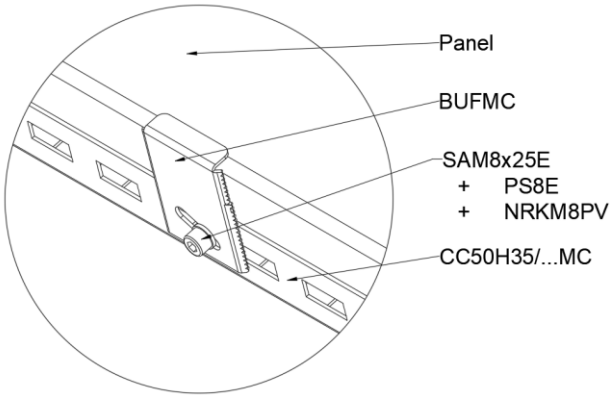
Panel
BUFMC
SAM8x25E
+ PS8E
+ NRKM8PV
CC50H35/...MC

7

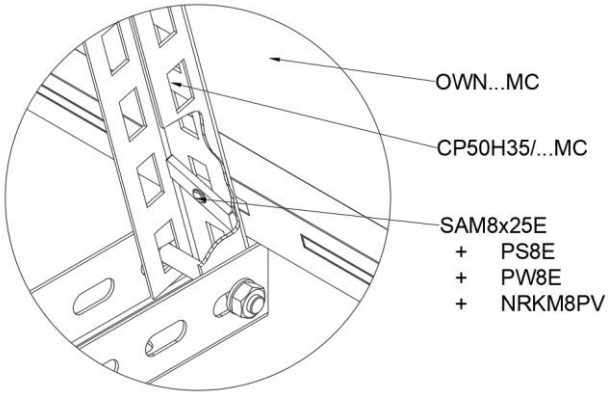
OWN...MC
CP50H35/...MC
SAM8x25E
+ PS8E
+ PW8E
+ NRKM8PV


BAKS

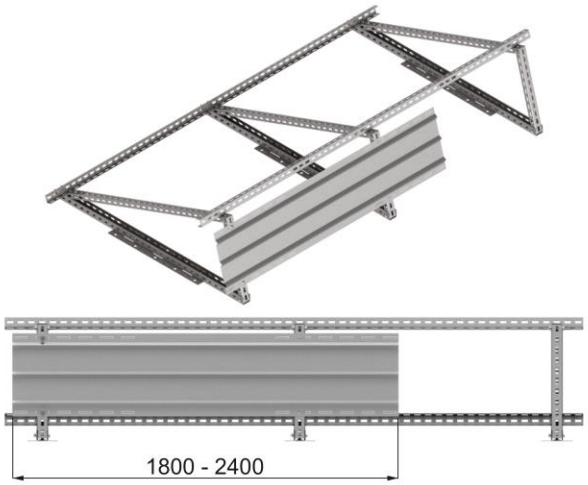


**1. Długość osłon dobieramy na podstawie:**
**odległość między osiami konstrukcji trójkątnych + 60 mm**




**2. Wymierzamy odległość między osiami trójkątnych konstrukcji.**

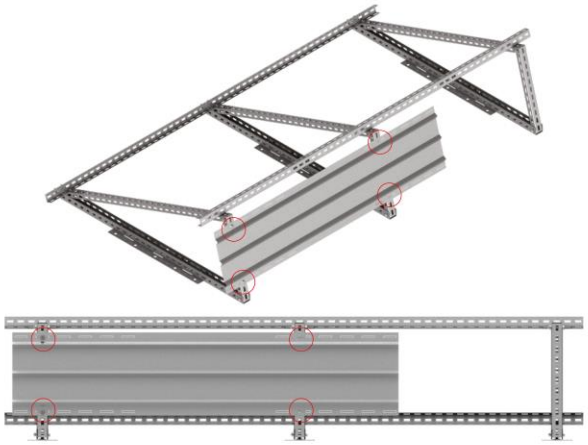

**3. Płaskim śrubokrętem wyłamujemy otwory w osłonie pokrywające się z osiami z punktu 2 i dokręcamy śrubami M8 z nakrętkami rombowymi.**

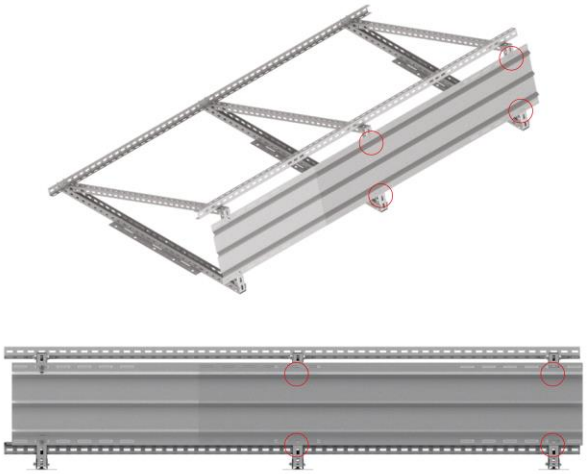

**4. Dokładamy następną osłonę i wyłamujemy otwory nakładające się w osłonach z otworami w ceownikach**

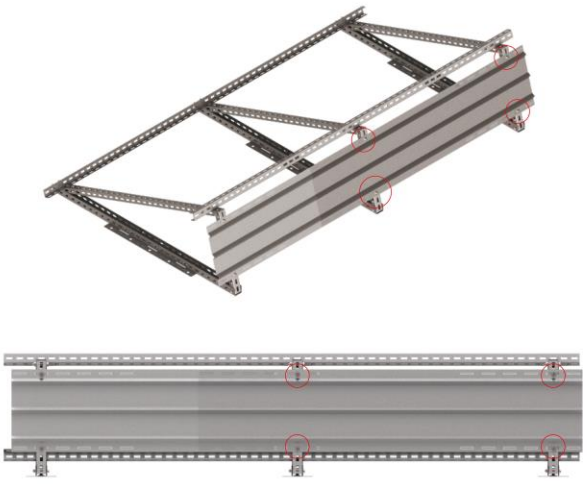

**5. Sąsiednie osłony dokręcamy wspólnymi śrubami M8 z nakrętkami rombowymi.**

