NÁVOD NA MONTÁŽ KONŠTRUKCIE DP-DTHKSN-WZ

Výrobca: BAKS – Kazimierz Sielski

ul. Jagodne 5

05-480 Karczew

Poľsko

Oceľová konštrukcia na plochú strechu vo verzii na koľajniciach SMA40.

Montáž FV panelov vo vodorovnom usporiadaní (na ležato).



1. Potrebné náradie na montáž konštrukcie

- Imbusový kľúč veľkosti 6
- Aku skrutkovač s reguláciou otáčok a krútiaceho momentu
- Imbusový bit veľkosti 6 do skrutkovača
- Vidlicové kľúče 13, 15, 17 mm
- Račňa s nástrčnými kľúčmi 13, 15, 17 mm
- Predĺženie 100–120 mm pre nástrčné kľúče
- Gumené kladivo
- Momentový kľúč, rozsah 10–45 Nm

2. Všeobecné informácie:

- Konštrukciu možno použiť vo veterných a snehových oblastiach podľa noriem STN EN 1991-1-3 a STN EN 1991-1-4.
- Pred montážou konštrukcie si prečítajte návod na montáž fotovoltických panelov. Hodnoty balastu určí individuálne oprávnený statik
- Skrutky SAM8x...E a matice NRM8PV uťahujte momentom 12–14 Nm
- Pri uťahovaní skrutiek SGKFM8x20 a SGKFM10x20PV držte hlavu skrutky rukou tak, aby sa podložka zaprela o steny otvoru, potom skrutku pomaly doťahujte skrutkovačom, kým sa v otvore nezablokuje. Nakoniec ju dotiahnite momentom: M8 – 22 Nm; M10 – 42 Nm
- Skrutky SMM10x...F uťahujte momentom 30 Nm



3. Zoznam prvkov konštrukcie DP-DTHKSN-WZ

Nr	Výrobok	Názov výrobku	Účel v konštrukcii
1	C-profil	CC55H50/…MC	Hlavný profil
2	C-profil	CP50H35/…MC	Montážny profil konštrukcie
3	C-profil	CC50H35/…MC	Profil nesúci panely
4	Spojka C-profilu	LCCW50H35MC	Spojenie C-profilov CC50H35/…MC
5	Skrutka so šesťhrannou hlavou	SMM10x70F	Skrutka spájajúca nosné C-profily konštrukcie
6	Podložka	PP10F	Podložka
7	Horná podložka východ-západ	PGWZMC	Montáž konštrukcie vo variante východ-západ.
8	Krajný držiak	BUFMC	Montážny držiak panelov
9	Skrutka	SAM8x25E	Skrutka na upevnenie držiakov a veterných clon
10	Rombová matica	NRKM8PV	Rombová matica
11	Pružná podložka	PS8E	Pružná podložka
12	Veľkoplošná podložka	PW8E	Veľkoplošná podložka
13	Skrutka s guľatou hlavou	SGKFM10x20	Skrutka + matica s límcom
14	Podložka	SMA40	Hliníková podložka
15	Samovrtná skrutka	SMDP6,0x25E	Ukotvenie podložky SMA40 do strechy
16	Skrutka	SSZ8x30E	Montážna skrutka SMA40



4. Montáž konštrukcie DP-DTHKSN-WZ

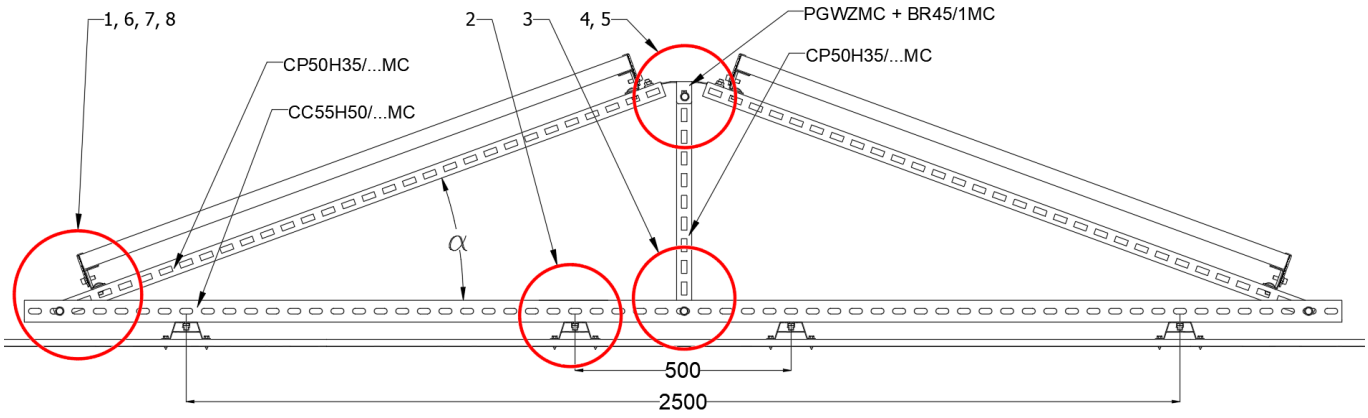

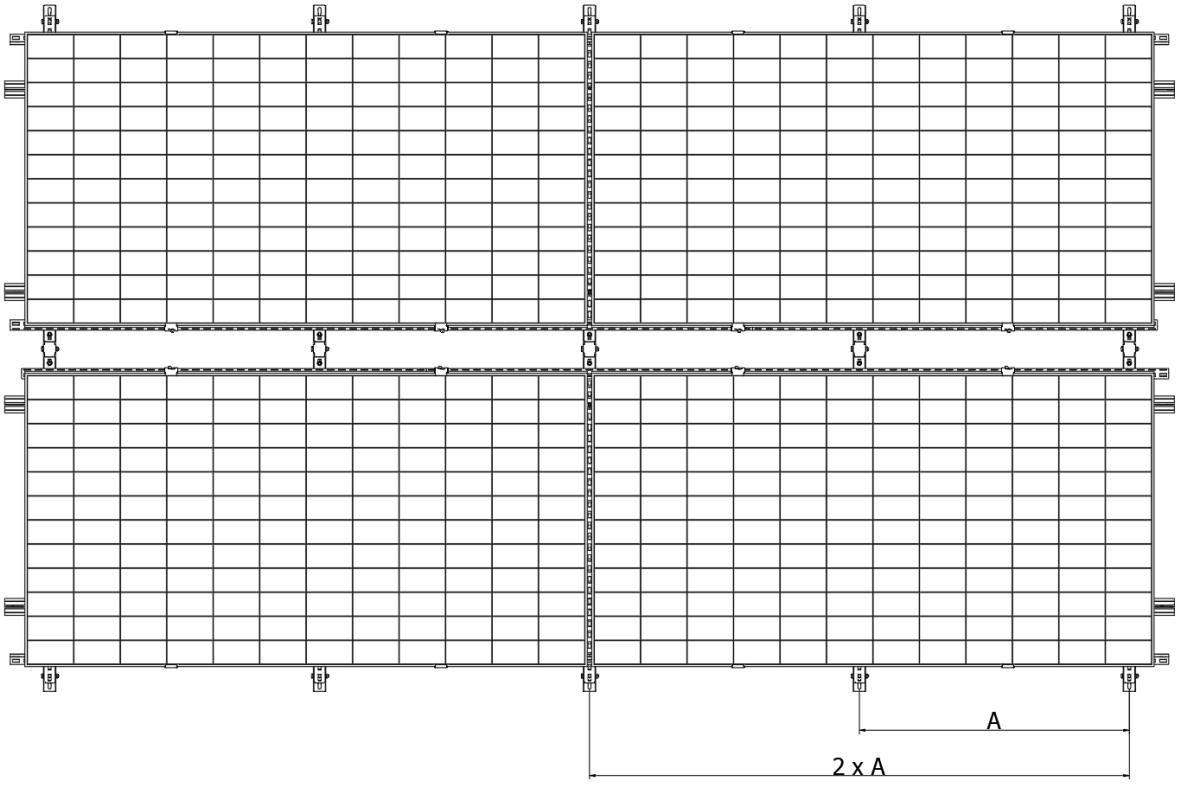

Kombinácia veternej „W“ a snehovej „S“* oblasti	Max. vzdialenosť nasledujúcich rámov „A“
1W-1S; 1W-2S; 1W-3S	2,0 m
1W-4S	1,8 m
2W-2S; 2W-3S	1,4 m
3W-1S	1,6 m
3W-3S	1,3 m
3W-5S	1,1 m
Iné kombinácie oblastí	Určí sa individuálne po konzultácii

Tabuľka 1 Montážna vzdialenosť nasledujúcich rámov fotovoltickej konštrukcie podľa kombinácie veternej a snehovej oblasti

*1. veterná oblasť do 300 m n. m.; 3. veterná oblasť do 500 m n. m.;

1. a 3. snehová oblasť do 300 m n. m.; 5. snehová oblasť do 500 m n. m.

BAKS

1

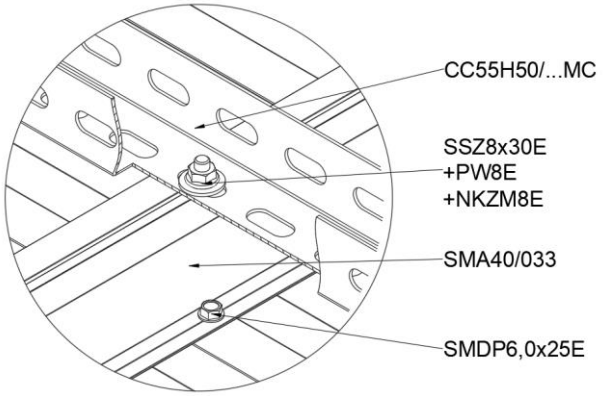
CC55H50/...MC
SSZ8x30E
+PW8E
+NKZM8E
SMA40/033
SMDP6,0x25E

2

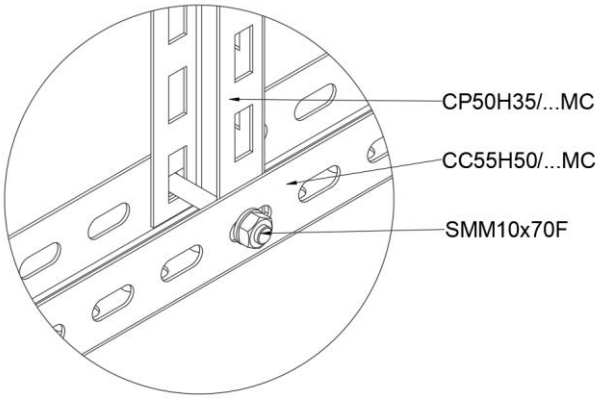
CP50H35/...MC
CC55H50/...MC
SMM10x70F

3

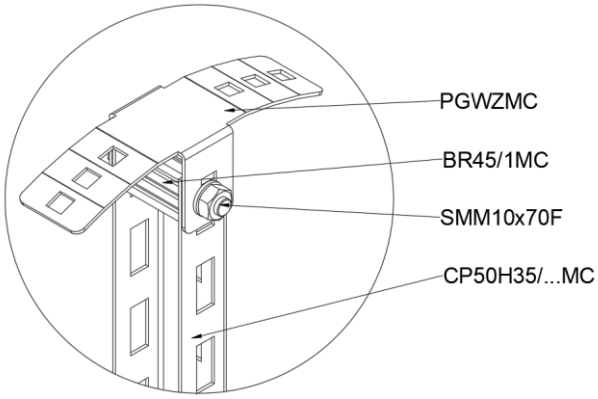
PGWZMC
BR45/1MC
SMM10x70F
CP50H35/...MC

4

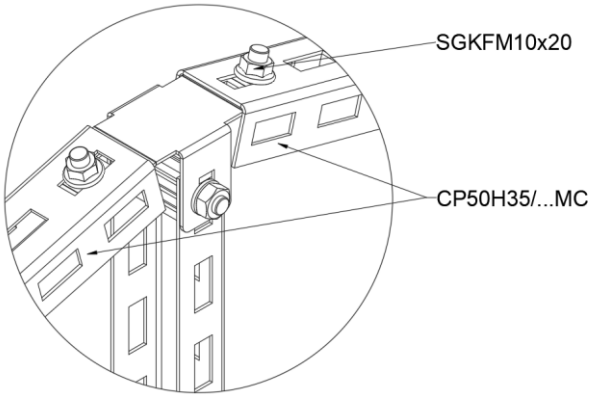
SGKFM10x20
CP50H35/...MC

5

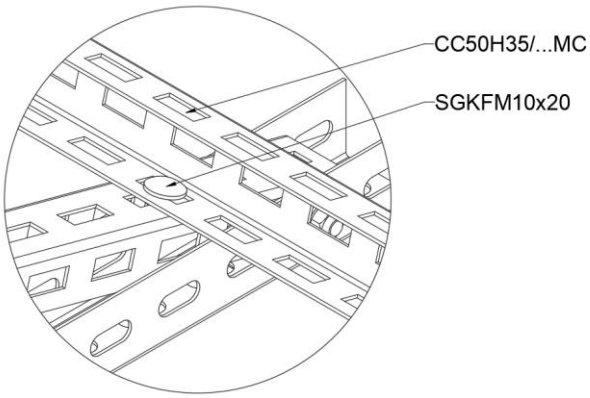
CC50H35/...MC
SGKFM10x20

6

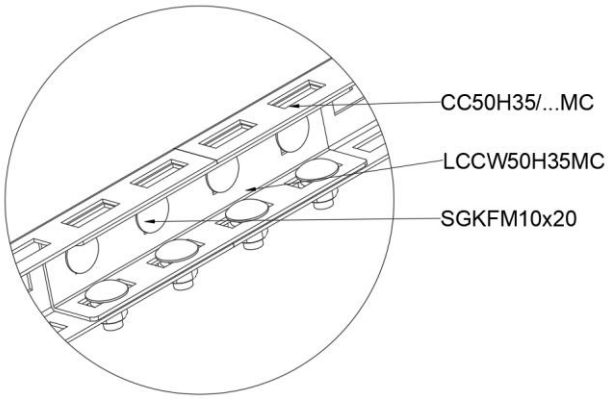
CC50H35/...MC
LCCW50H35MC
SGKFM10x20

7

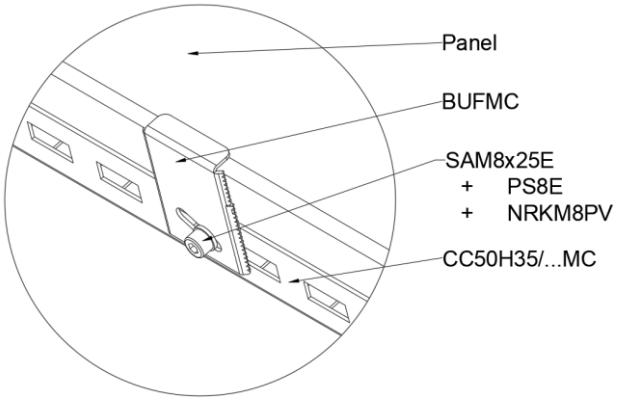
Panel
BUFMC
SAM8x25E
+ PS8E
+ NRKM8PV
CC50H35/...MC