NÁVOD NA MONTÁŽ KONŠTRUKCIE
DP-DTHKS-WZ
(montáž za kratšiu stranu modulu)

Výrobca:

BAKS

ul. Jagodne 5

05-480 Karczew

Poľsko

Oceľová konštrukcia na ploché strechy v kotvenej verzii.
Montáž FV modulov vo vodorovnej orientácii (na ležato)
za kratšiu stranu modulu.



BAKS - KAZIMIERZ SIELSKI ul. Jagodne 5, 05-480 Karczew NIP: 5320102041 Regon: 008278930

Internet: www.baks.com.pl
E-mail: baks@baks.com.pl
Tel. 22 710 81 00

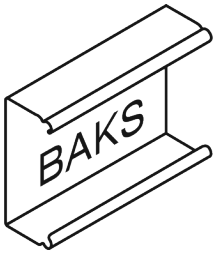

1. Potrebné náradie na montáž konštrukcie

• Imbusový kľúč veľkosti 6
• Aku skrutkovač s reguláciou otáčok a krútiaceho momentu
• Imbusový bit veľkosti 6 do skrutkovača
• Očkovo-vidlicový kľúč 13 mm
• Račňa s nástrčnými kľúčmi 13 mm
• Predĺženie 100–120 mm pre nástrčné kľúče
• Gumené kladivo
• Momentový kľúč, rozsah 10–30 Nm

2. Všeobecné informácie

• Konštrukciu možno použiť vo veterných a snehových oblastiach podľa noriem STN EN 1991-1-3 a STN EN 1991-1-4.
• Pred začatím montáže dodržte návod na montáž od výrobcu FV modulov.
• Svorky BUFEK.../PUFK uťahujte momentom 12–14 Nm (overte v údajoch výrobcu modulov).
• Kontakt na technickú podporu BAKS – pondelok až piatok od 7.00 a.m. to 3:00 p.m.:
marek.cedrowski@baks.com.pl tel. +48 22 710 81 96, +48 667 944 952 zástupca vedúceho oddelenia fotovoltiky
radoslaw.kramek@baks.com.pl tel.: +48 22 710 81 96 – technický poradca
adam.wojciak@baks.com.pl tel.: +48 22 710 81 23 – technický poradca

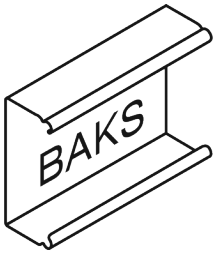

3. Prehľad prvkov konštrukcie DP-DTHKS-WZ

No	Názov	Symbol výrobku	Účel v konštrukcii
1	Spodný profil	PDTSWZMC	Nosný profil
2	Horný profil	PGTSWZMC	Horný profil
3	Krajná svorka KLIK	BUFEK...	Krajná svorka modulu
4	Stredná svorka KLIK	PUFK	Stredná svorka modulu
5	Sada skrutiek	SKKM8x12E	Spojenie spodného a horného profilu
6	Podložka C-profilu s antivibračnou gumou	PC100J	Zabraňuje tlaku koncov profilov na strešnú hydroizoláciu
7	Kotva	PSRM8x75F	Príklad kotvy na upevnenie konštrukcie

Tabuľka 1. Prehľad prvkov konštrukcie

4. Montáž konštrukcie typu DP-DTHKS-WZ (montáž za kratšiu stranu modulu)

Rozmery A a B (rozmer B = dĺžka modulu + 20 mm) závisia od veľkosti montovaných modulov. Určia sa skúšobným osadením modulu na namontované profily PDTSWZMC a PGTSWZMC.

Najväčší modul, ktorý možno správne namontovať na konštrukciu DP-DTHBS-WZ za kratšiu stranu panela: dĺžka 2100 mm × šírka 1150 mm (overte u výrobcu modulov)

BAKS - KAZIMIERZ SIELSKI ul. Jagodne 5, 05-480 Karczew NIP: 5320102041 Regon: 008278930

Internet: www.baks.com.pl
E-mail: baks@baks.com.pl
Tel. 22 710 81 00

Voľbou montážneho otvoru v pätke PDTSWZMC nastavíte sklon konštrukcie podľa obr. 1.

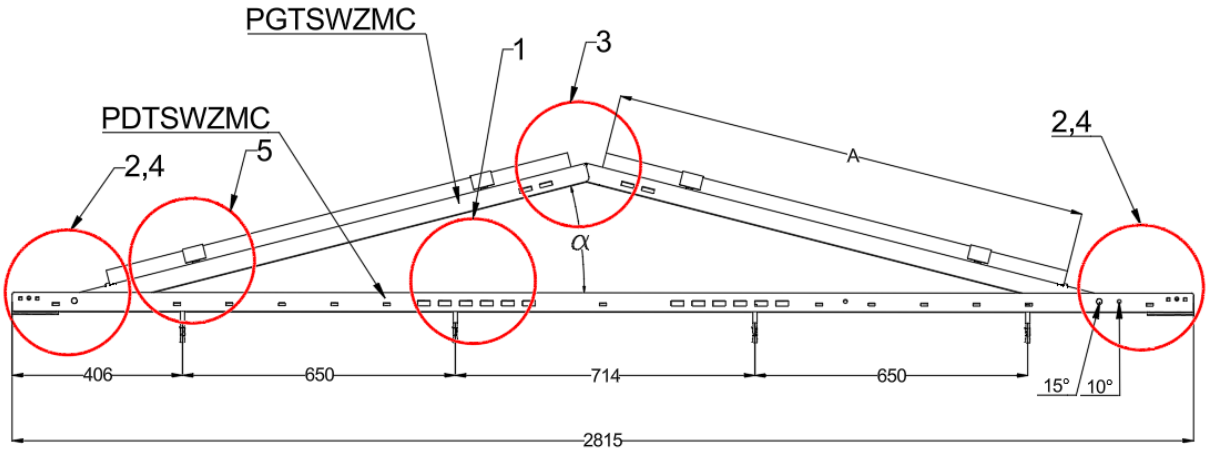

Fig. 1.

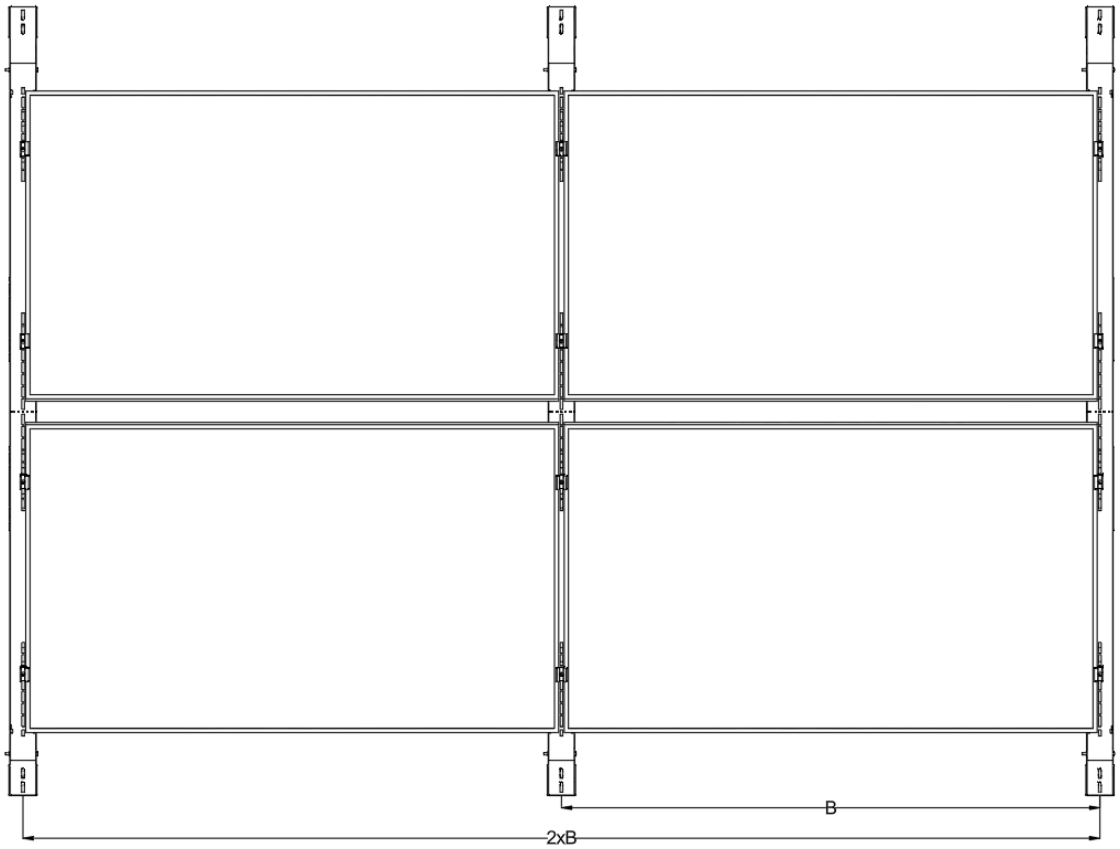

Fig. 2.

BAKS - KAZIMIERZ SIELSKI ul. Jagodne 5, 05-480 Karczew NIP: 5320102041 Regon: 008278930

Internet: www.baks.com.pl
E-mail: baks@baks.com.pl
Tel. 22 710 81 00

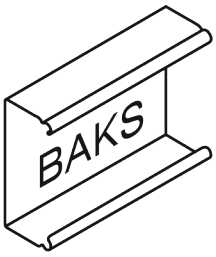

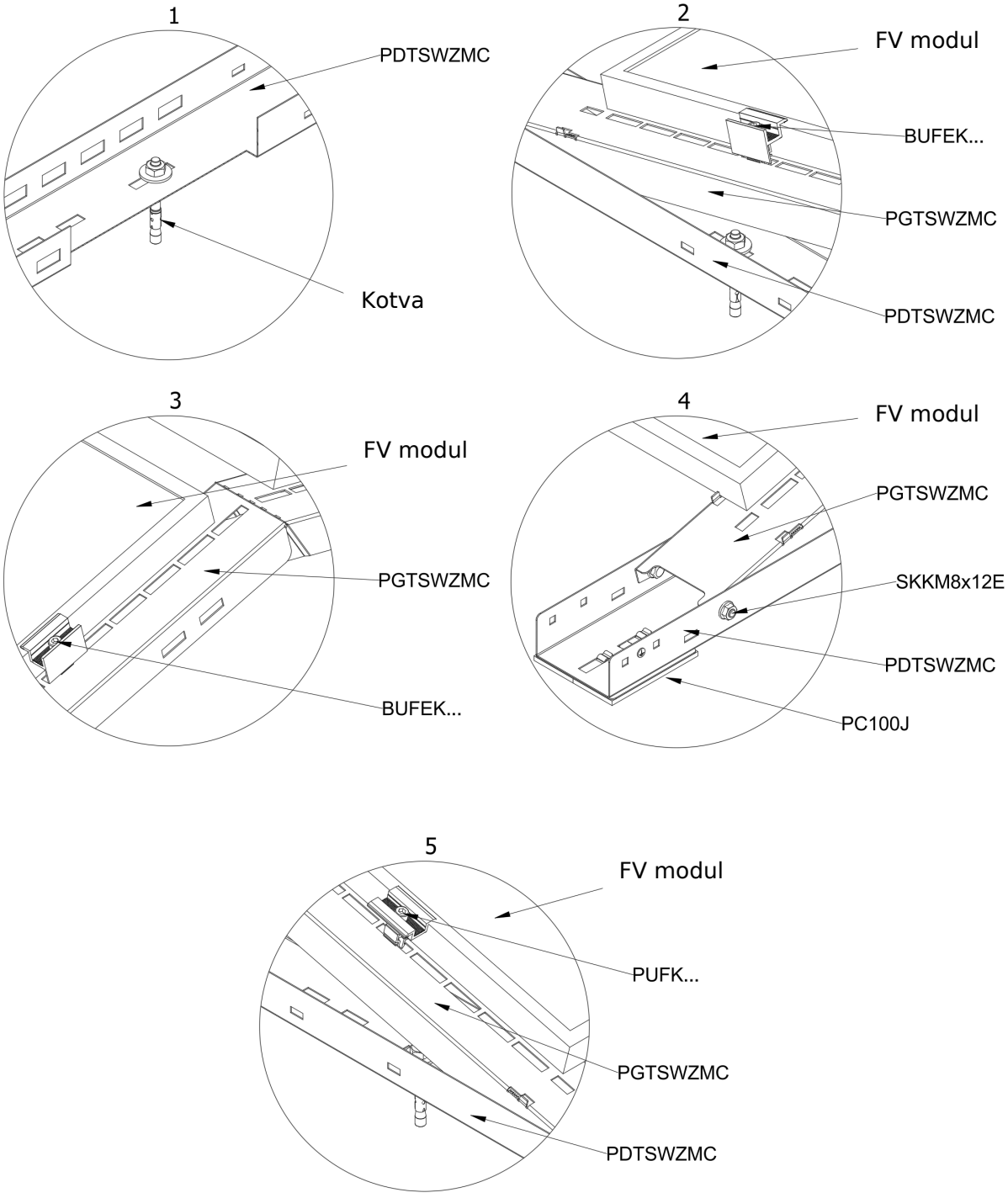

BAKS - KAZIMIERZ SIELSKI ul. Jagodne 5, 05-480 Karczew NIP: 5320102041 Regon: 008278930

Internet: www.baks.com.pl
E-mail: baks@baks.com.pl
Tel. 22 710 81 00

NÁVOD NA MONTÁŽ KONŠTRUKCIE

DP-DTHKS-WZ

(Montáž za dlhšiu stranu modulu)

Výrobca:

BAKS

ul. Jagodne 5

05-480 Karczew

Poľsko

Oceľová konštrukcia na ploché strechy v kotvenej verzii.

Montáž FV modulov vo vodorovnej orientácii (na ležato)
za dlhšiu stranu modulu.



BAKS - KAZIMIERZ SIELSKI ul. Jagodne 5, 05-480 Karczew NIP: 5320102041 Regon: 008278930

Internet: www.baks.com.pl
E-mail: baks@baks.com.pl
Tel. 22 710 81 00

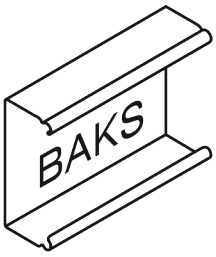

5. Potrebné náradie na montáž konštrukcie

• Imbusový kľúč veľkosti 6
• Aku skrutkovač s reguláciou otáčok a krútiaceho momentu
• Imbusový bit veľkosti 6 do skrutkovača
• Očkovo-vidlicový kľúč 13 mm
• Račňa s nástrčnými kľúčmi 13 mm
• Predĺženie 100–120 mm pre nástrčné kľúče
• Gumené kladivo
• Momentový kľúč, rozsah 10–30 Nm

6. Všeobecné informácie

• Konštrukciu možno použiť vo veterných a snehových oblastiach podľa noriem STN EN 1991-1-3 a STN EN 1991-1-4.
• Pred začatím montáže dodržte návod na montáž od výrobcu FV modulov.
• Svorky BUFEK... uťahujte momentom 12–14 Nm (overte v údajoch výrobcu modulov).

Kontakt na technickú podporu BAKS – pondelok až piatok od 7.00 a.m. to 3:00 p.m.:
marek.cedrowski@baks.com.pl tel. +48 22 710 81 96, +48 667 944 952
zástupca vedúceho oddelenia fotovoltiky
radoslaw.kramek@baks.com.pl tel.: +48 22 710 81 96 – technický poradca
adam.wojciak@baks.com.pl tel.: +48 22 710 81 23 – technický poradca

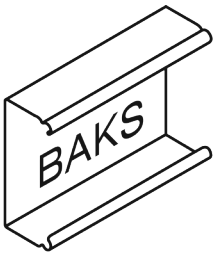

7. Prehľad prvkov konštrukcie DP-DTHKS-WZ

No	Popis	Symbol výrobku	Použitie v konštrukcii
1	Spodný profil	PDTSWZMC	Nosný profil
2	Horný profil	PGTSWZMC	Horný profil
3	Krajná svorka KLIK	BUFEK...	Krajná svorka modulu
4	Sada skrutiek	SKKM8x12E	Spojenie spodného a horného profilu
5	Podložka C-profilu s antivibračnou gumou	PC100J	Zabraňuje tlaku koncov profilov na strešnú hydroizoláciu
6	Kotva	PSRM8x75F	Príklad kotvy na upevnenie konštrukcie

Tabuľka 1. Prehľad prvkov konštrukcie

8. Montáž konštrukcie typu DP-DTHKS-WZ (montáž za dlhšiu stranu modulu)

Rozmery A, B, C a D (rozmer D zodpovedá vzdialenosti svorky modulu podľa návodu výrobcu modulov) závisia od rozmerov modulu. Rozmer B je výsledný rozmer podľa dĺžky modulu. Rozmer A zodpovedá šírke modulu (najväčšia prípustná šírka modulu je 1150 mm). Rozmer D zodpovedá dĺžke modulu.

Voľbou montážneho otvoru v pätke PDTSWZMC nastavíte sklon konštrukcie podľa obr. 1.

Pozor: Na zachovanie elektrickej spojitosti treba urobiť vyrovnávacie prepojenie spojením podložiek PDTSWZMC pri každom FV module podľa obr. 2.

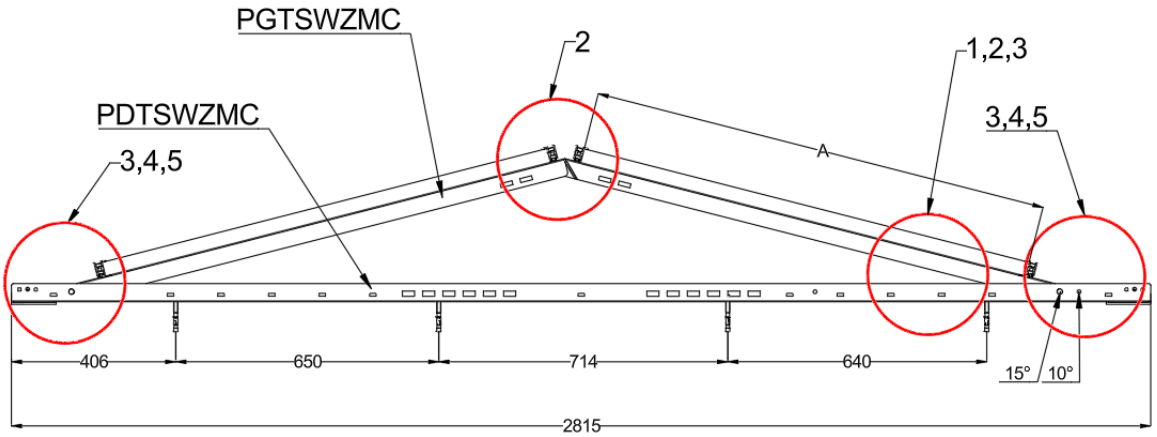

Fig. 2.

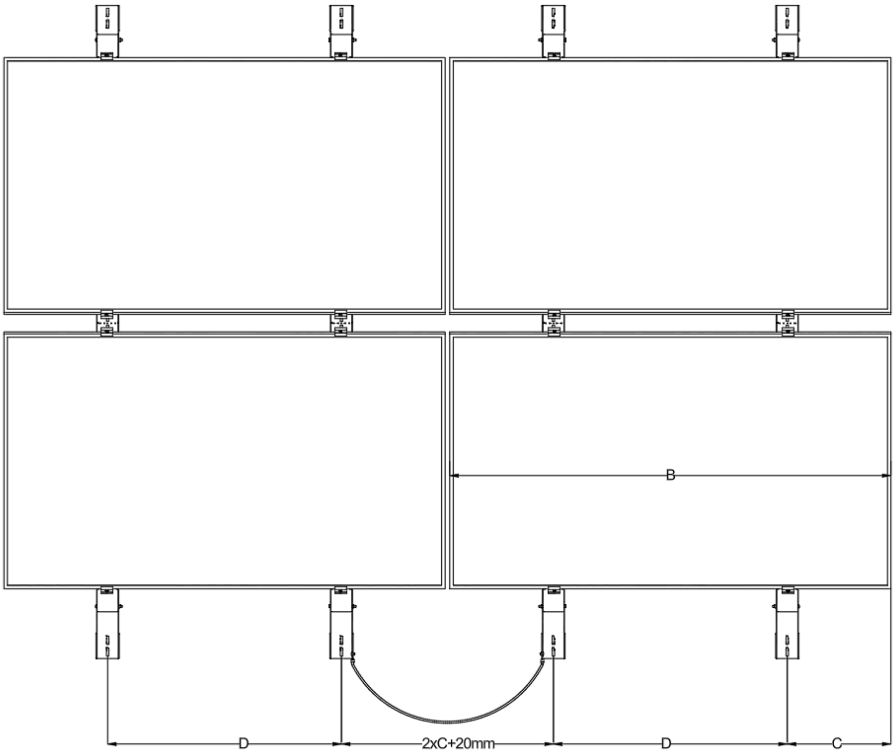

Fig. 2

BAKS - KAZIMIERZ SIELSKI ul. Jagodne 5, 05-480 Karczew NIP: 5320102041 Regon: 008278930

Internet: www.baks.com.pl
E-mail: baks@baks.com.pl
Tel. 22 710 81 00

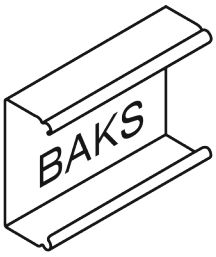

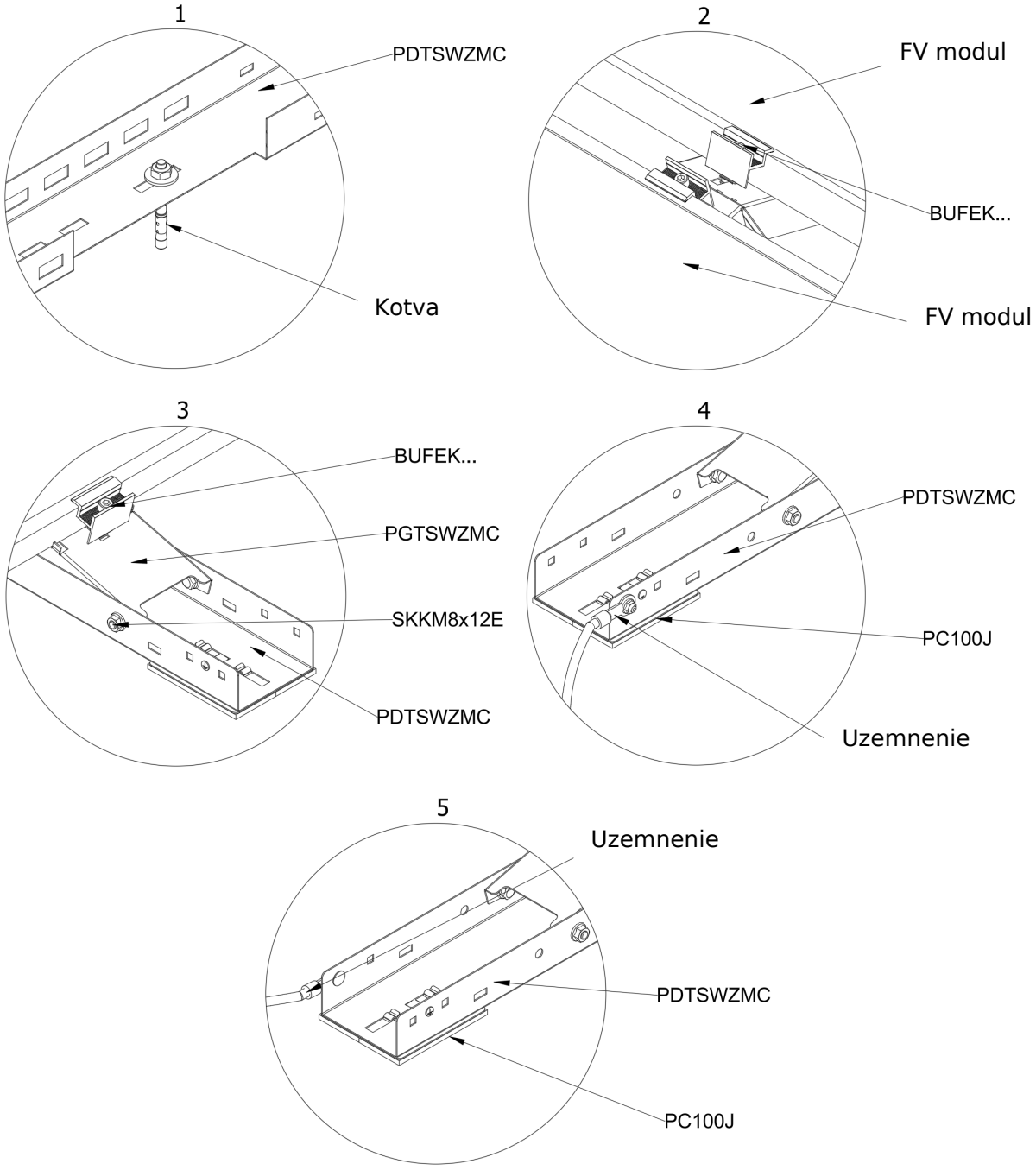

BAKS - KAZIMIERZ SIELSKI ul. Jagodne 5, 05-480 Karczew NIP: 5320102041 Regon: 008278930

Internet: www.baks.com.pl
E-mail: baks@baks.com.pl
Tel. 22 710 81 00