NÁVOD NA MONTÁŽ KONŠTRUKCIE
DP-DTHKS (montáž za kratšiu stranu panela)

Výrobca:

BAKS

ul. Jagodne 5

05-480 Karczew

Poľsko

Oceľová konštrukcia na ploché strechy v kotvenej verzii.

Montáž FV modulov vo vodorovnej orientácii (na ležato)

Montáž za kratšiu stranu panela.

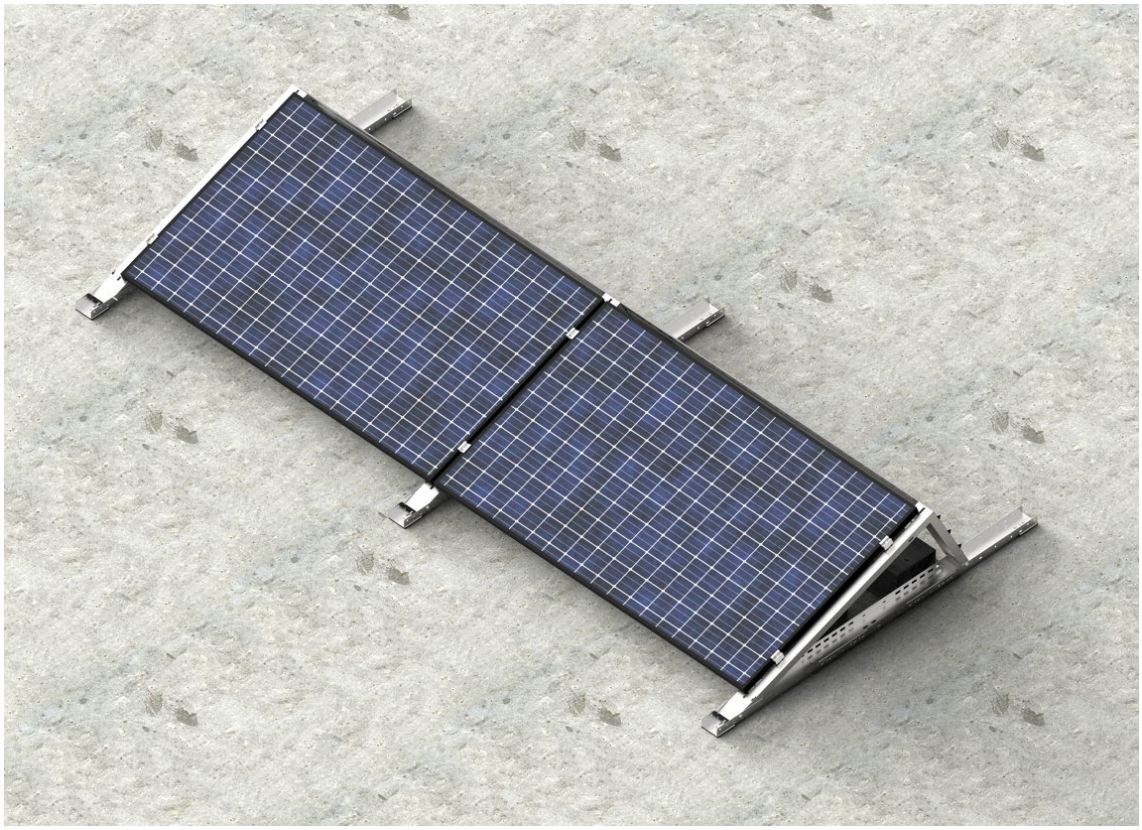

BAKS - KAZIMIERZ SIELSKI ul. Jagodne 5, 05-480 Karczew NIP: 5320102041 Regon: 008278930

Internet: www.baks.com.pl
E-mail: baks@baks.com.pl
Tel. 22 710 81 00

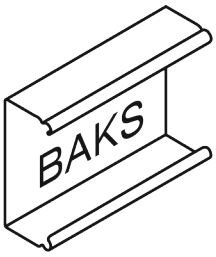

1. Potrebné náradie na montáž konštrukcie

• Imbusový kľúč veľkosti 6
• Aku skrutkovač s reguláciou otáčok a krútiaceho momentu
• Imbusový bit veľkosti 6 do skrutkovača
• Očkovo-vidlicový kľúč 13 mm
• Račňa s nástrčnými kľúčmi 13 mm
• Predĺženie 100–120 mm pre nástrčné kľúče
• Gumené kladivo
• Momentový kľúč, rozsah 10–30 Nm

2. Všeobecné informácie

• Konštrukciu možno použiť vo veterných a snehových oblastiach podľa noriem STN EN **1991-1-3 a STN EN 1991-1-4.**
• Pred začatím montáže dodržte návod na montáž od výrobcu FV modulov.
• Svorky BUFEK.../PUFK uťahujte momentom 12–14 Nm (overte v údajoch výrobcu modulov).
• Kontakt na technickú podporu BAKS – pondelok až piatok od 7.00 a.m. to 3:00 p.m.:
marek.cedrowski@baks.com.pl tel. +48 22 710 81 96, +48 667 944 952 zástupca vedúceho oddelenia fotovoltiky
radoslaw.kramek@baks.com.pl tel.: +48 22 710 81 96 – technický poradca
adam.wojciak@baks.com.pl tel.: +48 22 710 81 23 – technický poradca

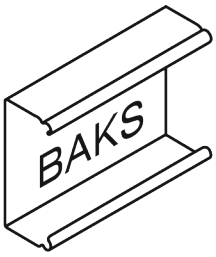

3. Prehľad prvkov konštrukcie DP-DTHKS

No	Popis	Symbol výrobku	Použitie v konštrukcii
1	Spodný profil	PDTSMC	Nosný profil
2	Horný profil	PGTSMC	Horný profil
3	Krajná svorka KLIK	BUFEK...	Krajná svorka modulu
4	Stredná svorka KLIK	PUFK	Stredná svorka modulu
5	Podložka profilu s antivibračnou gumou	PC100J	Zabraňuje tlaku koncov profilov na strešnú hydroizoláciu
6	Sada skrutiek	SKKM8x12E	Spojenie spodného a horného profilu
7	Veterná clona	OWN20/... MC	Veterná clona
8	Samovrtná skrutka	SMDP4.8x25E	Montáž veterných clon
9	Kotva	PSRM8x75F	Príklad kotvy na upevnenie konštrukcie

Tabuľka 1. Prehľad prvkov konštrukcie

4. Montáž konštrukcie typu DP-DTHKS (montáž za kratšiu stranu modulu)

Rozmery A a B (rozmer B = dĺžka modulu + 20 mm) závisia od veľkosti montovaných modulov.
Určia sa skúšobným osadením modulu na už namontované profily PDTSMC a PGTSMC.

Najväčší modul, ktorý možno správne namontovať na konštrukciu DP-DTHKS za kratšiu stranu panela: dĺžka 2100 mm × šírka 1150 mm (overte u výrobcu modulov).

Voľbou montážneho otvoru v pätke PDTSMC nastavíte sklon konštrukcie podľa obr. 1.

Veterné clony OWN20/...NMC montujte samovrtnými skrutkami SMPD4.8x25E.

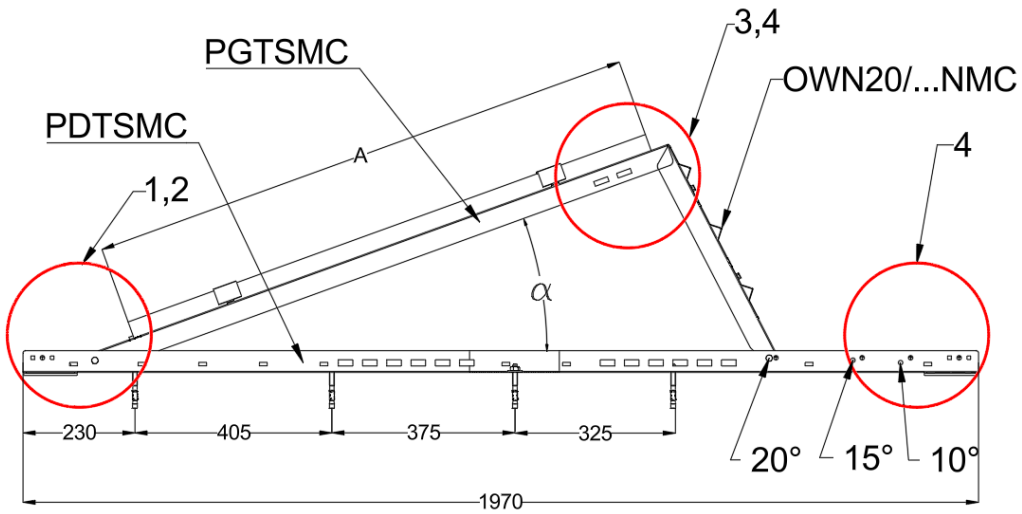

Fig. 1.

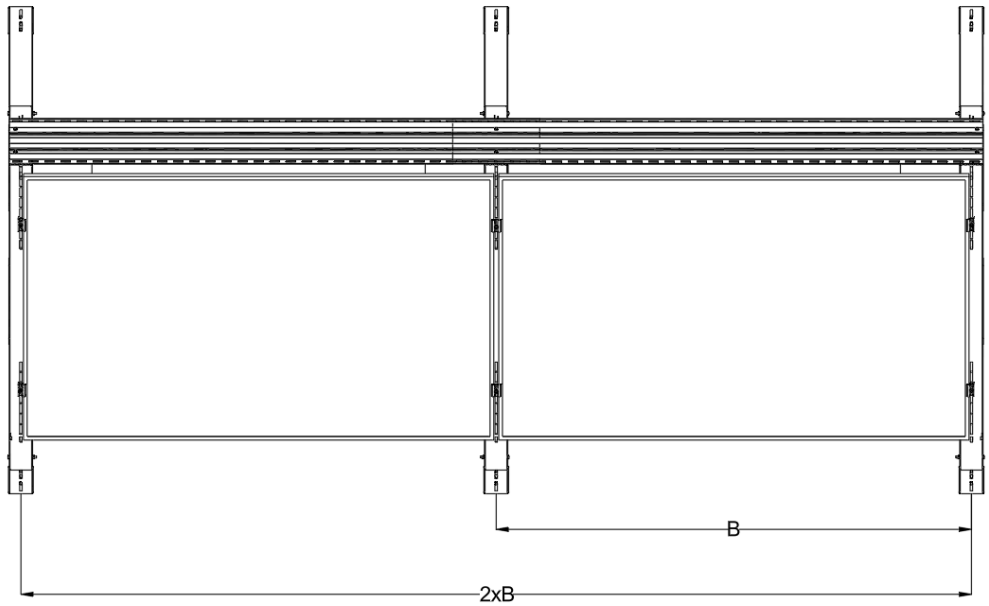

Fig. 2.

BAKS - KAZIMIERZ SIELSKI ul. Jagodne 5, 05-480 Karczew NIP: 5320102041 Regon: 008278930

Internet: www.baks.com.pl
E-mail: baks@baks.com.pl
Tel. 22 710 81 00

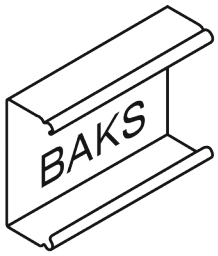

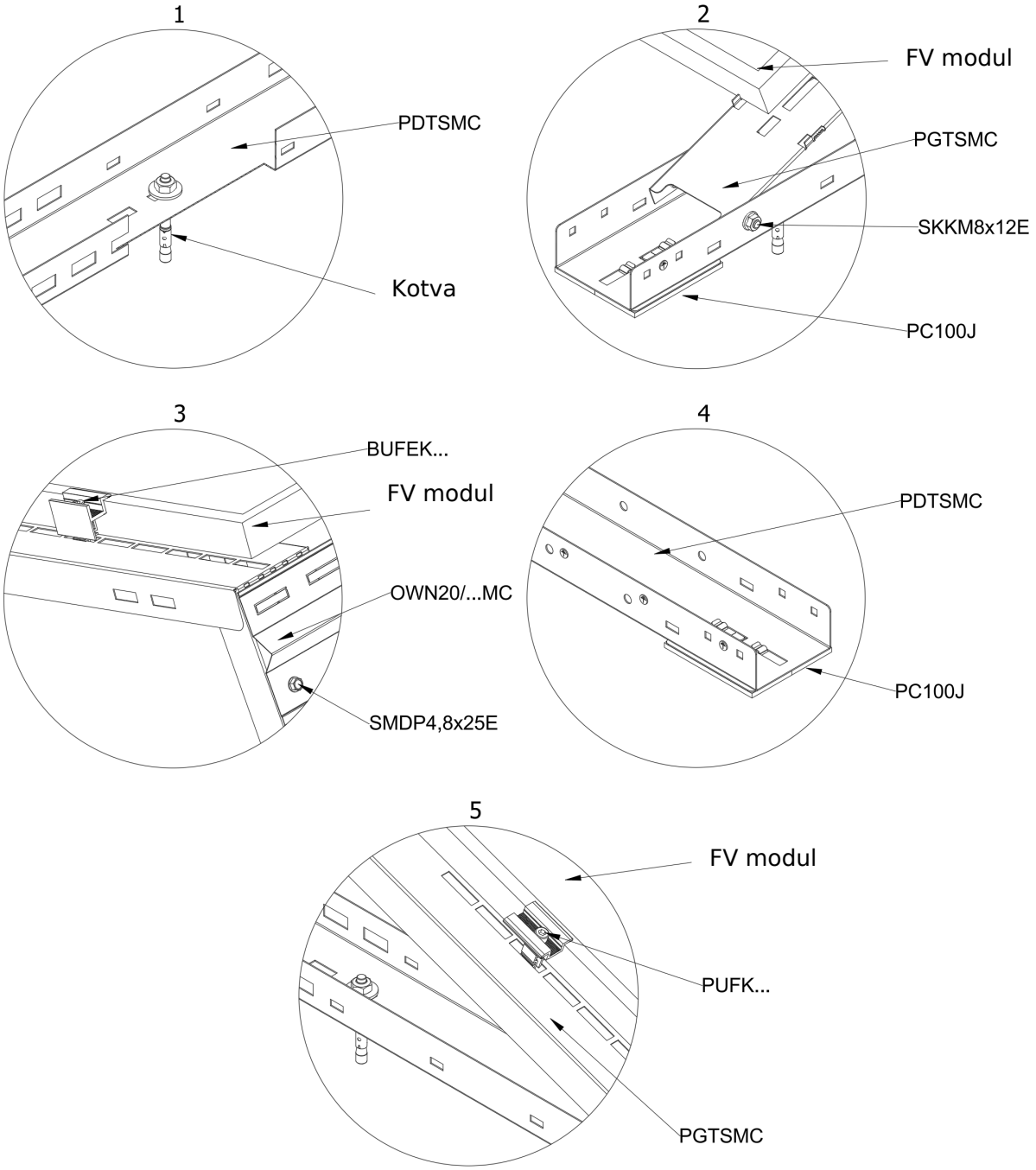

BAKS - KAZIMIERZ SIELSKI ul. Jagodne 5, 05-480 Karczew NIP: 5320102041 Regon: 008278930

Internet: www.baks.com.pl
E-mail: baks@baks.com.pl
Tel. 22 710 81 00

NÁVOD NA MONTÁŽ KONŠTRUKCIE
DP-DTHKS (montáž za dlhšiu stranu panela)

Výrobca:

BAKS

ul. Jagodne 5

05-480 Karczew

Poľsko

Oceľová konštrukcia na ploché strechy v kotvenej verzii.
Montáž FV modulov vo vodorovnej orientácii (na ležato)
montáž za dlhšiu stranu panela.



BAKS - KAZIMIERZ SIELSKI ul. Jagodne 5, 05-480 Karczew NIP: 5320102041 Regon: 008278930

Internet: www.baks.com.pl
E-mail: baks@baks.com.pl
Tel. 22 710 81 00



5. Potrebné náradie na montáž konštrukcie

• Imbusový kľúč veľkosti 6
• Aku skrutkovač s reguláciou otáčok a krútiaceho momentu
• Imbusový bit veľkosti 6 do skrutkovača
• Očkovo-vidlicový kľúč 13 mm
• Račňa s nástrčnými kľúčmi 13 mm
• Predĺženie 100–120 mm pre nástrčné kľúče
• Gumené kladivo
• Momentový kľúč, rozsah 10–30 Nm

6. Všeobecné informácie

• Konštrukciu možno použiť vo veterných a snehových oblastiach podľa noriem STN EN **1991-1-3 a STN EN 1991-1-4.**
• Pred začatím montáže dodržte návod na montáž od výrobcu FV modulov.
• Svorky BUFEK... uťahujte momentom 12–14 Nm (overte v údajoch výrobcu modulov).

Kontakt na technickú podporu BAKS – pondelok až piatok od 7.00 a.m. to 3:00 p.m.:
marek.cedrowski@baks.com.pl tel.: +48 22 710 81 96, +48 667 944 952 – zástupca vedúceho oddelenia fotovoltiky
radoslaw.kramek@baks.com.pl tel.: +48 22 710 81 96 – technický poradca
adam.wojciak@baks.com.pl tel.: +48 22 710 81 23 – technický poradca

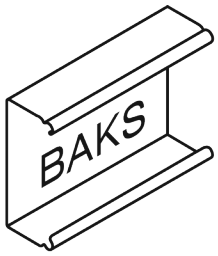

7. Prehľad prvkov konštrukcie DP-DTHKS

No	Popis	Symbol výrobku	Použitie v konštrukcii
1	Spodný profil	PDTSMC	Nosný profil
2	Horný profil	PGTSMC	Horný profil
3	Krajná svorka KLIK	BUFEK...	Krajná svorka modulu
4	Podložka profilu s antivibračnou gumou	PC100J	Zabraňuje tlaku koncov profilov na strešnú hydroizoláciu
5	Sada skrutiek	SKKM8x12E	Spojenie spodného a horného profilu
6	Veterná clona	OWN20/... MC	Veterná clona
7	Samovrtná skrutka	SMDP4.8x25E	Montáž veterných clon
8	Kotva	PSRM8x75F	Príklad kotvy na upevnenie konštrukcie

Tabuľka 1. Prehľad prvkov konštrukcie

8. Montáž konštrukcie typu DP-DTHKS (montáž za dlhšiu stranu modulu)

Rozmery A, B, C a D (rozmer C je montážna vzdialenosť svorky panela podľa návodu výrobcu modulov). Rozmer D je výsledný rozmer podľa dĺžky modulu. Rozmer A zodpovedá šírke modulu (najväčšia prípustná šírka modulu je 1150 mm). Rozmer B zodpovedá dĺžke modulu.

Voľbou montážneho otvoru v pätke PDTSMC nastavíte sklon konštrukcie podľa obr. 1.

Veterné clony OWN20/...NMC montujte samovrtnými skrutkami SMPD4.8x25E.

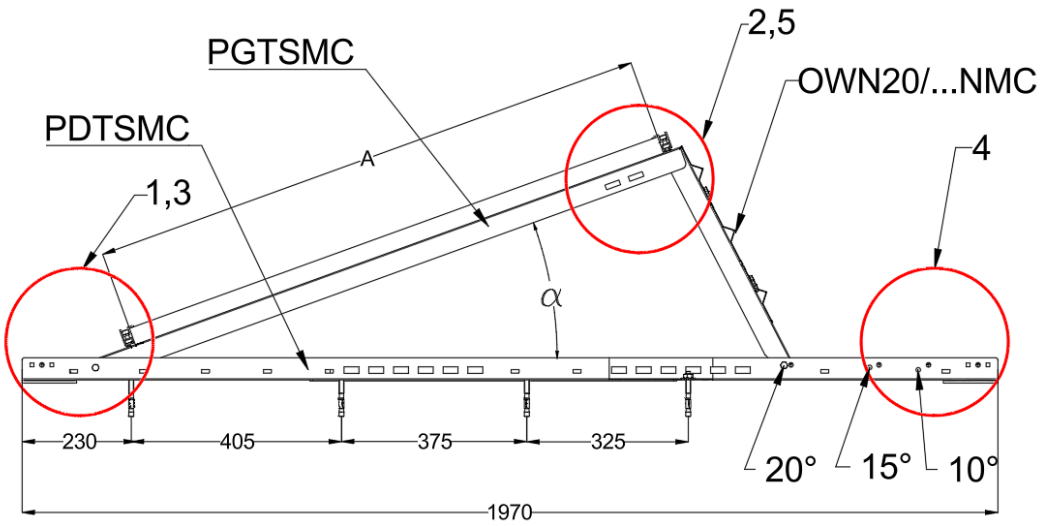

Fig. 2.

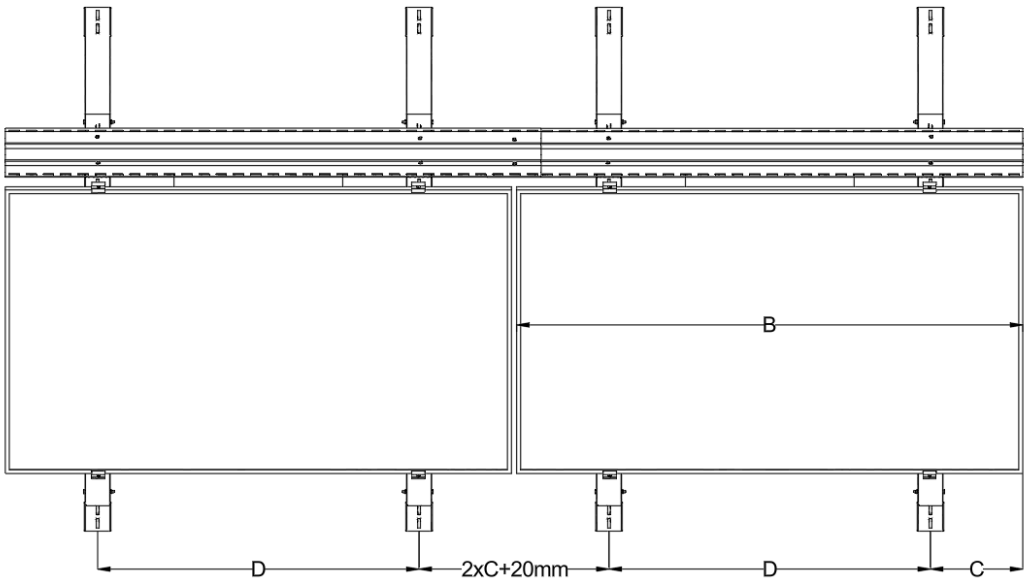

Rys 2.

BAKS - KAZIMIERZ SIELSKI ul. Jagodne 5, 05-480 Karczew NIP: 5320102041 Regon: 008278930

Internet: www.baks.com.pl
E-mail: baks@baks.com.pl
Tel. 22 710 81 00

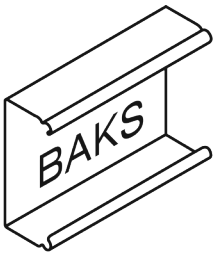

1

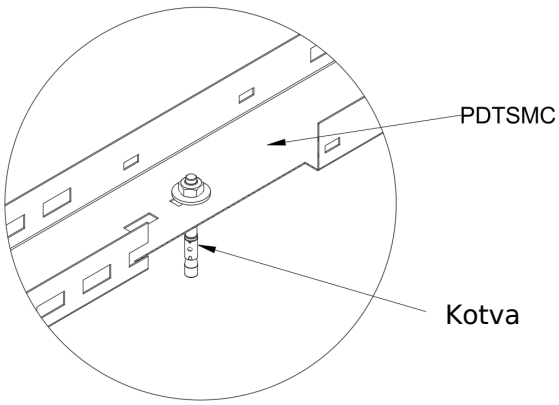

2

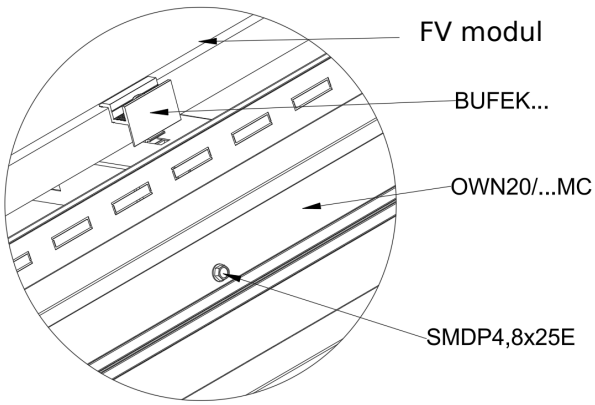

3

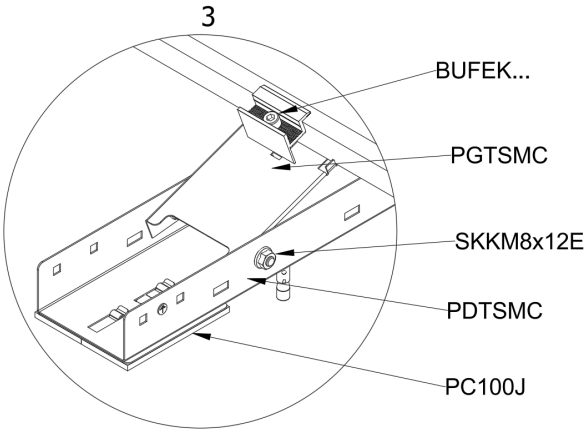

4

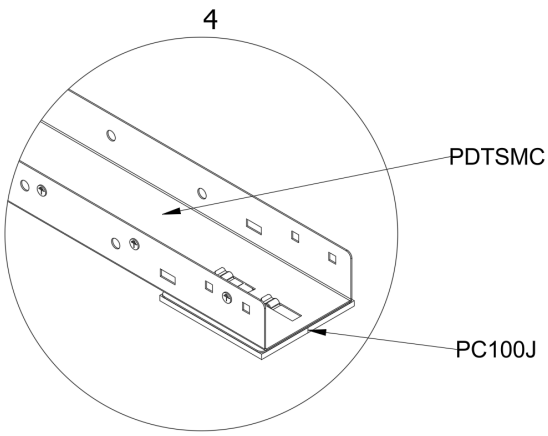

5

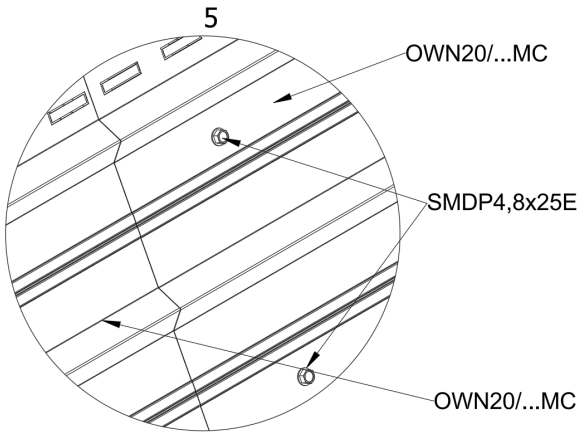

BAKS - KAZIMIERZ SIELSKI ul. Jagodne 5, 05-480 Karczew NIP: 5320102041 Regon: 008278930

Internet: www.baks.com.pl
E-mail: baks@baks.com.pl
Tel. 22 710 81 00