NÁVOD NA MONTÁŽ KONŠTRUKCIE DP-DTHKN

Výrobca: BAKS – Kazimierz Sielski

ul. Jagodne 5

05-480 Karczew

Poľsko

Oceľová konštrukcia na plochú strechu v kotvenej verzii.

Montáž FV panelov vo vodorovnom usporiadaní (na ležato).



1. Potrebné náradie na montáž konštrukcie

• Imbusový kľúč veľkosti 6
• Aku skrutkovač s reguláciou otáčok a krútiaceho momentu
• Imbusový bit veľkosti 6 do skrutkovača
• Očkovo-vidlicové kľúče 13, 15, 17 mm,
• Račňa s nástrčnými kľúčmi 13, 15, 17 mm,
• Predĺženie 100–120 mm pre nástrčné kľúče
• Gumené kladivo
• Momentový kľúč, rozsah 10–45 Nm

2. Všeobecné informácie:

• Konštrukciu možno použiť vo veterných a snehových oblastiach podľa noriem STN EN 1991-1-3 a STN EN 1991-1-4.
• Pred začatím montáže konštrukcie si prečítajte návod na montáž fotovoltických panelov
• Skrutky SAM8x…E a matice NKZM8E uťahujte momentom 12–14 Nm
• Pri uťahovaní skrutiek SGKFM8x20 a SGKFM10x20PV držte hlavu skrutky rukou tak, aby sa podložka zaprela o steny otvoru, potom skrutku pomaly doťahujte skrutkovačom, kým sa v otvore nezablokuje. Nakoniec ju dotiahnite momentom: M8 – 22 Nm; M10 – 42 Nm.
• Skrutky SMM10x…F uťahujte momentom 30 Nm



3. Zoznam prvkov konštrukcie DP-DTHKN

Nr	Názov	Symbol výrobku	Účel v konštrukcii
1	C-profil	CC55H50/…MC	Hlavný profil
2	C-profil	CP50H35/…MC	Montážny profil konštrukcie
3	C-profil	CC50H35/…MC	Profil nesúci panely
4	Spojka C-profilu	LCCW50H35MC	Spojenie C-profilov CC50H35/…MC
	Skrutka so šesťhrannou hlavou	SMM10x70F	Skrutka spájajúca nosné C-profily konštrukcie
	Podložka	PP10F	Podložka
5	Krajný držiak	BUFMC	Svorka na upevnenie panelov
6	Skrutka	SAM8x25E	Skrutka na upevnenie svoriek a veterných clon
7	Rombová matica	NRKM8PV	Matica
8	Veterná clona	OWN…MC	Veterná clona
9	Skrutka so šesťhrannou hlavou	SMM8x16F	Spojenie veterných clon
10	Pružná podložka	PS8E	Pružná podložka
11	Veľkoplošná podložka	PW8E	Veľkoplošná podložka
12	Skrutka s guľatou hlavou	SGKFM10x20	Skrutka + matica s límcom
13	Kotva	PSRM10x90F	Príklad kotvy na upevnenie konštrukcie
14	Antivibračná guma	SBV500x500	Oddelenie prvkov nosnej konštrukcie od strešného plášťa
15	Podložka C-profilu s antivibračnou gumou	PC100C	Zabraňuje tlaku koncov oceľových profilov na strešný plášť



4. Montáž konštrukcie typu DP-DTHKN

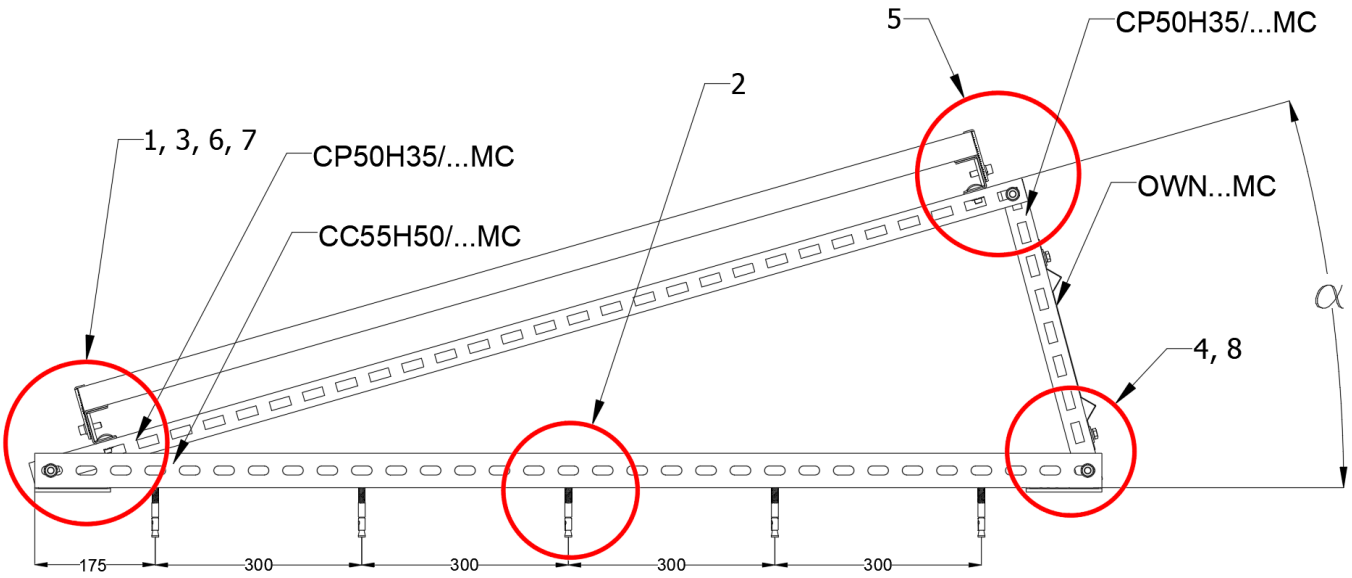

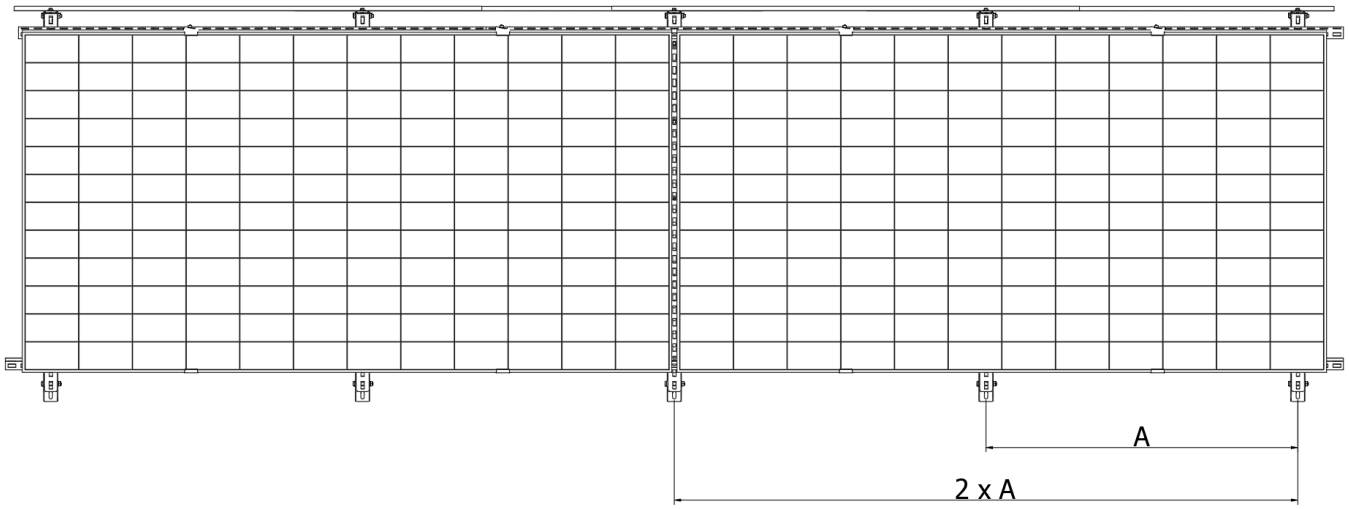

Kombinácia veternej „W“ a snehovej „S“* oblasti	Max. vzdialenosť nasledujúcich rámov „A“
1W-1S; 1W-2S; 1W-3S	2,0 m
1W-4S	1,8 m
2W-2S; 2W-3S	1,4 m
3W-1S	1,6 m
3W-3S	1,3 m
3W-5S	1,1 m
Iné kombinácie oblastí	Určí sa individuálne po konzultácii

Tabuľka 1 Montážna vzdialenosť nasledujúcich rámov fotovoltickej konštrukcie podľa kombinácie veternej a snehovej oblasti

*1. veterná oblasť do 300 m n. m.; 3. veterná oblasť do 500 m n. m.; 1. a 3. snehová oblasť do 300 m n. m.; 5. snehová oblasť do 500 m n. m.

1

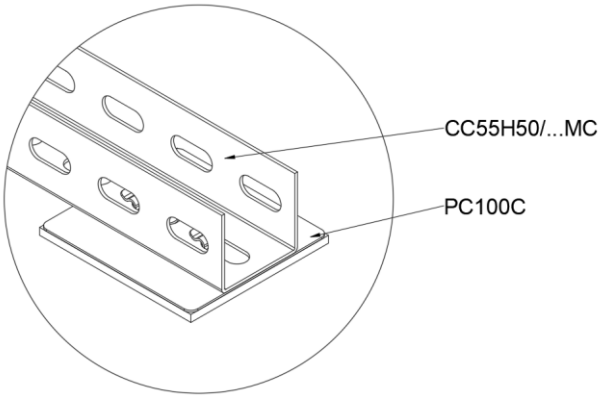
CC55H50/...MC
PC100C

2

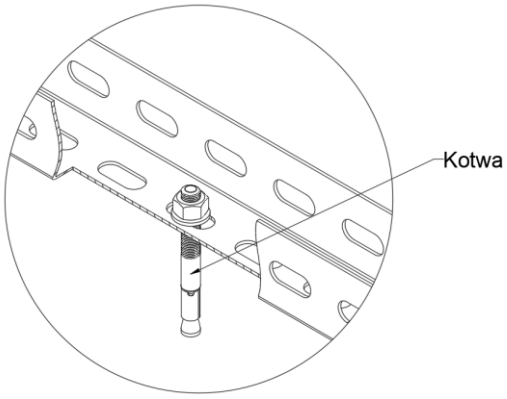
Kotwa

3

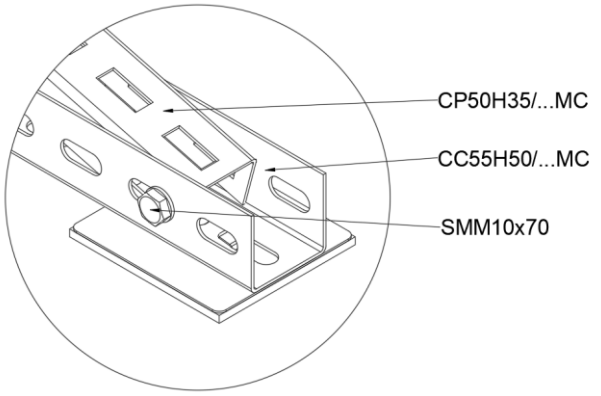
CP50H35/...MC
CC55H50/...MC
SMM10x70

4

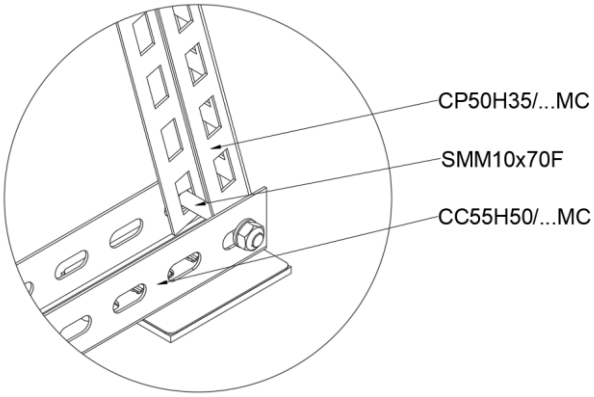
CP50H35/...MC
SMM10x70F
CC55H50/...MC

5

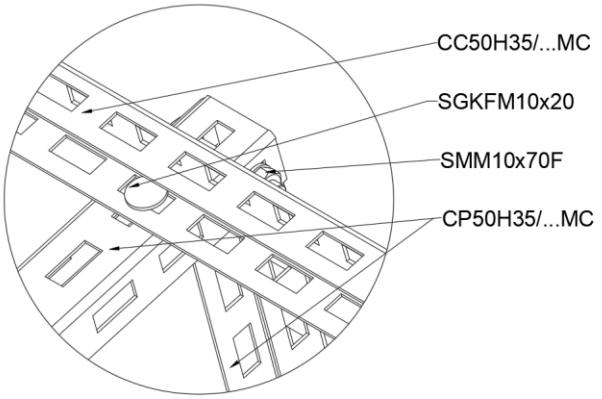
CC50H35/...MC
SGKFM10x20
SMM10x70F
CP50H35/...MC

6

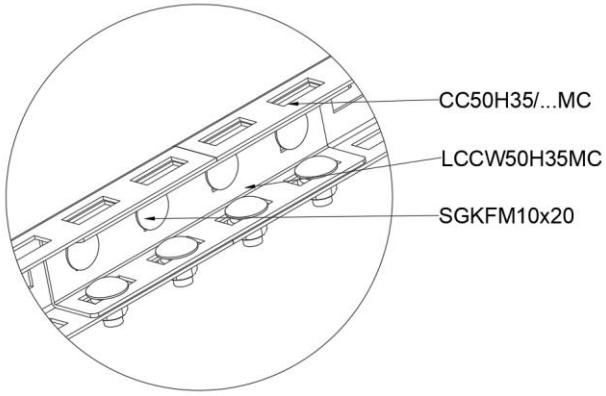
CC50H35/...MC
LCCW50H35MC
SGKFM10x20

7

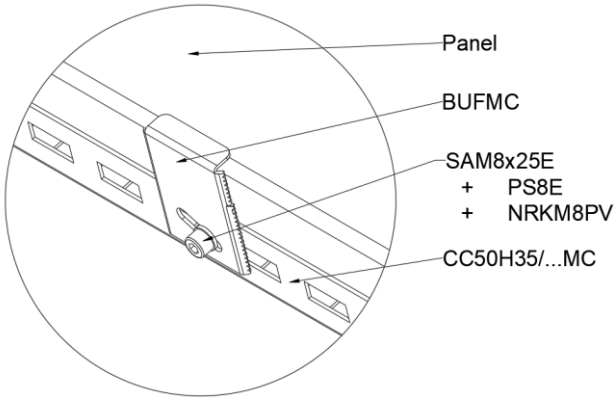
Panel
BUFMC
SAM8x25E
+ PS8E
+ NRKM8PV
CC50H35/...MC

8

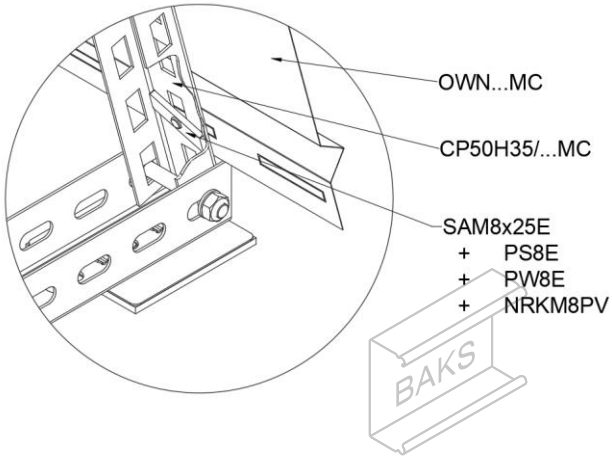
OWN...MC
CP50H35/...MC
SAM8x25E
+ PS8E
+ PW8E
+ NRKM8PV
BAKS

Instrukcja montażu osłon wiatrowych w konstrukcjach DP - DTH...N

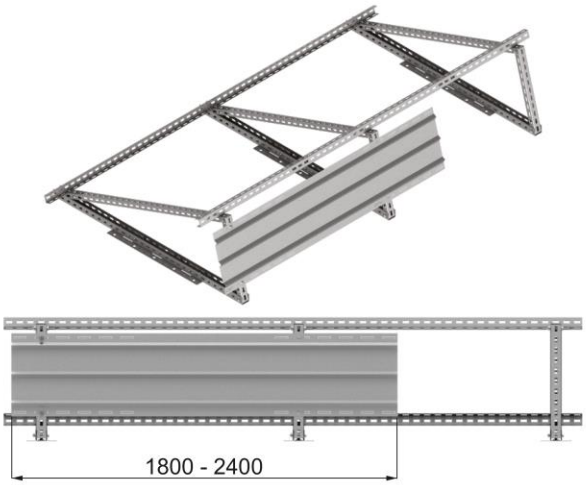

1. Długość osłon dobieramy na podstawie:
odległość między osiami konstrukcji trójkątnych + 60 mm



2. Wymierzamy odległość między osiami trójkątnych konstrukcji.

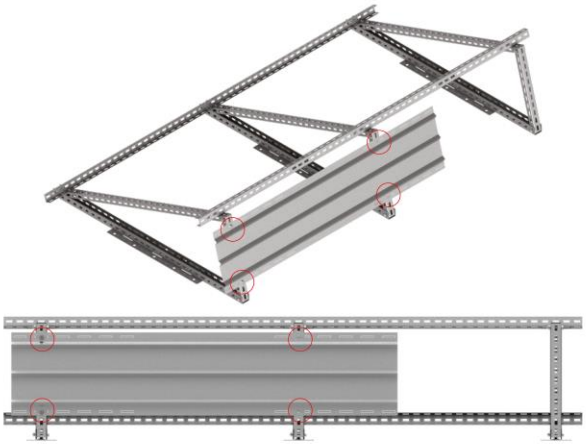

3. Płaskim śrubokrętem wyłamujemy otwory w osłonie pokrywające się z osiami z punktu 2 i dokręcamy śrubami M8 z nakrętkami rombowymi.

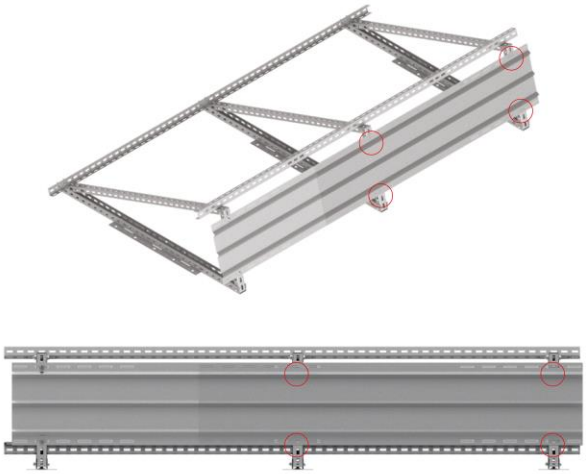

4. Dokładamy następną osłonę i wyłamujemy otwory nakładające się w osłonach z otworami w ceownikach

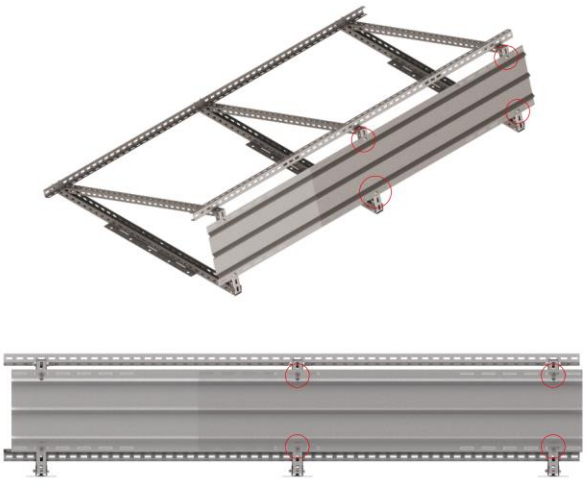

5. Sąsiednie osłony dokręcamy wspólnymi śrubami M8 z nakrętkami rombowymi.



BAKS