NÁVOD NA MONTÁŽ KONŠTRUKCIE DP-DTHBS-WZ

(Montáž za kratšiu stranu panela)

Výrobca:

BAKS

ul. Jagodne 5

05-480 Karczew

Poľsko

Oceľová konštrukcia na plochú strechu v balastnej verzii.

Montáž FV panelov vo vodorovnom usporiadaní (na ležato)

za kratšiu stranu panela.



BAKS - KAZIMIERZ SIELSKI ul. Jagodne 5, 05-480 Karczew NIP: 5320102041 Regon: 008278930

Internet: www.baks.com.pl
E-mail: baks@baks.com.pl
Tel. 22 710 81 00

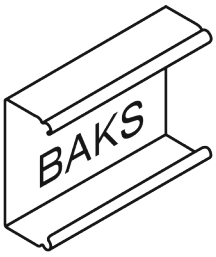

1. Potrebné náradie na montáž konštrukcie

• Imbusový kľúč veľkosti 6
• Aku skrutkovač s reguláciou otáčok a krútiaceho momentu
• Imbusový bit veľkosti 6 do skrutkovača
• Očkovo-vidlicové kľúče 13 mm
• Račňa s nástrčnými kľúčmi 13 mm
• Predĺženie 100–120 mm pre nástrčné kľúče
• Gumené kladivo
• Momentový kľúč, rozsah 10–30 Nm

2. Všeobecné informácie

• Konštrukciu možno použiť vo veterných a snehových oblastiach podľa noriem STN EN 1991-1-3 a STN EN 1991-1-4
• Pred montážou konštrukcie si prečítajte návod na montáž fotovoltických panelov
• Hodnoty a rozmiestnenie balastu určí individuálne oprávnený statik

• Upínacie svorky BUFEK.../PUFK uťahujte momentom 12–14 Nm (overte v návode výrobcu modulov)
• Kontakt na technickú podporu BAKS – po – pi
7 a.m. - 3 p.m.
marek.cedrowski@baks.com.pl tel.: +48 22 710 81 96, +48 667 944 952 – zástupca vedúceho oddelenia fotovoltiky
radoslaw.kramek@baks.com.pl tel.: +48 22 710 81 96 – technický poradca
adam.wojciak@baks.com.pl tel.: +48 22 710 81 23 – technický poradca

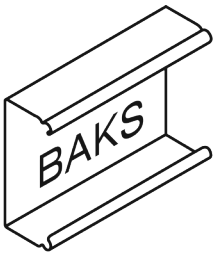

3. Zoznam prvkov konštrukcie DP-DTHBS-WZ

No	Názov	Symbol výrobku	Účel v konštrukcii
1	Spodný profil	PDTSWZMC	Nosný profil
2	Horný profil	PGTSWZMC	Podpera panela
3	Krajná svorka KLIK	BUFF...	Krajná svorka panelov
4	Stredná svorka KLIK	PUFK	Stredná svorka panelov
5	Sada skrutiek	SKKM8x12E	Spojenie spodného a horného profilu
6	Balastná podložka	PBKJ40MC	Balastná podložka
		PBKD40MC	Balastná podložka pre väčší balast (voliteľne)
7	Antivibračná guma	SBV250x350	Oddelenie nosných prvkov od strechy plášťa
8	Podložka C-profilu s antivibračnou gumou	PC100J	Zabraňuje tlaku koncov oceľových profilov na na strešný plášť

Tabuľka 1 Prehľad prvkov konštrukcie

4. Montáž konštrukcie typu DP-DTHBS-WZ (montáž za kratšiu stranu panela)

Rozmery A a B (rozmer B = dĺžka modulu + 20 mm) závisia od veľkosti montovaných modulov. Určia sa skúšobným osadením modulu na namontované profily PDTSWZMC a PGTSWZMC.

Najväčší modul, ktorý možno správne namontovať na konštrukciu DP-DTHBS-WZ za kratšiu stranu panela: dĺžka 2100 mm × šírka 1150 mm (overte u výrobcu modulov)

BAKS - KAZIMIERZ SIELSKI ul. Jagodne 5, 05-480 Karczew NIP: 5320102041 Regon: 008278930

Internet: www.baks.com.pl
E-mail: baks@baks.com.pl
Tel. 22 710 81 00

Voľbou montážneho otvoru v podložke PDTSWZMC nastavíte uhol konštrukcie podľa obr. 1

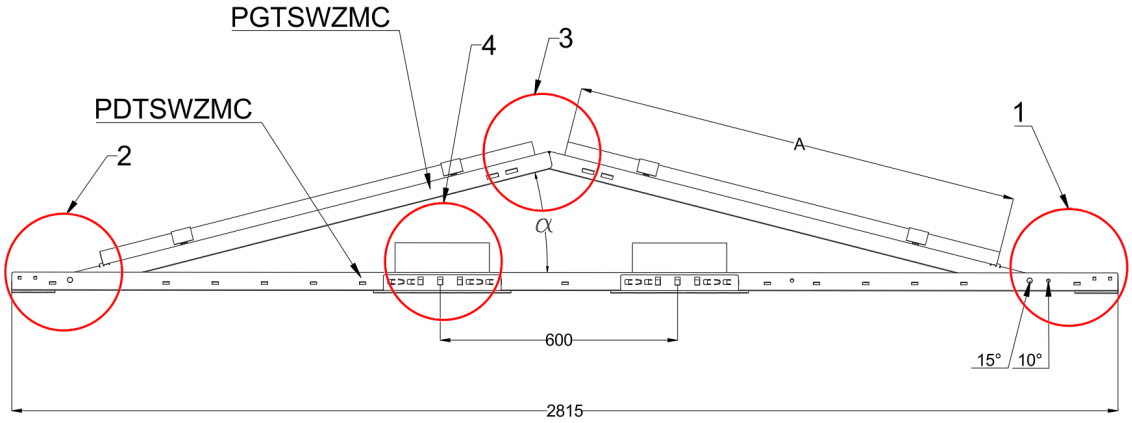

Obr. 1.

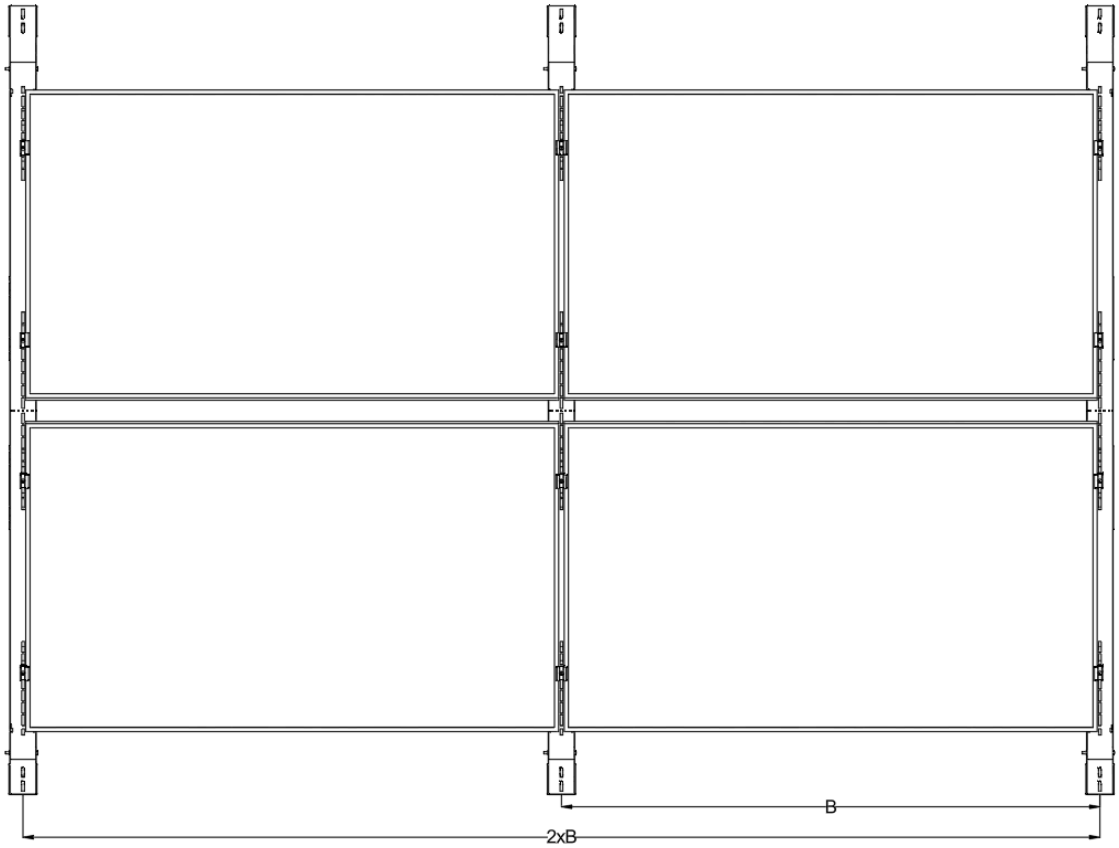

Obr. 2.

BAKS - KAZIMIERZ SIELSKI ul. Jagodne 5, 05-480 Karczew NIP: 5320102041 Regon: 008278930

Internet: www.baks.com.pl
E-mail: baks@baks.com.pl
Tel. 22 710 81 00

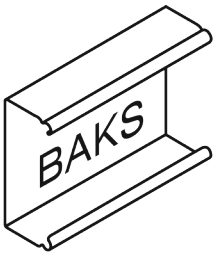

1

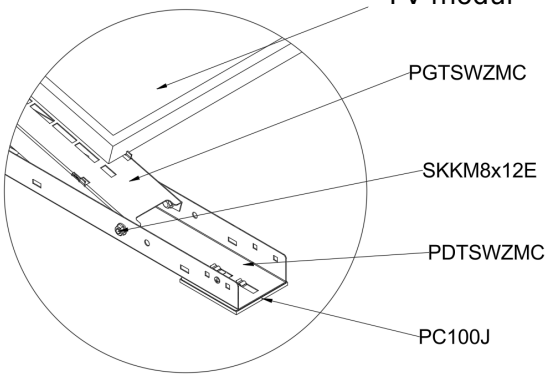

2

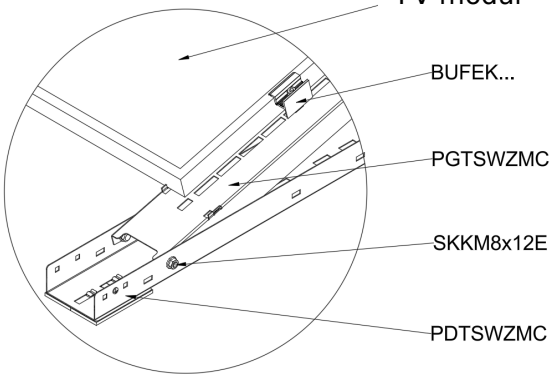

3

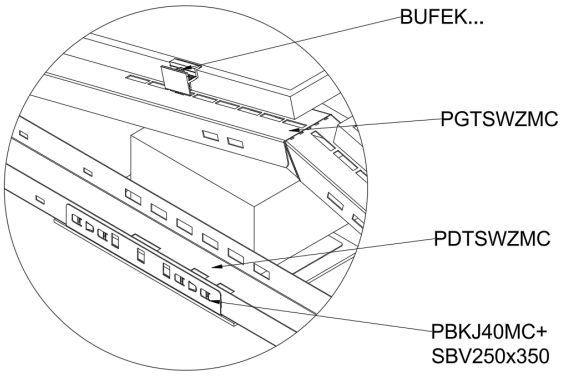

4

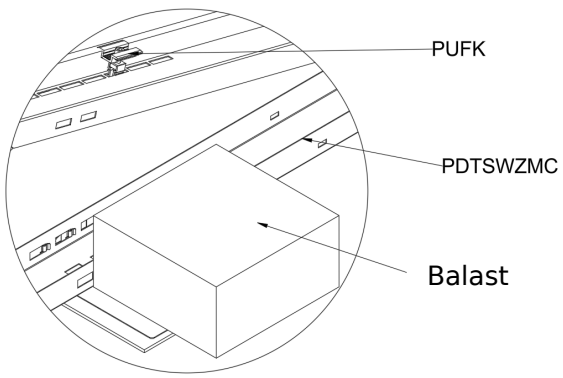

BAKS - KAZIMIERZ SIELSKI ul. Jagodne 5, 05-480 Karczew NIP: 5320102041 Regon: 008278930

Internet: www.baks.com.pl
E-mail: baks@baks.com.pl
Tel. 22 710 81 00

MOŽNOSTI ULOŽENIA BALASTU:

– káblový žľab KFJ300H60/... MC + podložka PC100J

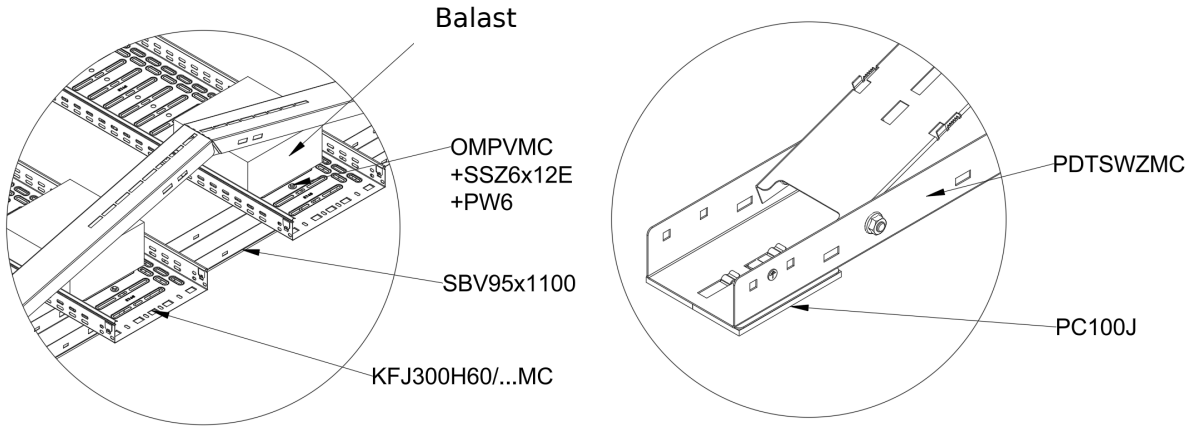

– dlažobné kocky v podložke PDTSWZMC

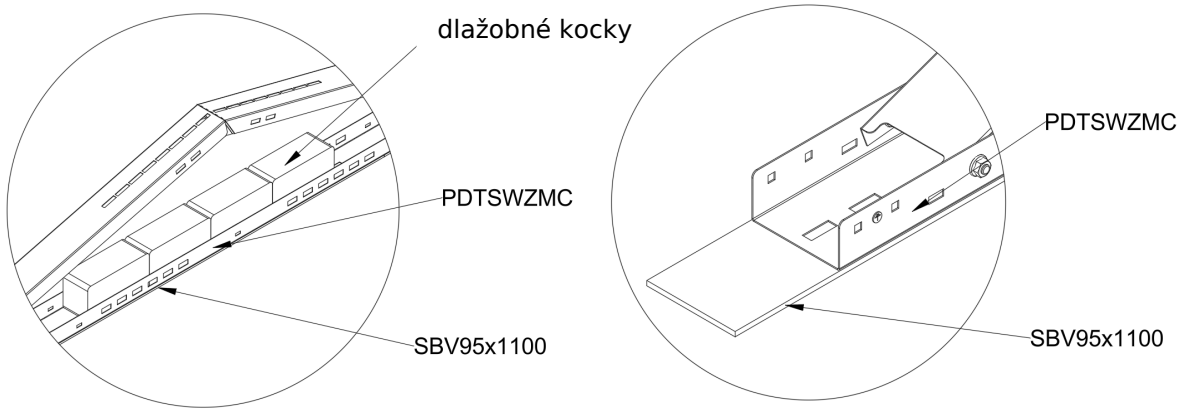

BAKS - KAZIMIERZ SIELSKI ul. Jagodne 5, 05-480 Karczew NIP: 5320102041 Regon: 008278930

Internet: www.baks.com.pl
E-mail: baks@baks.com.pl
Tel. 22 710 81 00

– nastaviteľné podložky KLIK SKR95MC + balastné podložky KLIK SKRB95MC

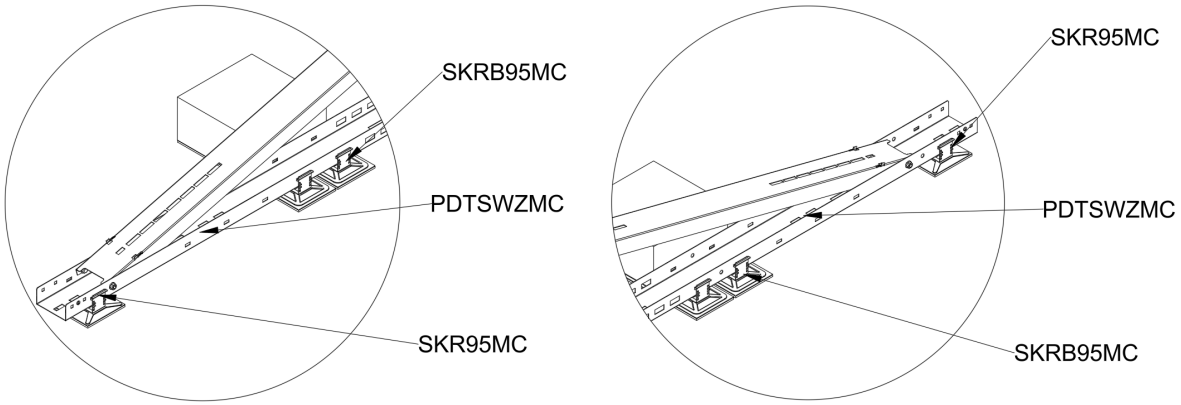

– betónový blok uložený na podložke PDTSWZMC

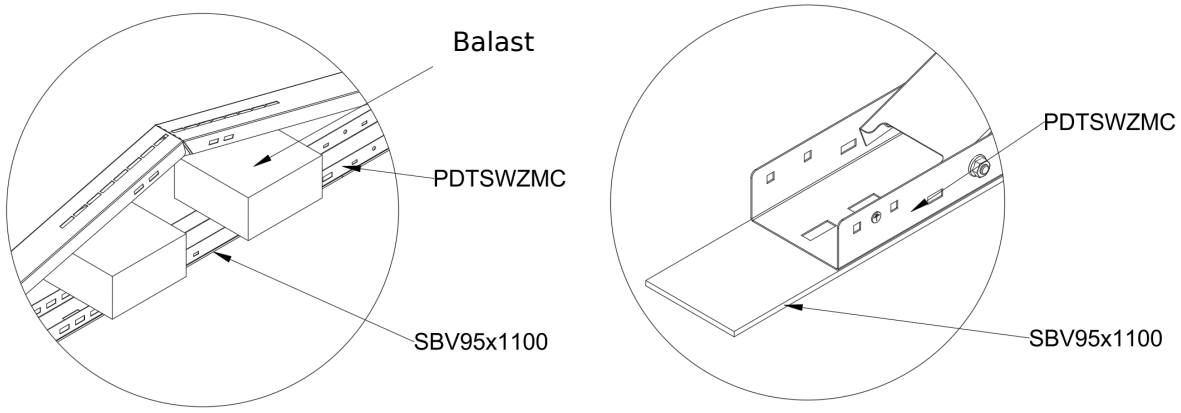

BAKS - KAZIMIERZ SIELSKI ul. Jagodne 5, 05-480 Karczew NIP: 5320102041 Regon: 008278930

Internet: www.baks.com.pl
E-mail: baks@baks.com.pl
Tel. 22 710 81 00

– nastaviteľné podložky KLIK SKR95MC + KFJ300H60/... MC

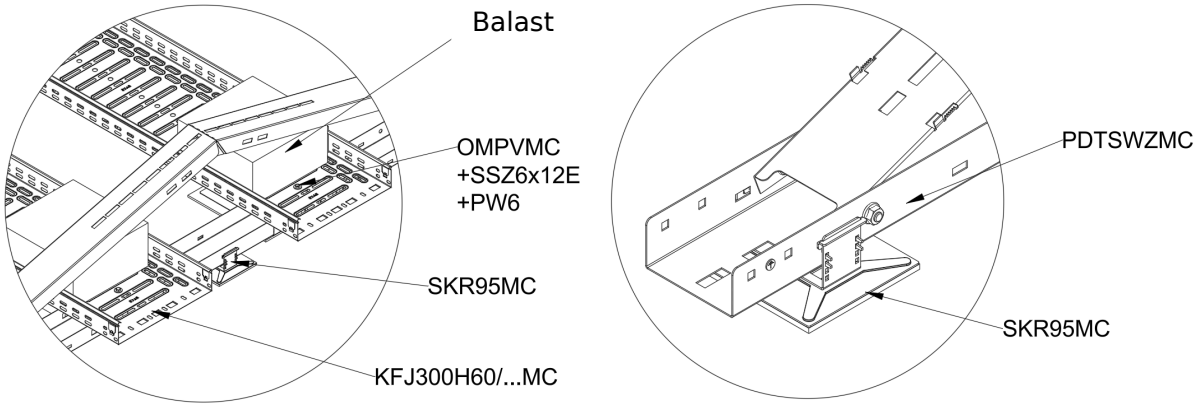

– podložky KLIK PBKJ40MC + guma SBV250x350

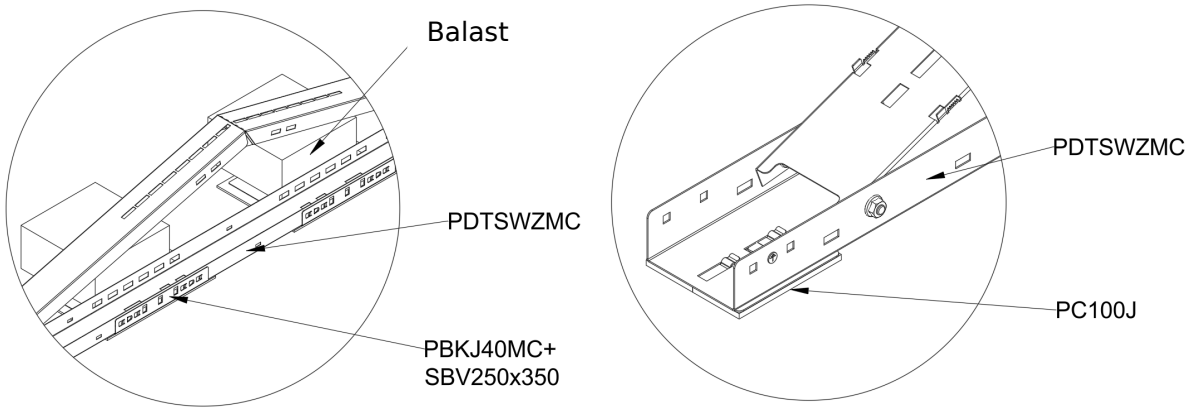

BAKS - KAZIMIERZ SIELSKI ul. Jagodne 5, 05-480 Karczew NIP: 5320102041 Regon: 008278930

Internet: www.baks.com.pl
E-mail: baks@baks.com.pl
Tel. 22 710 81 00

NÁVOD NA MONTÁŽ KONŠTRUKCIE DP-DTHBS-WZ

(montáž za dlhšiu stranu panela)

Výrobca:

BAKS

ul. Jagodne 5

05-480 Karczew

Poľsko

Oceľová konštrukcia na plochú strechu v balastnej verzii.

Montáž FV panelov vo vodorovnom usporiadaní (na ležato)

za dlhšiu stranu panela.



BAKS - KAZIMIERZ SIELSKI ul. Jagodne 5, 05-480 Karczew NIP: 5320102041 Regon: 008278930

Internet: www.baks.com.pl
E-mail: baks@baks.com.pl
Tel. 22 710 81 00

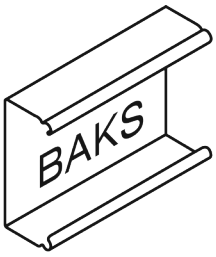

5. Potrebné náradie na montáž konštrukcie

• Imbusový kľúč veľkosti 6
• Aku skrutkovač s reguláciou otáčok a krútiaceho momentu
• Imbusový bit veľkosti 6 do skrutkovača
• Kľúče 13 mm
• Račňa s nástrčnými kľúčmi 13 mm
• Predĺženie 100–120 mm pre nástrčné kľúče
• Gumené kladivo
• Momentový kľúč, rozsah 10–30 Nm

6. Všeobecné informácie

• Konštrukciu možno použiť vo veterných a snehových oblastiach podľa noriem STN EN 1991-1-3 a STN EN 1991-1-4
• Pred montážou konštrukcie si prečítajte návod na montáž fotovoltických panelov
• Hodnoty a rozmiestnenie balastu určí individuálne oprávnený statik by

• Upínacie svorky BUFEK... uťahujte momentom 12–14 Nm (overte v návode výrobcu modulov)
• Kontakt na technickú podporu BAKS – po – pi 7 a.m. - 3 p.m.
marek.cedrowski@baks.com.pl tel.: +48 22 710 81 96, +48 667 944 952 – zástupca vedúceho oddelenia fotovoltiky
radoslaw.kramek@baks.com.pl tel.: +48 22 710 81 96 – technický poradca
adam.wojciak@baks.com.pl tel.: +48 22 710 81 23 – technický poradca

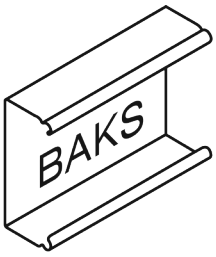

7. Zoznam prvkov konštrukcie DP-DTHBS-WZ

No	Názov	Symbol výrobku	Účel v konštrukcii
1	Spodný profil	PDTSWZMC	Nosný profil
2	horný profil	PGTSWZMC	Podpera panela
3	Krajná svorka KLIK	BUFF...	Krajná svorka panelov
5	Sada skrutiek	SKKM8x12E	Spojenie spodného a horného profilu
7	Balastná podložka	PBKJ40MC	Balastná podložka
		PBKD40MC	Balastná podložka pre väčší balast (voliteľne)
8	Podložka C-profilu s antivibračnou gumou	PC100J	Zabraňuje tlaku koncov oceľových profilov na na strešný plášť
8	Antivibračná guma	SBV250x350	Oddelenie nosných prvkov od strechy plášťa

Tabuľka 2 Prehľad prvkov konštrukcie

8. Montáž konštrukcie typu DP-DTHBS-WZ (montáž za dlhšiu stranu panela)

Rozmery A, B, C a D (rozmer D je montážna vzdialenosť svorky panela podľa návodu výrobcu modulov). Rozmer B je
výsledný rozmer podľa dĺžky modulu.

Rozmer A je šírka panela (najväčšia montovateľná šírka panela
je 1150 mm).
Rozmer D je dĺžka modulu.

Voľbou montážneho otvoru v podložke PDTSWZMC nastavíte uhol konštrukcie podľa obr. 1

Pozor: Na zachovanie elektrickej spojitosti treba urobiť vyrovnávacie prepojenie spojením podložiek PDTSWZMC navzájom pri každom FV paneli podľa obr. 2

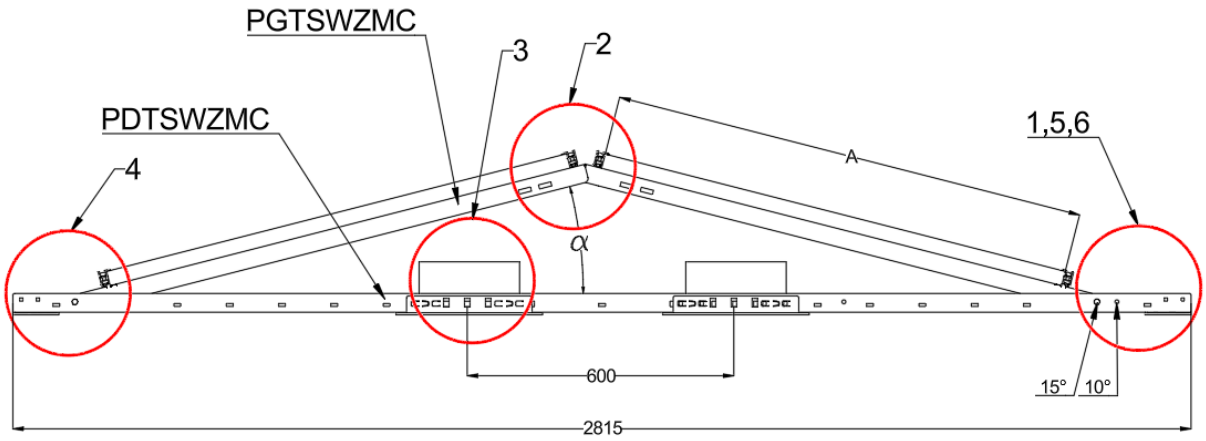

Obr. 2.

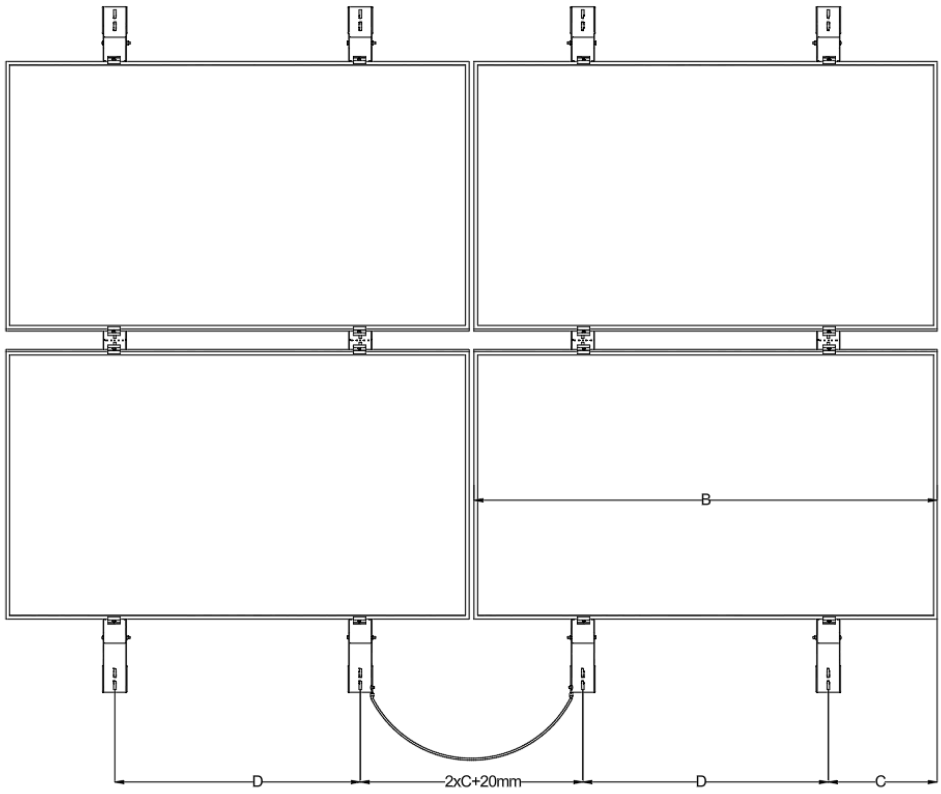

Obr. 2.

BAKS - KAZIMIERZ SIELSKI ul. Jagodne 5, 05-480 Karczew NIP: 5320102041 Regon: 008278930

Internet: www.baks.com.pl
E-mail: baks@baks.com.pl
Tel. 22 710 81 00

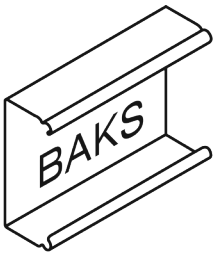

1

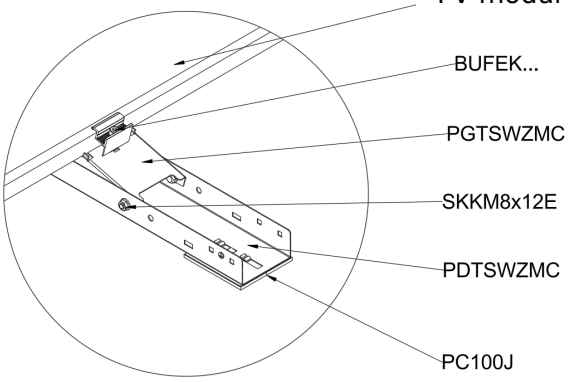

2

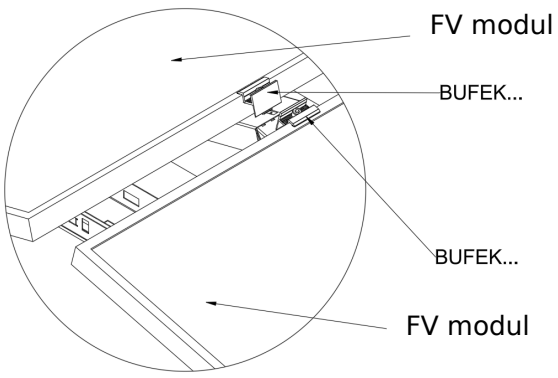

3

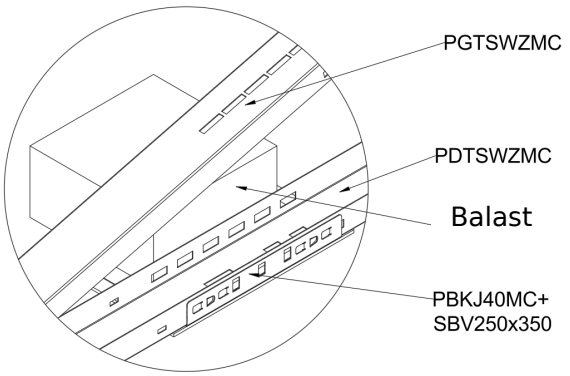

4

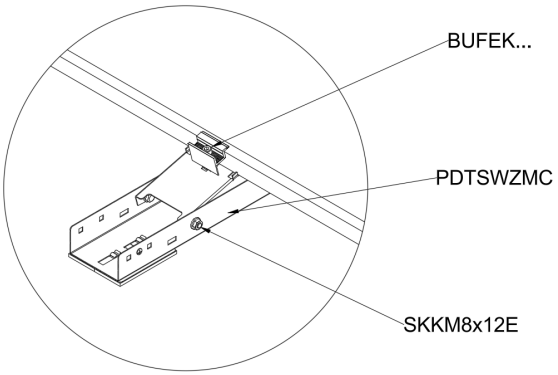

5

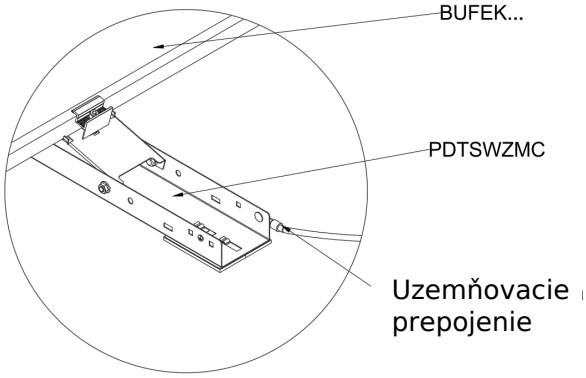

6

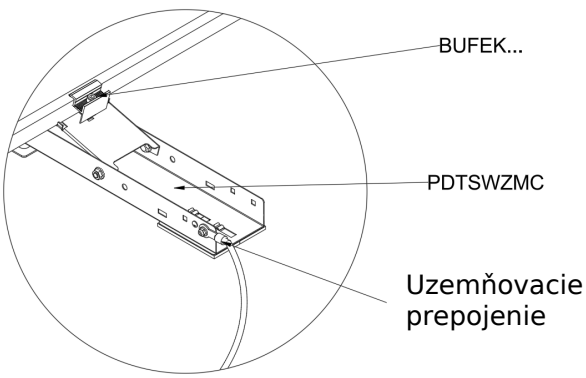

BAKS - KAZIMIERZ SIELSKI ul. Jagodne 5, 05-480 Karczew NIP: 5320102041 Regon: 008278930

Internet: www.baks.com.pl
E-mail: baks@baks.com.pl
Tel. 22 710 81 00

MOŽNOSTI ULOŽENIA BALASTU:

– káblový žľab KFJ300H60/... MC + podložka PC100J

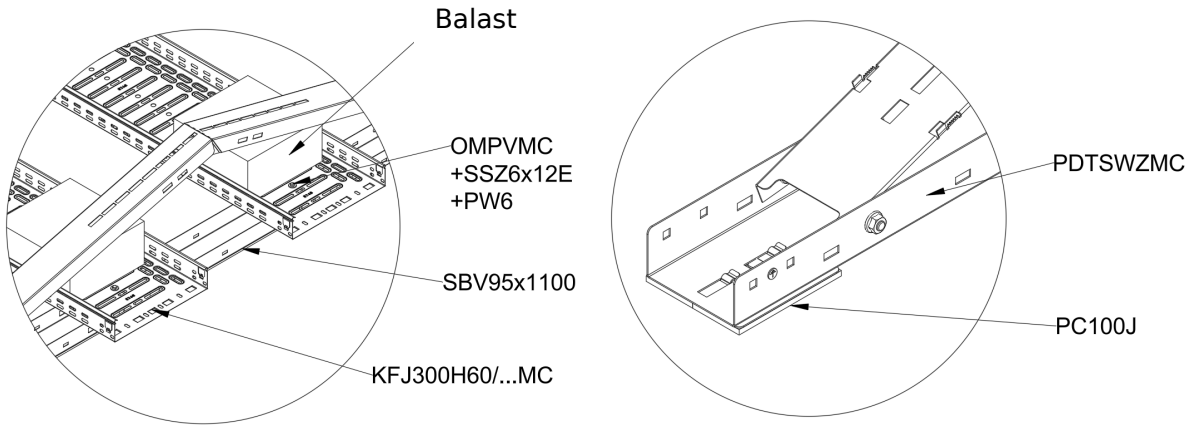

– dlažobné kocky v podložke PDTSWZMC

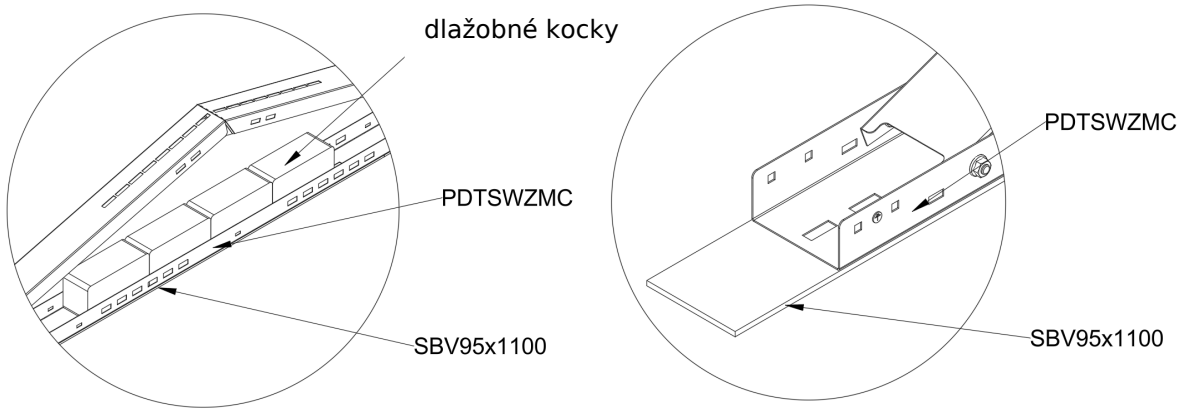

BAKS - KAZIMIERZ SIELSKI ul. Jagodne 5, 05-480 Karczew NIP: 5320102041 Regon: 008278930

Internet: www.baks.com.pl
E-mail: baks@baks.com.pl
Tel. 22 710 81 00

– nastaviteľné podložky KLIK SKR95MC + balastné podložky KLIK SKRB95MC

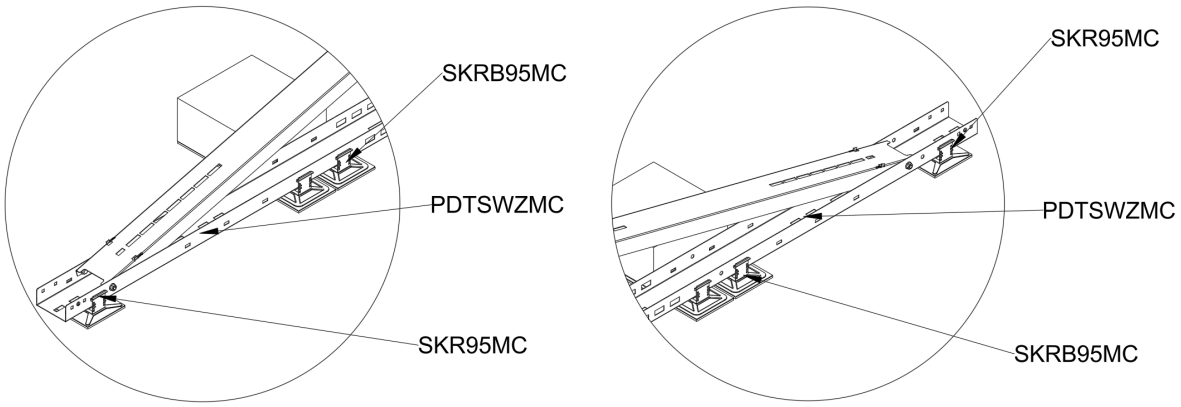

– betónový blok uložený na podložke PDTSWZMC

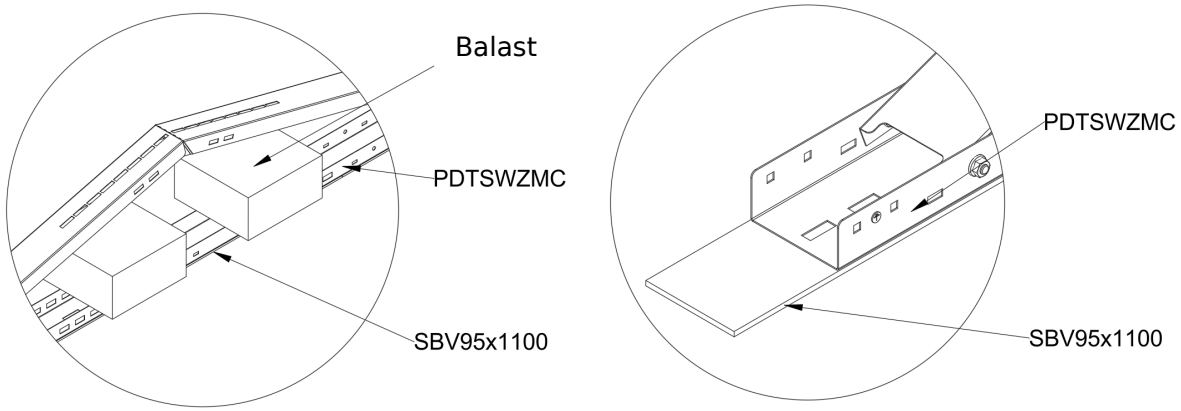

BAKS - KAZIMIERZ SIELSKI ul. Jagodne 5, 05-480 Karczew NIP: 5320102041 Regon: 008278930

Internet: www.baks.com.pl
E-mail: baks@baks.com.pl
Tel. 22 710 81 00

– nastaviteľné podložky KLIK SKR95MC + KFJ300H60/... MC

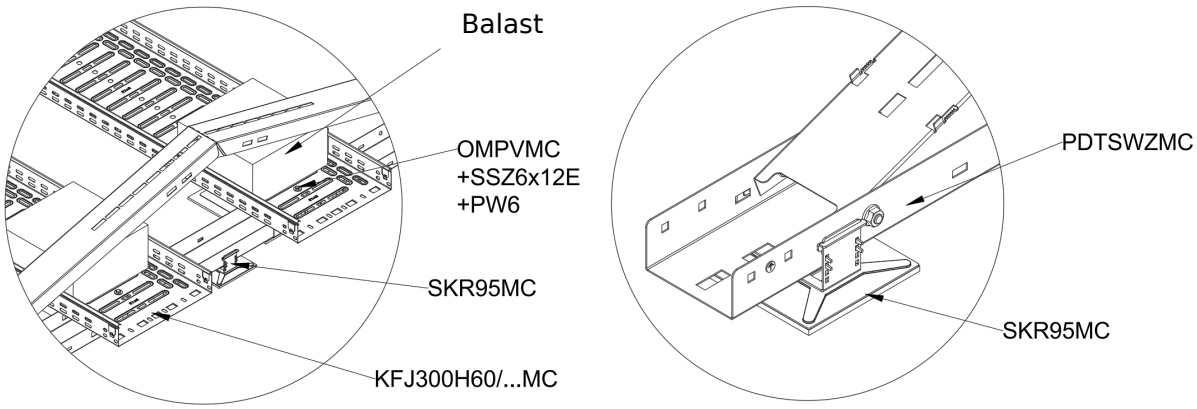

– podložky KLIK PBKJ40MC + guma SBV250x350

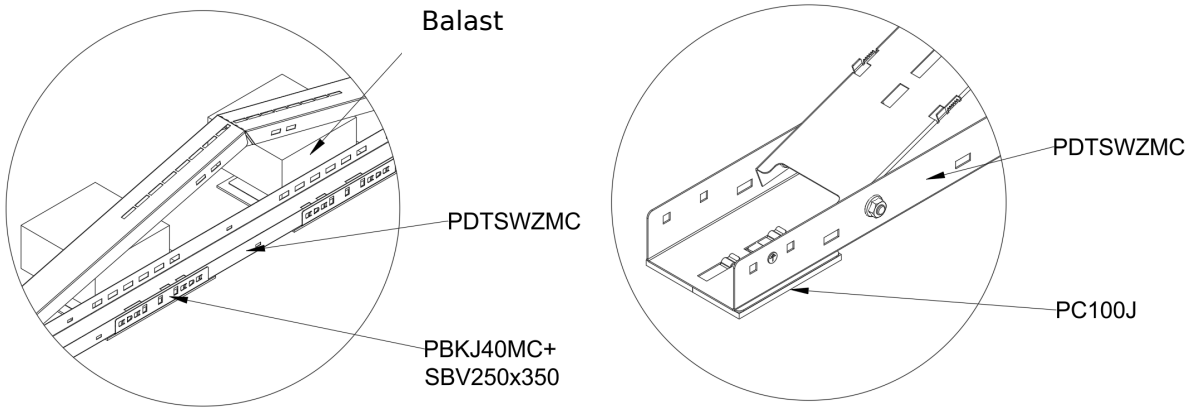

BAKS - KAZIMIERZ SIELSKI ul. Jagodne 5, 05-480 Karczew NIP: 5320102041 Regon: 008278930

Internet: www.baks.com.pl
E-mail: baks@baks.com.pl
Tel. 22 710 81 00