NÁVOD NA MONTÁŽ KONŠTRUKCIE DP-DTHBN

Výrobca: BAKS – Kazimierz Sielski

ul. Jagodne 5

05-480 Karczew

Poľsko

Oceľová konštrukcia na plochú strechu v balastnej verzii.

Montáž FV panelov vo vodorovnom usporiadaní (na ležato).



1. Potrebné náradie na montáž konštrukcie

• Imbusový kľúč veľkosti 6
• Aku skrutkovač s reguláciou otáčok a krútiaceho momentu
• Imbusový bit veľkosti 6 do skrutkovača
• Očkovo-vidlicové kľúče 13, 15, 17 mm
• Račňa s nástrčnými kľúčmi 13, 15, 17 mm
• Predĺženie 100–120 mm pre nástrčné kľúče
• Gumené kladivo
• Momentový kľúč, rozsah 10–45 Nm

2. Všeobecné informácie:

• Konštrukciu možno použiť vo veterných a snehových oblastiach podľa noriem STN EN 1991-1-3 a STN EN 1991-1-4
• Pred montážou konštrukcie si prečítajte návod na montáž fotovoltických panelov.
• Hodnoty balastu určí individuálne oprávnený statik
• Skrutky SAM8x...E a matice NKWSM8A uťahujte momentom 12–14 Nm
• Pri uťahovaní skrutiek SGKFM8x20 a SGKFM10x20PV držte hlavu skrutky tak, aby sa podložka zaprela o steny otvoru, potom skrutku pomaly doťahujte skrutkovačom, kým sa v otvore nezablokuje. Nakoniec ju dotiahnite momentom: M8 – 22 Nm; M10 – 42 Nm.
• Skrutky SMM10x...F uťahujte momentom 30 Nm



3. Zoznam prvkov konštrukcie DP-DTHBN

No.	Výrobok	Názov výrobku	Účel v konštrukcii
1	C-profil	CC55H50/…MC	Hlavný profil
2	C-profil	CP50H35/…MC	Montážny profil konštrukcie
3	C-profil	CC50H35/…MC	Profil nesúci panely
4	Spojka C-profilu	LCCW50H35MC	Spojenie C-profilov CC50H35/…MC
5	Skrutka so šesťhrannou hlavou	SMM10x70F	Skrutka spájajúca nosné C-profily konštrukcie
6	Podložka	PP10F	Podložka
7	Krajný držiak	BUFMC	Montážny držiak panelov
8	Skrutka	SAM8x25E	Skrutka na upevnenie držiakov a veterných clon
9	Rombová matica	NRKM8PV	Rombová matica
10	Veterná clona	OWN…MC	Veterná clona
11	Skrutka so šesťhrannou hlavou	SMM8x16F	Spojenie veterných clon
12	Pružná podložka	PS8E	Pružná podložka
13	Veľkoplošná podložka	PW8E	Veľkoplošná podložka
14	Skrutka s guľatou hlavou	SGKFM10x20	Skrutka + matica s límcom
15	Balastná podložka	PBK50MC	Balastná podložka
		PBKD500MC	Balastná podložka pre väčší balast (voliteľne)
16	Antivibračná guma	SBV250x350	Oddelenie prvkov nosnej konštrukcie a strešným plášťom
17	Podložka profilu s antivibračnou gumou	PC100C	Zabraňuje tlaku koncov oceľových profilov na strešný plášť



4. Montáž konštrukcie DP-DTHBN

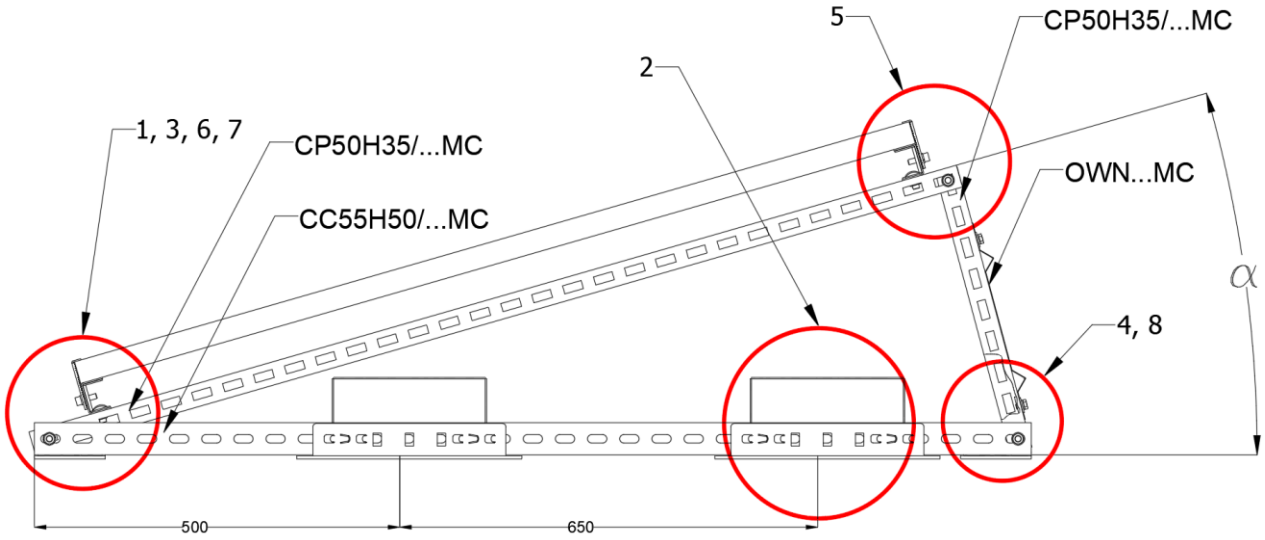

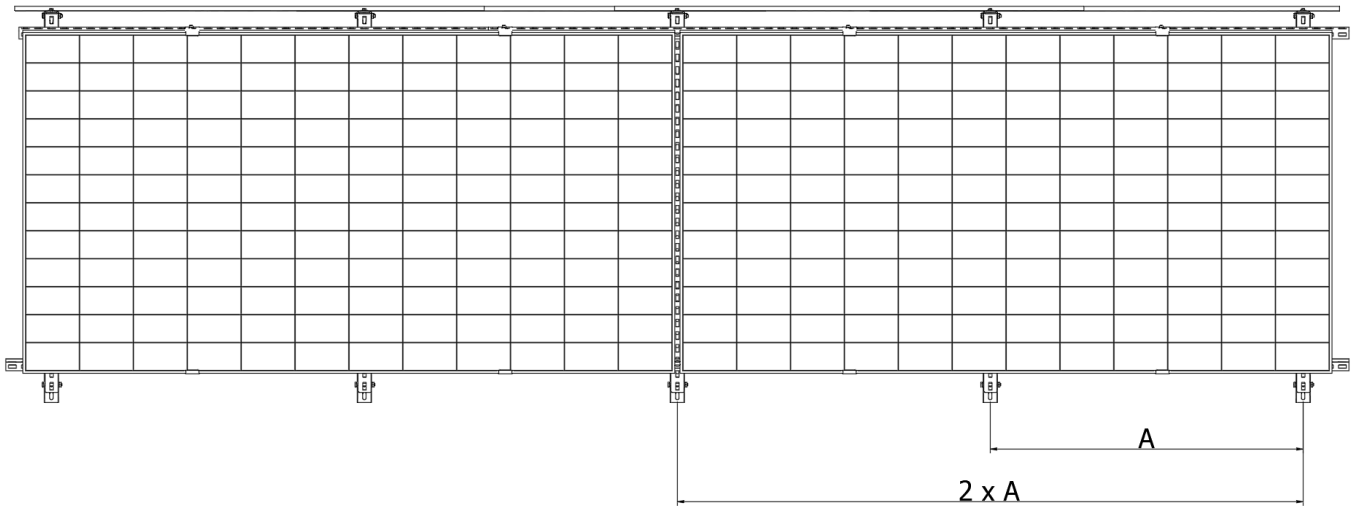

Kombinácia veternej „W“ a snehovej „S“* oblasti	Max. vzdialenosť nasledujúcich rámov „A“
1W-1S; 1W-2S; 1W-3S	2,0 m
1W-4S	1,8 m
2W-2S; 2W-3S	1,4 m
3W-1S	1,6 m
3W-3S	1,3 m
3W-5S	1,1 m
Iné kombinácie oblastí	Určí sa individuálne po konzultácii

Tabuľka 1 Montážna vzdialenosť nasledujúcich rámov fotovoltickej konštrukcie podľa kombinácie veternej a snehovej oblasti

*1. veterná oblasť do 300 m n. m.; 3. veterná oblasť do 500 m n. m.;

1. a 3. snehová oblasť do 300 m n. m.; 5. snehová oblasť do 500 m n. m.

1

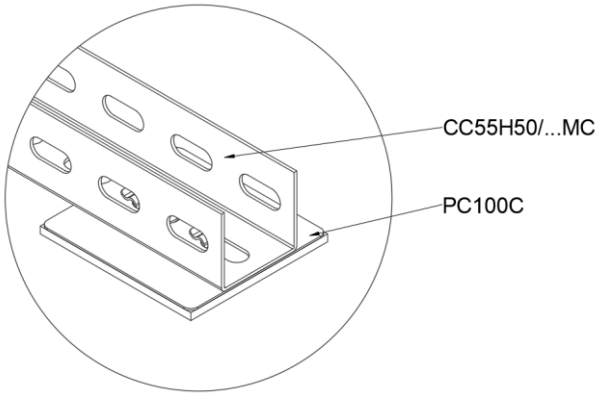
CC55H50/...MC
PC100C

2

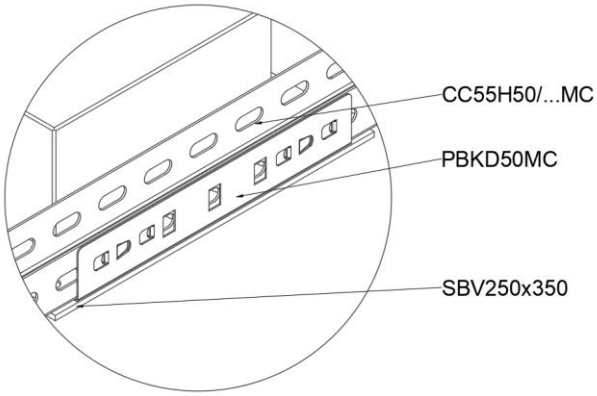
CC55H50/...MC
PBKD50MC
SBV250x350

3

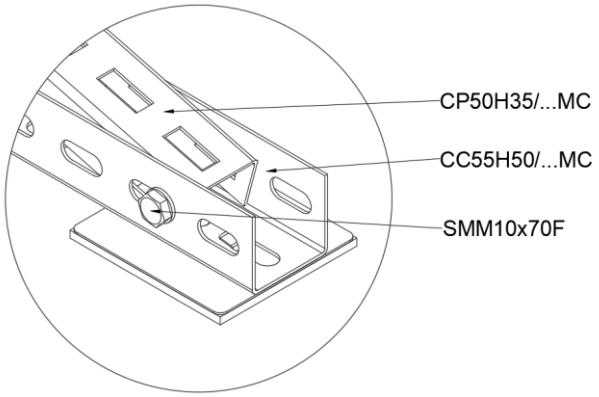
CP50H35/...MC
CC55H50/...MC
SMM10x70F

4

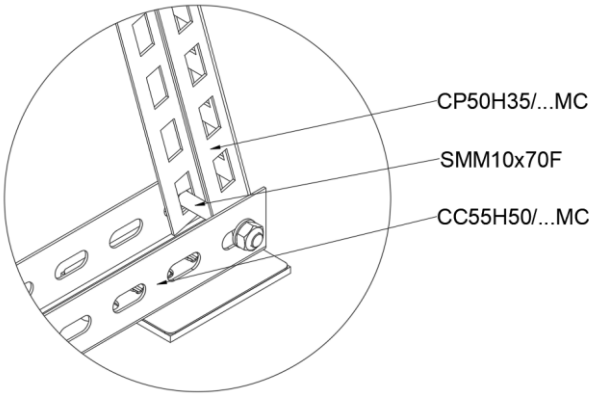
CP50H35/...MC
SMM10x70F
CC55H50/...MC

5

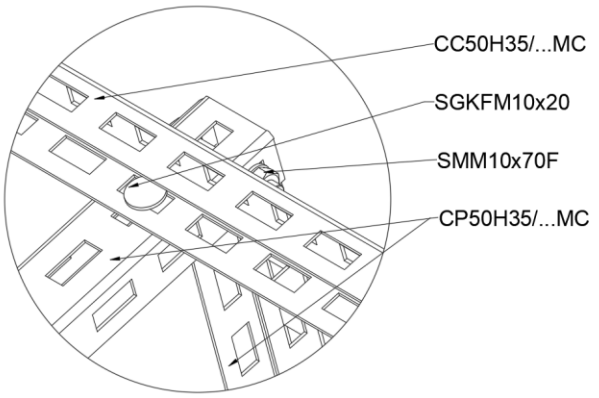
CC50H35/...MC
SGKFM10x20
SMM10x70F
CP50H35/...MC

6

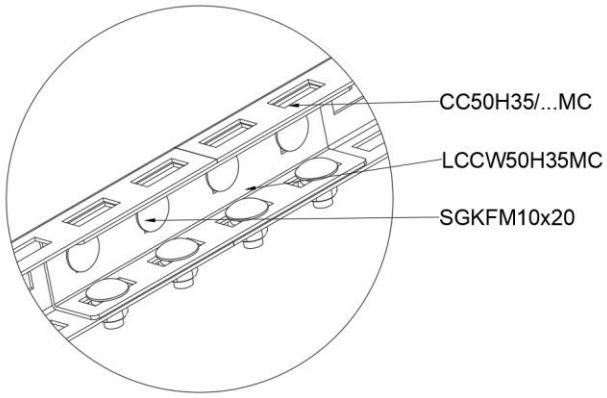
CC50H35/...MC
LCCW50H35MC
SGKFM10x20

7

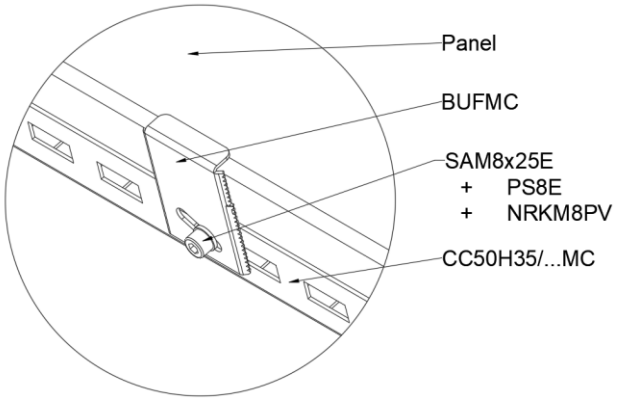
Panel
BUFMC
SAM8x25E
+ PS8E
+ NRKM8PV
CC50H35/...MC

8

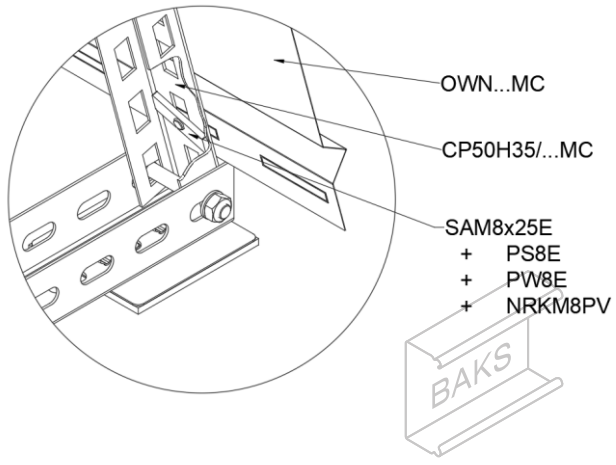
OWN...MC
CP50H35/...MC
SAM8x25E
+ PS8E
+ PW8E
+ NRKM8PV
BAKS

Installation instructions for wind shields in constructions DP - DTH...N

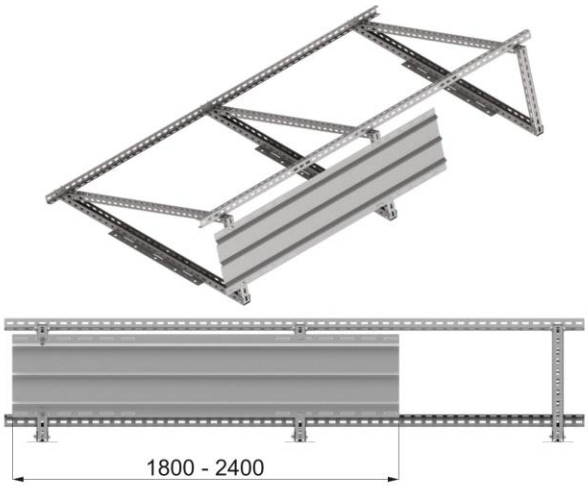

1. The length of the shields is selected on the basis of: distance between axes of triangular structures + 60 mm

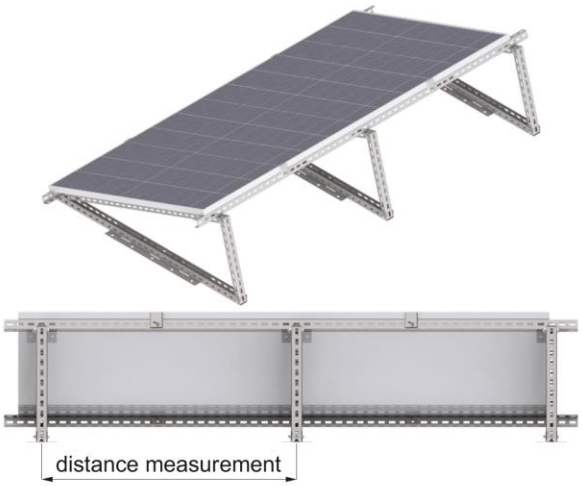

2. Measure the distance between the axes of the triangular structures.

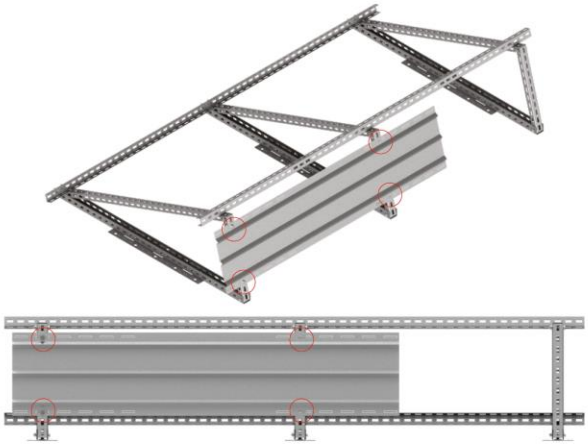

3. Use a flat-bladed screwdriver to break out the holes in the housing aligned with the axes at point 2 and tighten with the M8 screws with diamond nuts.

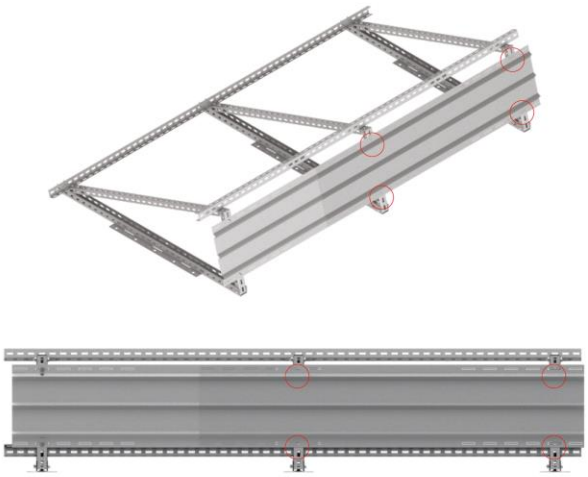

4. Add the next shield and break out the overlapping holes in the covers with the holes in the channel sections

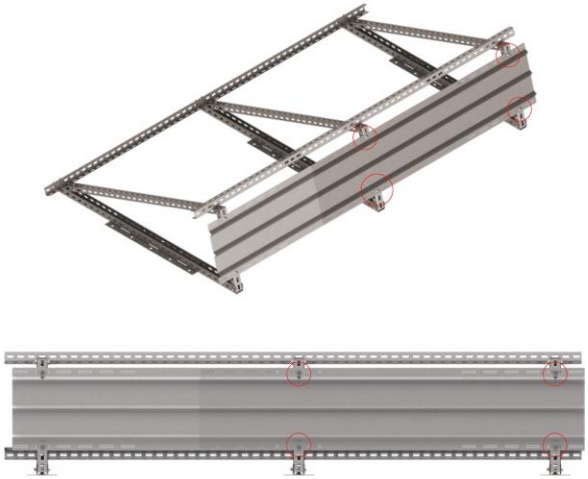

5. The neighbouring covers are tightened using shared M8 screws with diamond nuts



