NÁVOD NA MONTÁŽ KONŠTRUKCIE DP-DTAVBN

Výrobca: BAKS – Kazimierz Sielski

ul. Jagodne 5

05-480 Karczew

Poľsko

Hliníková balastná konštrukcia na plochú strechu.

Montáž FV panelov vo zvislom usporiadaní (na výšku).



1. Potrebné náradie na montáž konštrukcie

• Imbusový kľúč veľkosti 6
• Aku skrutkovač s reguláciou otáčok a krútiaceho momentu
• Imbusový bit veľkosti 6 do skrutkovača
• Očkovo-vidlicové kľúče 13, 15, 17 mm
• Račňa s nástrčnými kľúčmi 13, 15, 17 mm
• Predĺženie 100–120 mm pre nástrčné kľúče
• Gumené kladivo
• Momentový kľúč, rozsah 10–45 Nm

2. Všeobecné informácie:

• Konštrukciu možno použiť vo veterných a snehových oblastiach podľa noriem STN EN 1991-1-3 a STN EN 1991-1-4
• Pred montážou konštrukcie si prečítajte návod na montáž fotovoltických panelov.
• Hodnotu a rozmiestnenie balastu určí individuálne oprávnený statik
• Skrutky SAM8x...E a matice NKWSM8A uťahujte momentom 12–14 Nm
• Skrutky SSZ10x20E a matice NKZM10E uťahujte momentom 42 Nm



3. Zoznam prvkov konštrukcie DP-DTAVBN

No.	Výrobok	Názov výrobku	Účel v konštrukcii
1	Hliníkový L-profil	KT...A	Nosný rám konštrukcie
2	Hliníkový L-profil	KTSTA	Stuženie konštrukcie
3	Hliníkový profil	PAL40H40/...	Montážny profil panelov
4	Spojka hliníkového profilu	LPAN	Spojenie profilov PAL40H40/...
5	Krajný držiak	BUF...	Montážny držiak panelov
6	Stredný držiak	PUF	Stredný držiak panelov
7	Uzemňovacia podložka	PUP	Uzemnenie panelov
8	Skrutka	SAM8x...E	Skrutka svorky
9	Pružná podložka	PS8E	Upevnenie svoriek a veternej clony
10	Posuvná matica	NKWSM8A	Nut
11	Skrutka	SSZ10x20E	Skrutka spájajúca prvky konštrukcie
12	Matica s límcom	NKZM10E	Matica s límcom
13	Skrutka s guľatou hlavou	SGKFM...	Skrutka + matica s límcom
14	Balastná podložka	PDOP300MC	Balastná podložka
		PDOPD300MC	Balastná podložka pre väčší balast (voliteľne)
15	Antivibračná guma	SBV250x350	Oddelenie prvkov nosnej konštrukcie a strešný plášť

4. Montáž konštrukcie DP-DTAVBN. Uzemňovacie podložky typu PUP sa vkladajú do miest montáže stredných svoriek PUF.

Pri párnom počte modulov v jednom rade sa uzemňovacie podložky montujú ku každej druhej dvojici modulov.

Pri nepárnom počte modulov treba pridať uzemňovacie podložky aj pod krajné svorky PUF, aby bol uzemnený aj posledný modul.



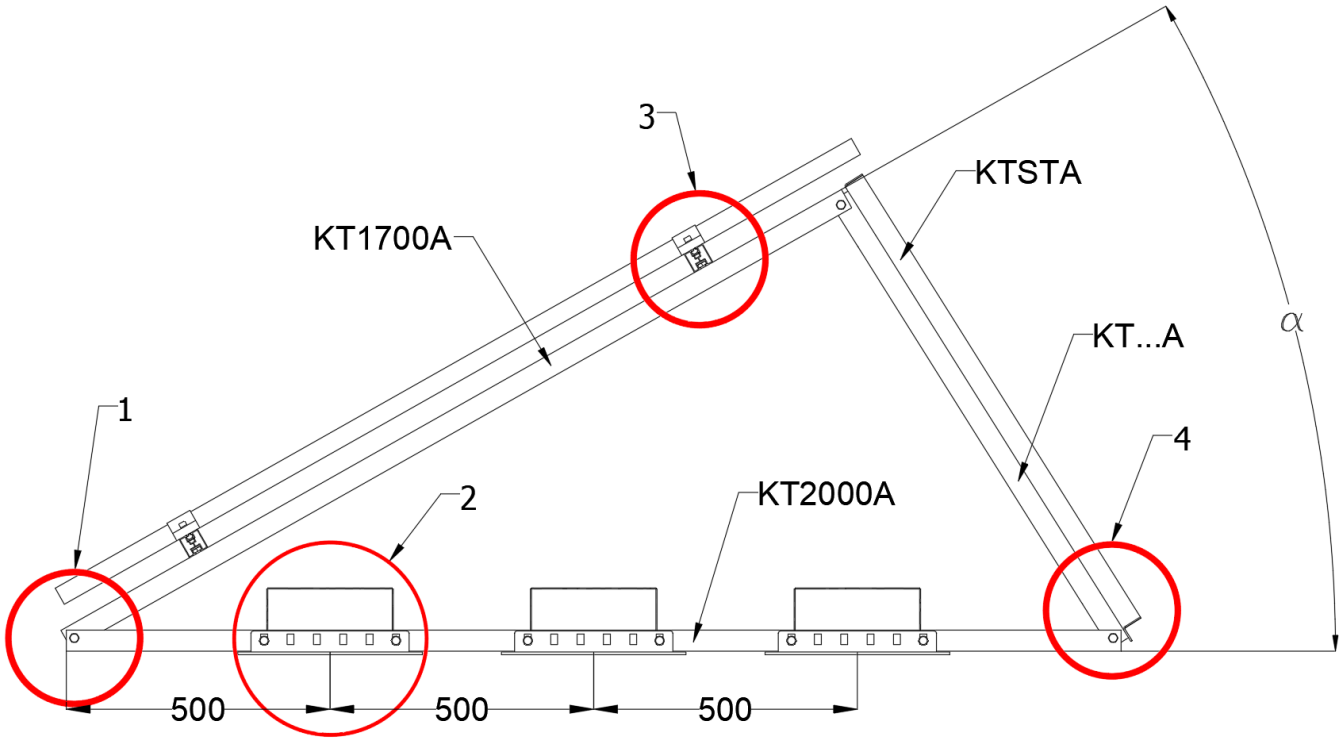

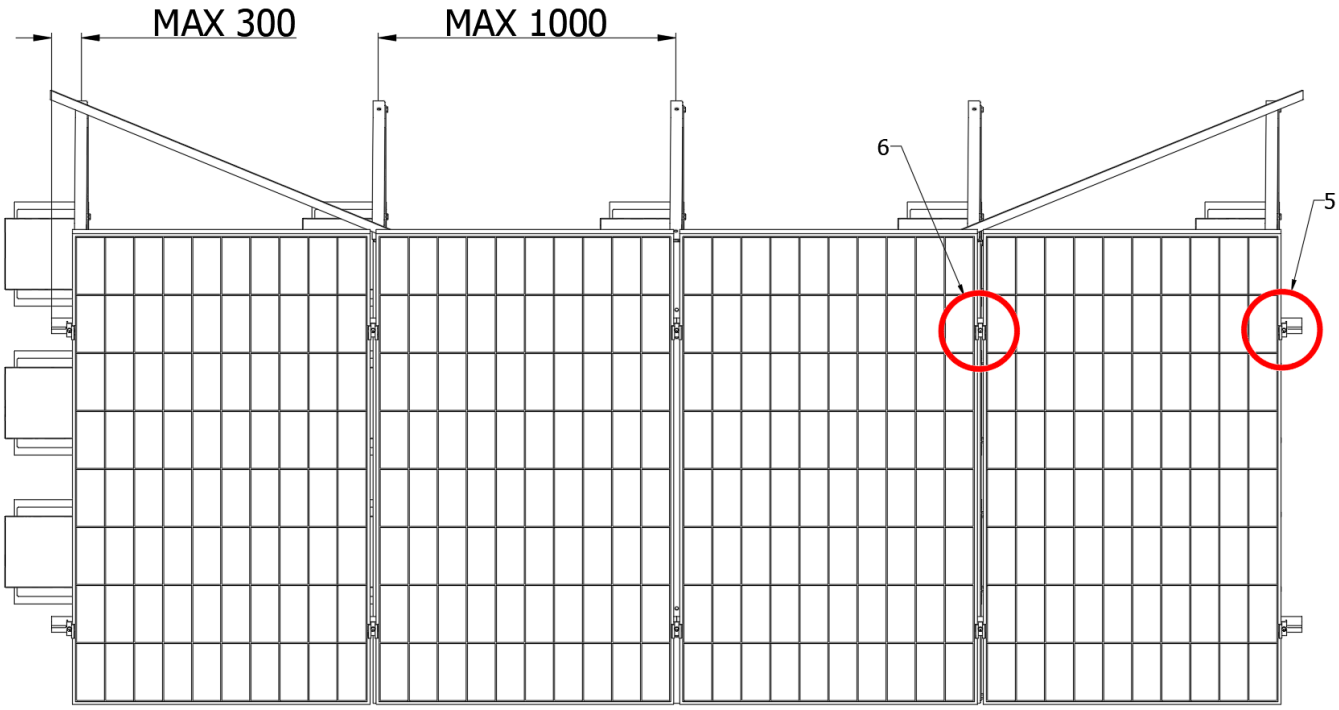

Konštrukcie možno použiť najviac v kombinácii oblastí 1W3S.

1

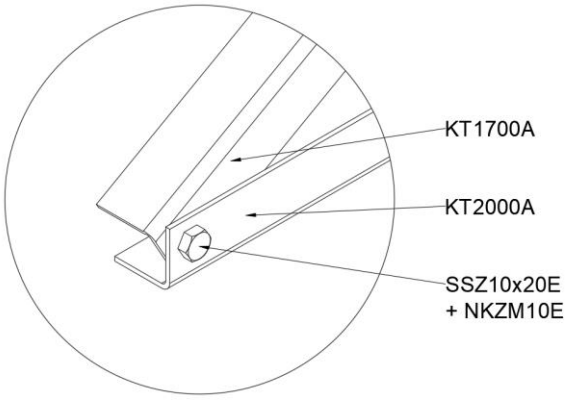
KT1700A
KT2000A
SSZ10x20E
+ NKZM10E

2

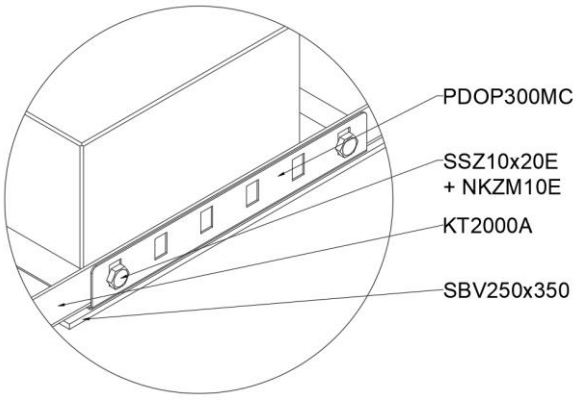
PDOP300MC
SSZ10x20E
+ NKZM10E
KT2000A
SBV250x350

3

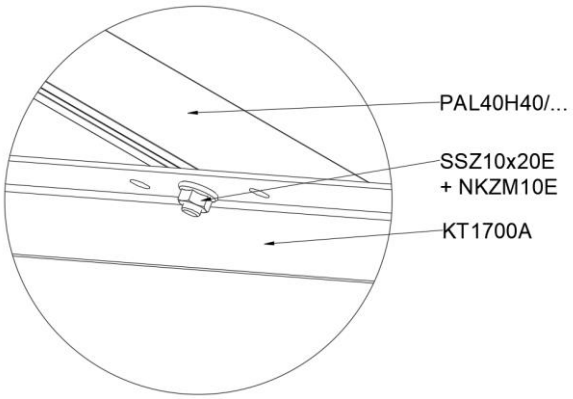
PAL40H40/...
SSZ10x20E
+ NKZM10E
KT1700A

4

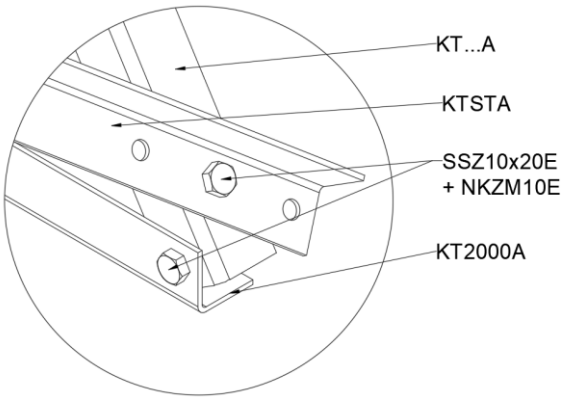
KT...A
KTSTA
SSZ10x20E
+ NKZM10E
KT2000A

5

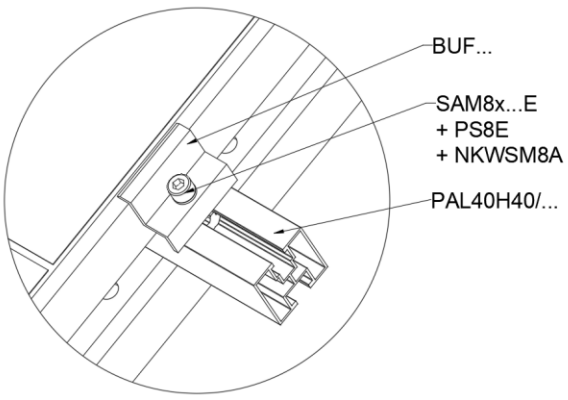
BUF...
SAM8x...E
+ PS8E
+ NKWSM8A
PAL40H40/...

6

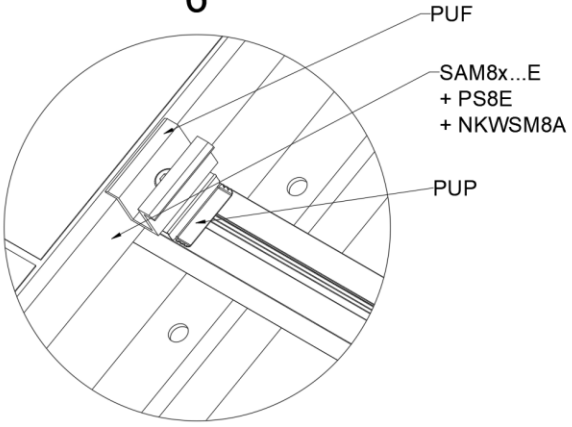
PUF
SAM8x...E
+ PS8E
+ NKWSM8A
PUP


BAKS