NÁVOD NA MONTÁŽ KONŠTRUKCIE DP-DNHKSE-WZ

Výrobca: BAKS – Kazimierz Sielski

ul. Jagodne 5

05-480 Karczew

Poľsko

Oceľová konštrukcia na plochú strechu vo verzii na koľajniciach SMA40.

Montáž FV panelov vo vodorovnom usporiadaní (na ležato).

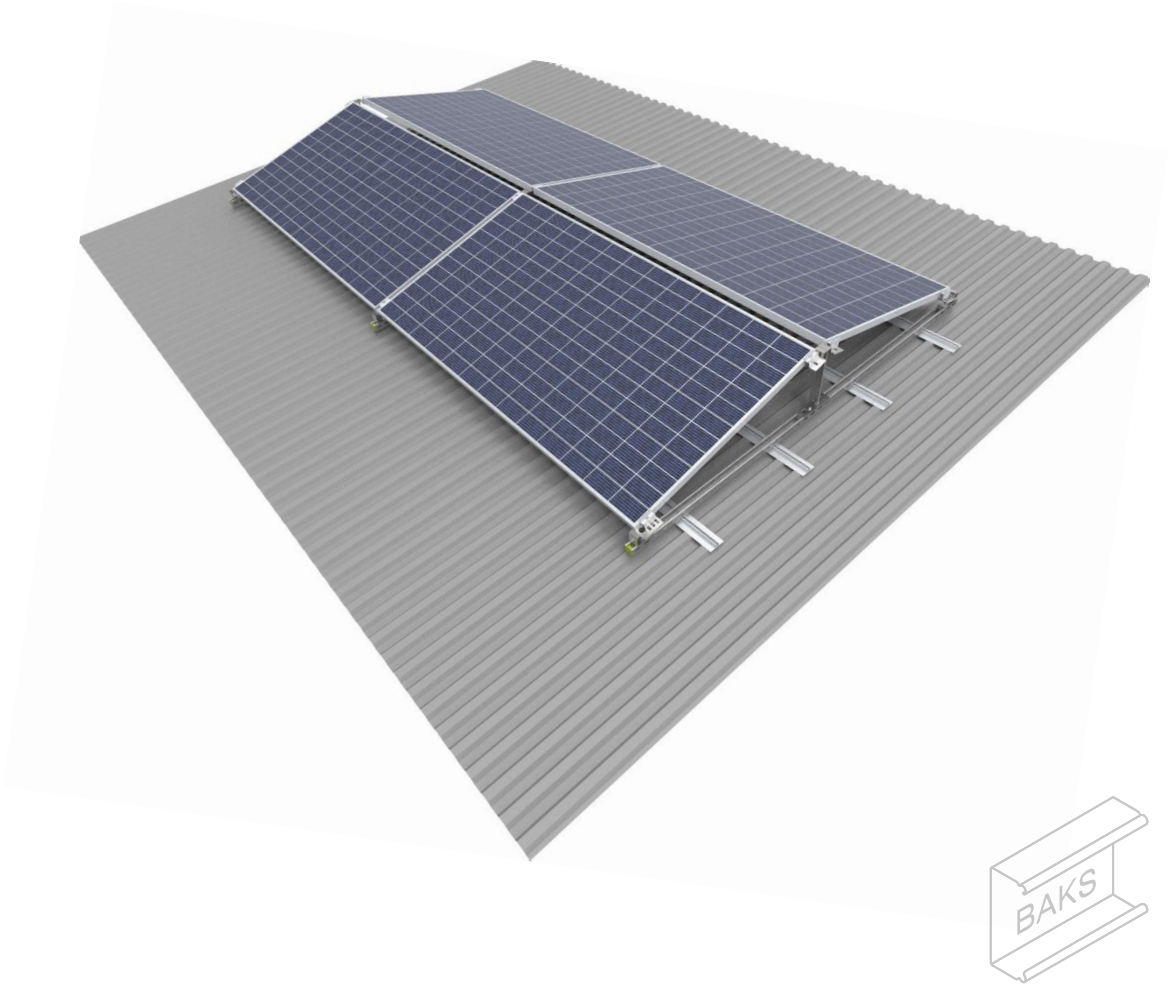

1. Potrebné náradie na montáž konštrukcie

• Imbusový kľúč veľkosti 6
• Aku skrutkovač s reguláciou otáčok a krútiaceho momentu
• Imbusový bit veľkosti 6 do skrutkovača
• Očkovo-vidlicové kľúče 13, 15, 17 mm
• Račňa s nástrčnými kľúčmi 13, 15, 17 mm
• Predĺženie 100–120 mm pre nástrčné kľúče
• Gumené kladivo
• Momentový kľúč, rozsah 10–45 Nm

2. Všeobecné informácie:

• Konštrukciu možno použiť vo veterných a snehových oblastiach podľa noriem STN EN 1991-1-3 a STN EN 1991-1-4
• Pred montážou konštrukcie si prečítajte návod na montáž fotovoltických panelov.
• Minimálna hrúbka trapézového plechu je 0,5 mm
• Skrutky SAM8x...E a matice NKZM8E uťahujte momentom 12–14 Nm.
• Pri uťahovaní skrutiek SGKFM8x20 a SGKFM10x20PV držte hlavu skrutky tak, aby sa podložka zaprela o steny otvoru, potom skrutku pomaly doťahujte skrutkovačom, kým sa v otvore nezablokuje. Nakoniec ju dotiahnite momentom: M8 – 22 Nm; M10 – 42 Nm
• Skrutky SRM10x...F uťahujte momentom 20 Nm



3. Zoznam prvkov konštrukcie DP-DNHKSE-WZ

No.	Výrobok	Názov výrobku	Účel v konštrukcii
1	Nosný C-profil	CMP41H41/...MC	Nosný profil
2	Spodný držiak	UPDMC	Podpera panela
3	Horný držiak	UPG...MC	Podpera panela
4	Krajný držiak	BUFK...	Krajná svorka panelov
5	Stredný držiak	PUFK	Stredná svorka panelov
6	Podložka	SMA40	Hliníková podložka
7	Matica s límcom	NKZM8E	Nut
8	Veľkoplošná podložka	PW8E	Veľkoplošná podložka
9	Skrutka s guľatou hlavou	SGKFM...	Skrutka + matica s límcom
10	Samovrtná skrutka	SMDP6,0x25E	Ukotvenie podložky SMA40 do strechy
11	Skrutka s rombovou maticou	SRM10x30F	Upevnenie držiakov UPG a UPDC
12	Skrutka	SSZ8x30E	Upevňovacia skrutka SMA40
13	Uzemňovacia podložka	PUPK	Uzemnenie panelov
14	Ochranná krytka	NOWPAL40x40SR	Chráni konce oceľových profilov

4. Montáž konštrukcie DP-DNHKSE-WZ

Rozmery A a B (rozmer B = dĺžka modulu + 20 mm) závisia od veľkosti montovaných modulov. Určia sa skúšobným osadením modulu na namontované držiaky UPG...MC a UPDMC.

Hliníkové koľajnice pripevnite aspoň 4 samovrtnými skrutkami SMDP6.0x25E.

Najväčší modul, ktorý možno správne namontovať na konštrukciu DP-DNHKSE-WZ, má rozmery: dĺžka 2100 mm × šírka 1150 mm (overte u výrobcu modulov)

Uzemňovacie podložky typu PUPK sa vkladajú do miest montáže stredných svoriek PUFK.

Pri párnom počte modulov v jednom rade sa uzemňovacie podložky montujú ku každej druhej dvojici modulov.

Pri nepárnom počte modulov treba pridať uzemňovacie podložky aj pod krajné svorky PUFK, aby bol uzemnený aj posledný modul.



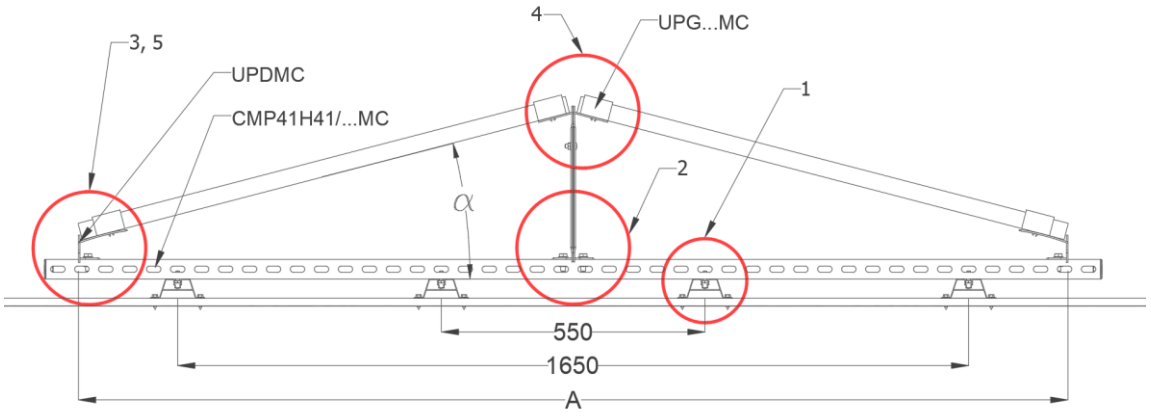
4
UPG...MC
3, 5
UPDMC
CMP41H41/...MC
1
2
α
550
1650
A

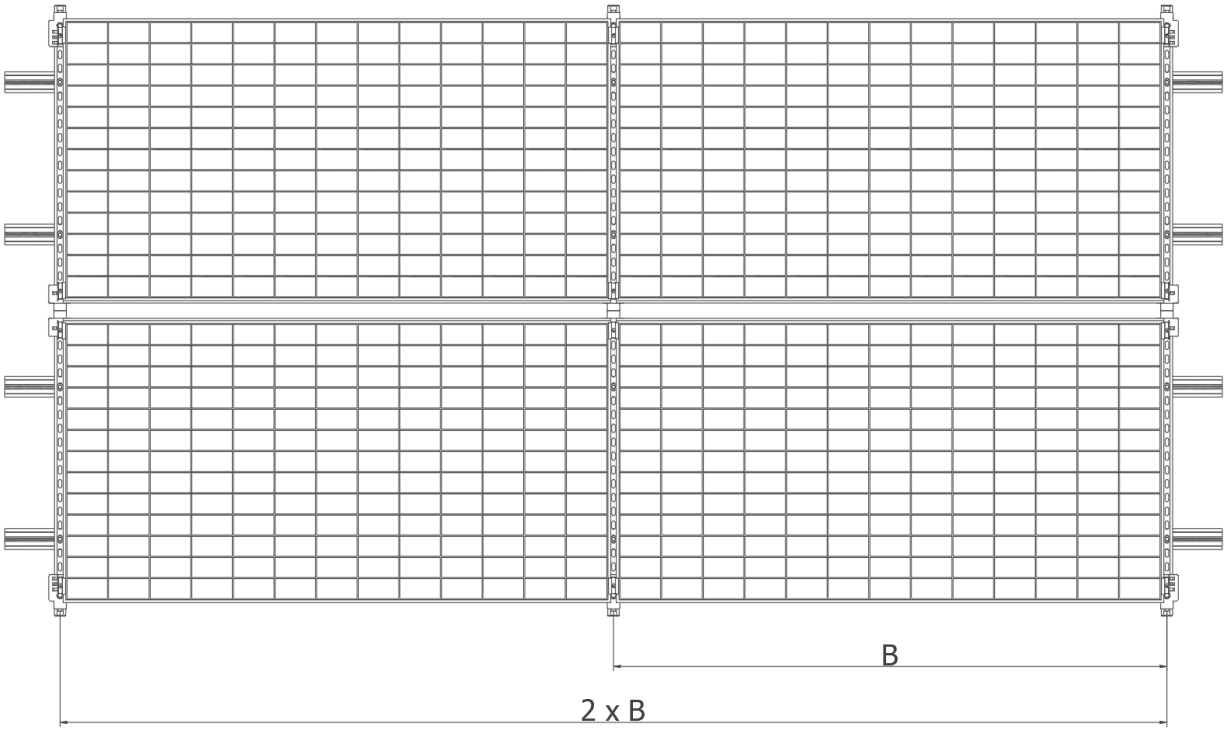
B
2 x B

1

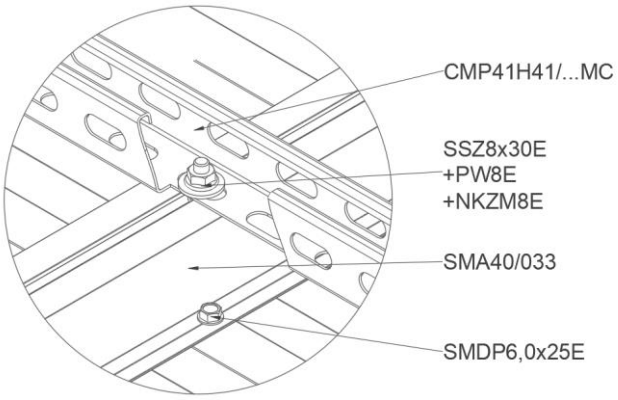
CMP41H41/...MC
SSZ8x30E
+PW8E
+NKZM8E
SMA40/033
SMDP6,0x25E

2

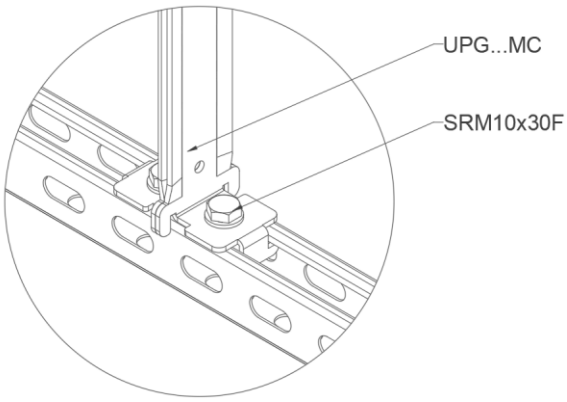
UPG...MC
SRM10x30F

3

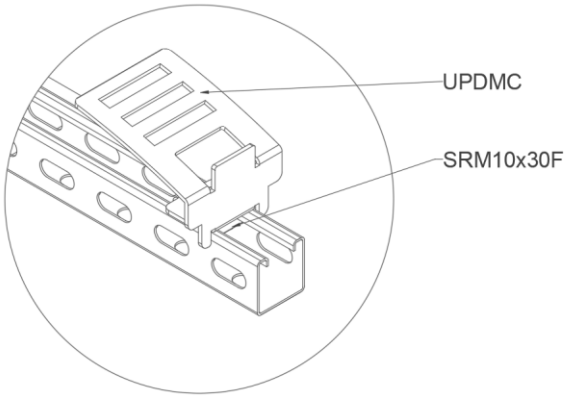
UPDMC
SRM10x30F

4

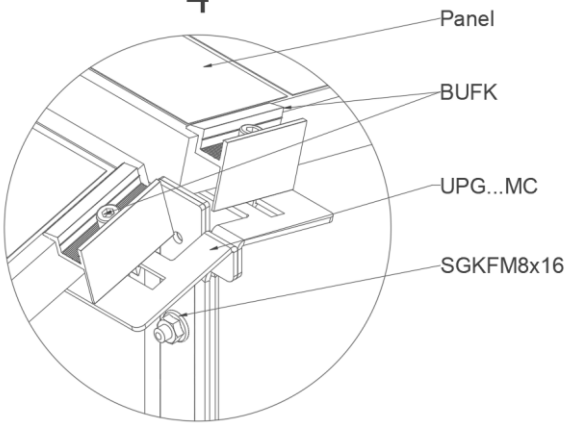
Panel
BUFK
UPG...MC
SGKFM8x16

5

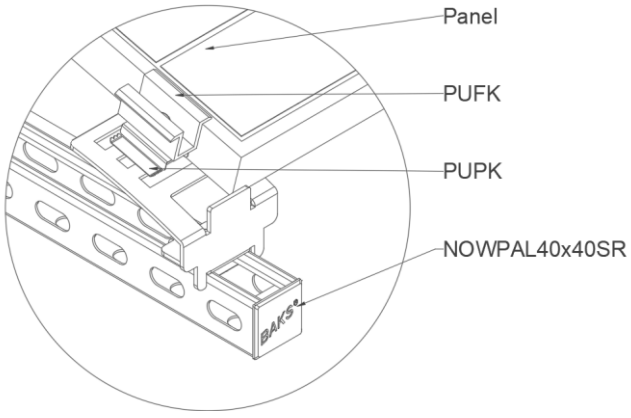
Panel
PUFK
PUPK
NOWPAL40x40SR
BAKS


BAKS