NÁVOD NA MONTÁŽ KONŠTRUKCIE DP-DNHKSE

Výrobca: BAKS – Kazimierz Sielski 27.12.2021

ul. Jagodne 5

05-480 Karczew

Poľsko

Oceľová konštrukcia na plochú strechu vo verzii na koľajniciach SMA40.

Montáž FV panelov vo vodorovnom usporiadaní (na ležato).

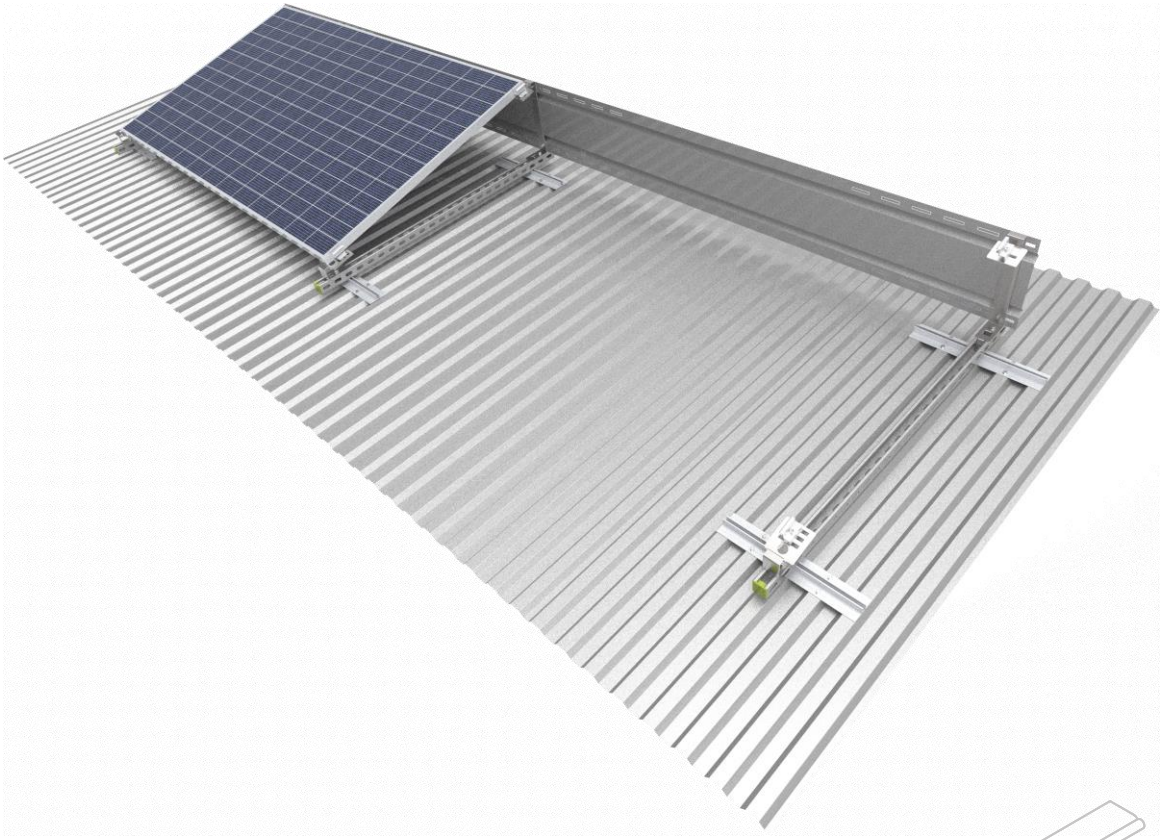

1. Potrebné náradie na montáž konštrukcie

• Imbusový kľúč veľkosti 6
• Aku skrutkovač s reguláciou otáčok a krútiaceho momentu
• Imbusový bit veľkosti 6 do skrutkovača
• Očkovo-vidlicové kľúče 13, 15, 17 mm
• Račňa s nástrčnými kľúčmi 13, 15, 17 mm
• Predĺženie 100–120 mm pre nástrčné kľúče
• Gumené kladivo
• Momentový kľúč, rozsah 10–45 Nm

2. Všeobecné informácie:

• Konštrukciu možno použiť vo veterných a snehových oblastiach podľa noriem STN EN 1991-1-3 a STN EN 1991-1-4
• Pred montážou konštrukcie si prečítajte návod na montáž fotovoltických panelov.
• Skrutky SAM8x...E a matice NKZM8E uťahujte momentom 12–14 Nm.
• Pri uťahovaní skrutiek SGKFM8x20 a SGKFM10x20PV držte hlavu skrutky tak, aby sa podložka zaprela o steny otvoru, potom skrutku pomaly doťahujte skrutkovačom, kým sa v otvore nezablokuje. Nakoniec ju dotiahnite momentom: M8 – 22 Nm; M10 – 42 Nm
• Skrutky SRM10x...F uťahujte momentom 20 Nm



3. Zoznam prvkov konštrukcie DP-DNHKSE

No.	Výrobok	Názov výrobku	Účel v konštrukcii
1	Nosný C-profil	CMP41H41/...MC	Nosný profil
2	Spodný držiak	UPDMC	Podpera panela
3	Horný držiak	UPG...MC	Podpera panela
4	Krajný držiak	BUF...	Krajná svorka panelov
5	Stredný držiak	PUF	Stredná svorka panelov
6	Skrutka	SAM8x...E	Skrutka svorky
7	Veterná clona	OWN...MC	Veterná clona
8	Skrutka so šesťhrannou hlavou	SSZ8x12E	Upevnenie veternej clony
9	Pružná podložka	PS8E	Upevnenie svoriek a veternej clony
10	Skrutka so šesťhrannou hlavou	SMM8x16F	Spojenie veterných clon
11	Veľkoplošná podložka	PW8E	Upevnenie veternej clony
12	Skrutka s guľatou hlavou	SGKFM...	Skrutka
13	Podložka	SMA40	Hliníková podložka
14	Samovrtná skrutka	SMDP6,0x25E	Ukotvenie podložky SMA40 do strechy
15	Matica s límcom	NKZM8E	Nut
16	Skrutka s rombovou maticou	SRM10x30E	Upevnenie držiakov UPG a UPDC
17	Skrutka	SSZ8x30E	Upevňovacia skrutka SMA40
18	Uzemňovacia podložka	PUP	Uzemnenie panelov
19	Ochranná krytka	NOWPAL40x40SR	Chráni konce oceľových profilov
20	Bunková guma	EPDMW2x40	Oddelenie strešného plášťa od podložky

4. Montáž konštrukcie DP-DNHKSE

Rozmery A a B (rozmer B = dĺžka modulu + 20 mm) závisia od veľkosti montovaných modulov. Určia sa skúšobným osadením modulu na namontované držiaky UPG...MC a UPDMC

Hliníkové koľajnice pripevnite aspoň 4 samovrtnými skrutkami SMDP6.0x25E.

Najväčší modul, ktorý možno správne namontovať na konštrukciu DP-DNHKSE, má rozmery: dĺžka 2100 mm × šírka 1150 mm (overte u výrobcu modulov)

Uzemňovacie podložky typu PUP sa vkladajú do miest montáže stredných svoriek svoriek PUFK.

Pri párnom počte modulov v jednom rade sa uzemňovacie podložky montujú ku každej druhej dvojici modulov.

Pri nepárnom počte modulov treba pridať uzemňovacie podložky aj pod krajné svorky PUF, aby bol uzemnený aj posledný modul.



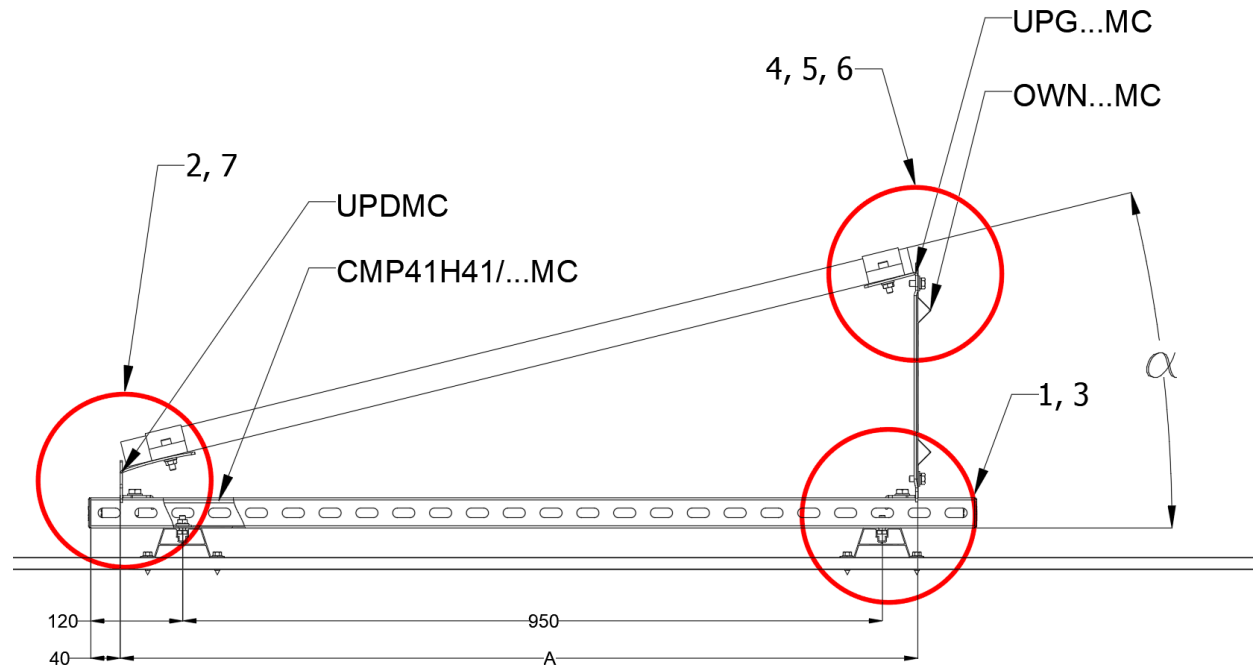
UPG...MC
4, 5, 6
OWN...MC
2, 7
UPDMC
CMP41H41/...MC
α
1, 3
120
950
40
A

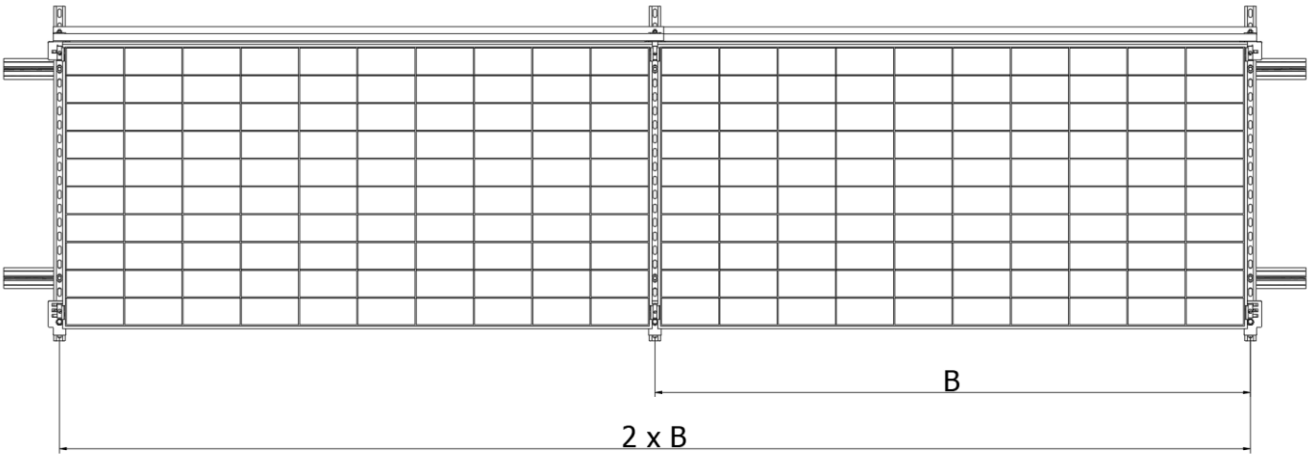
B
2 x B

1

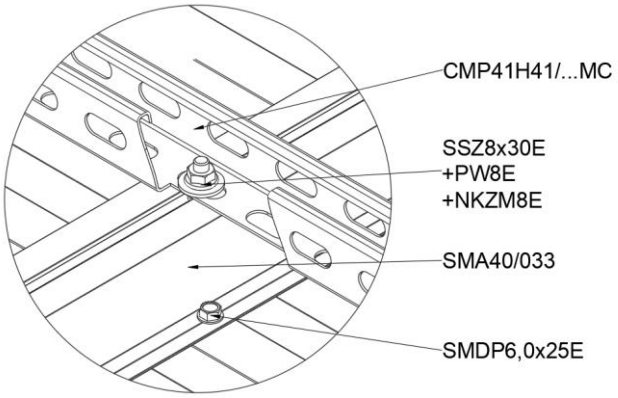
CMP41H41/...MC
SSZ8x30E
+PW8E
+NKZM8E
SMA40/033
SMDP6,0x25E

2

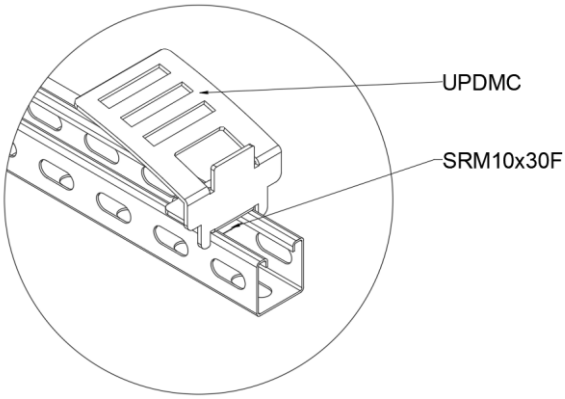
UPDMC
SRM10x30F

3

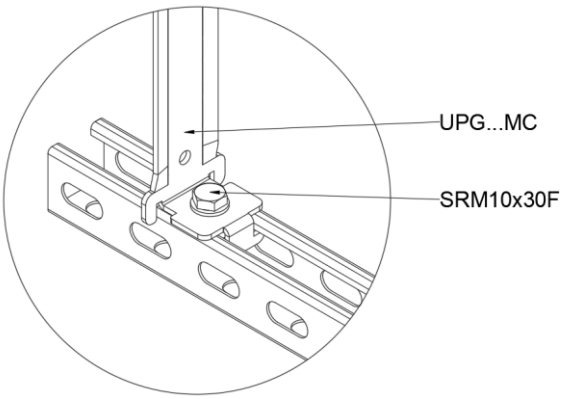
UPG...MC
SRM10x30F

4

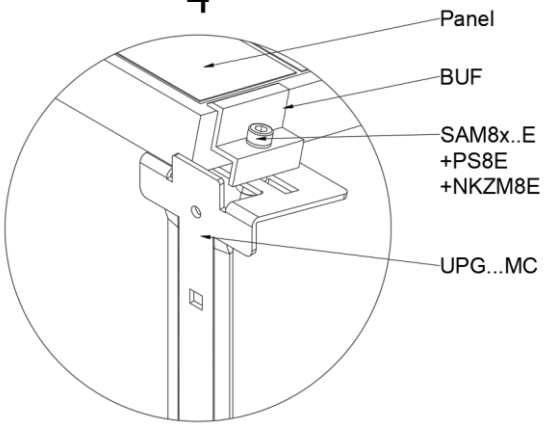
Panel
BUF
SAM8x..E
+PS8E
+NKZM8E
UPG...MC

5

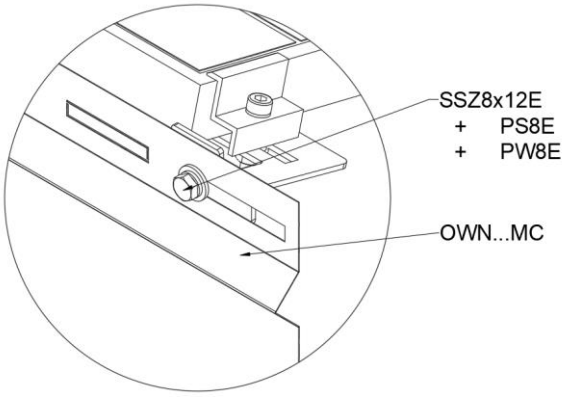
SSZ8x12E
+ PS8E
+ PW8E
OWN...MC

6

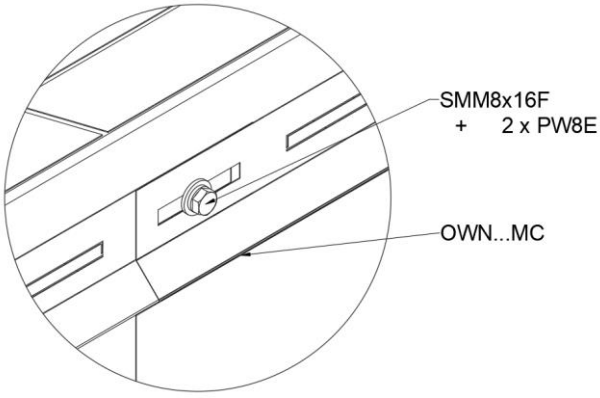
SMM8x16F
+ 2 x PW8E
OWN...MC

7

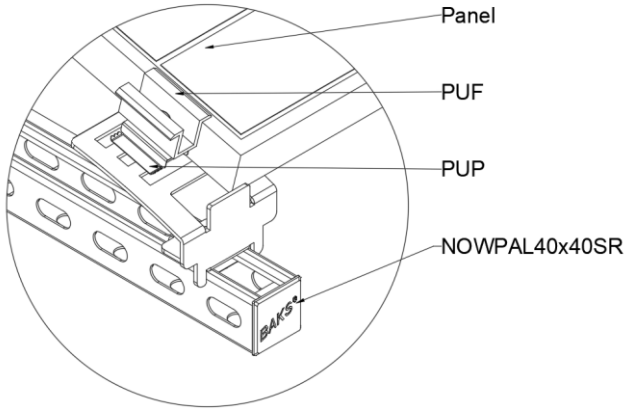
Panel
PUF
PUP
NOWPAL40x40SR
BAKS

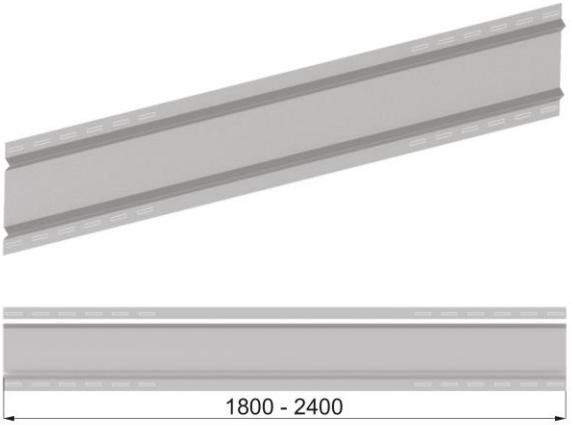

1. The length of the shields is selected based on: panel length + 60 mm

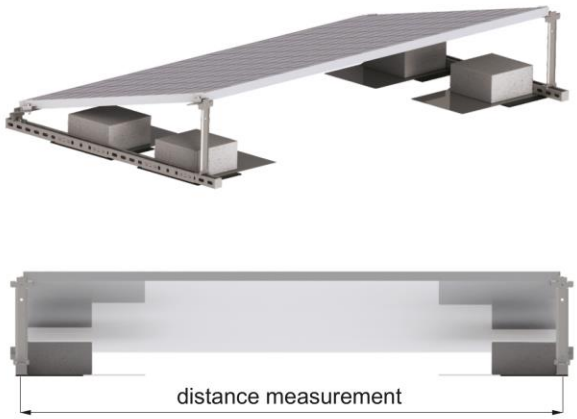

2. Measure the distance between the axes of the UPG...MC holders to which the panel is mounted.

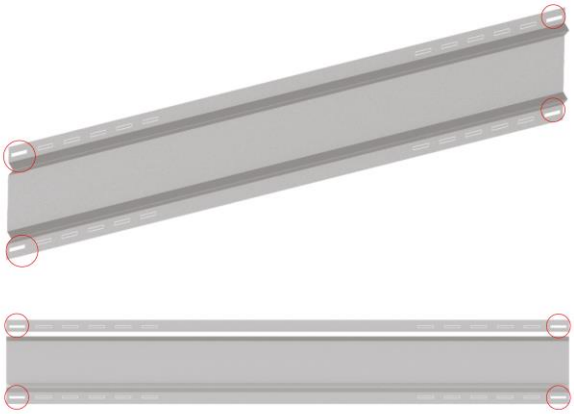

3. Use a flat-bladed screwdriver to break out of the holes in the shield that overlap with the holes of the UPG...MC holders from point 2.

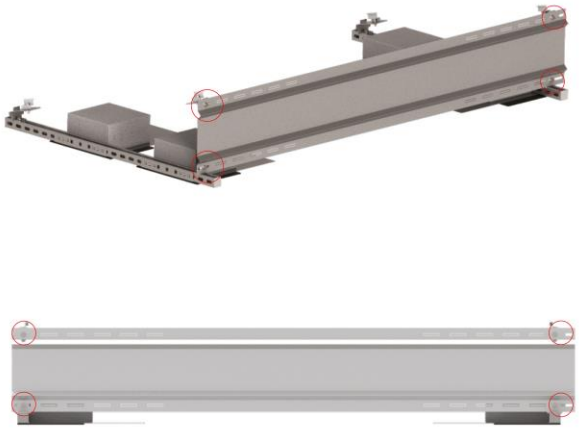

4. Attach the shield to the UPG...MC holders and tighten it with M8 screws into the threaded holes of the holders.



5. Mounted shield.



6. When assembling a sequence of panels, neighbouring shields are to be tightened with shared M8 screws, repeating steps 3,4.