NÁVOD NA MONTÁŽ KONŠTRUKCIE DNHKE-WZ

Výrobca: BAKS – Kazimierz Sielski

ul. Jagodne 5

05-480 Karczew

Poľsko

Oceľová konštrukcia na plochú strechu v kotvenej verzii.

Montáž FV panelov vo vodorovnom usporiadaní (na ležato).



1. Potrebné náradie na montáž konštrukcie

• Imbusový kľúč veľkosti 6
• Aku skrutkovač s reguláciou otáčok a krútiaceho momentu
• Imbusový bit veľkosti 6 do skrutkovača
• Očkovo-vidlicové kľúče 13, 15, 17 mm
• Račňa s nástrčnými kľúčmi 13, 15, 17 mm
• Predĺženie 100–120 mm pre nástrčné kľúče
• Gumené kladivo
• Momentový kľúč, rozsah 10–45 Nm

2. Všeobecné informácie:

• Konštrukciu možno použiť vo veterných a snehových oblastiach podľa noriem STN EN 1991-1-3 a STN EN 1991-1-4
• Pred montážou konštrukcie si prečítajte návod na montáž fotovoltických panelov.
• Hodnotu a rozmiestnenie balastu určí individuálne oprávnený statik
• Skrutky SAM8x...E a matice NKZM8E uťahujte momentom 12–14 Nm.
• Pri uťahovaní skrutiek SGKFM8x20 a SGKFM10x20PV držte hlavu skrutky tak, aby sa podložka zaprela o steny otvoru, potom skrutku pomaly doťahujte skrutkovačom, kým sa v otvore nezablokuje. Nakoniec ju dotiahnite momentom: M8 – 22 Nm; M10 – 42 Nm
• Skrutky SRM10x...F uťahujte momentom 20 Nm



3. Zoznam prvkov konštrukcie DP-DNHKE-WZ

No.	Výrobok	Názov výrobku	Účel v konštrukcii
1	Nosný C-profil	CMP41H41/...MC	Nosný profil
2	Spodný držiak	UPDMC	Podpera panela
3	Horný držiak	UPG...MC	Podpera panela
4	Krajný držiak	BUFK...	Krajná svorka panelov
5	Stredný držiak	PUFK	Stredná svorka panelov
6	Antivibračná guma	SBV...	Oddelenie prvkov nosnej konštrukcie od strešného plášťa
7	Skrutka s guľatou hlavou	SGKFM...	Skrutka + matica s límcom
8	Kotva	PSRM10x90F	Príklad kotvy na upevnenie konštrukcie
9	Skrutka s rombovou maticou	SRM10x30F	Upevnenie držiakov UPG a UPDC
10	Podložka profilu s antivibračnou gumou	PC50P	Zabraňuje tlaku koncov oceľových profilov na strešný plášť
11	Uzemňovacia podložka	PUPK	Uzemnenie panelov
12	Ochranná krytka	NOWPAL40x40SR	Chráni konce oceľových profilov

4. Montáž konštrukcie DP-DNHKE-WZ

Rozmery A a B (rozmer B = dĺžka modulu + 20 mm) závisia od veľkosti montovaných modulov. Určia sa skúšobným osadením modulu na namontované držiaky UPG...MC a UPDMC.

Najväčší modul, ktorý možno správne namontovať na konštrukciu DP-DNHKE-WZ, **má rozmery: dĺžka 2100 mm × šírka 1150 mm (overte u výrobcu modulov)**

Uzemňovacie podložky typu PUPK sa vkladajú do miest montáže stredných svoriek PUFK.

Pri párnom počte modulov v jednom rade sa uzemňovacie podložky montujú ku každej druhej dvojici modulov.

Pri nepárnom počte modulov treba pridať uzemňovacie podložky aj pod krajné svorky PUFK, aby bol uzemnený aj posledný modul.



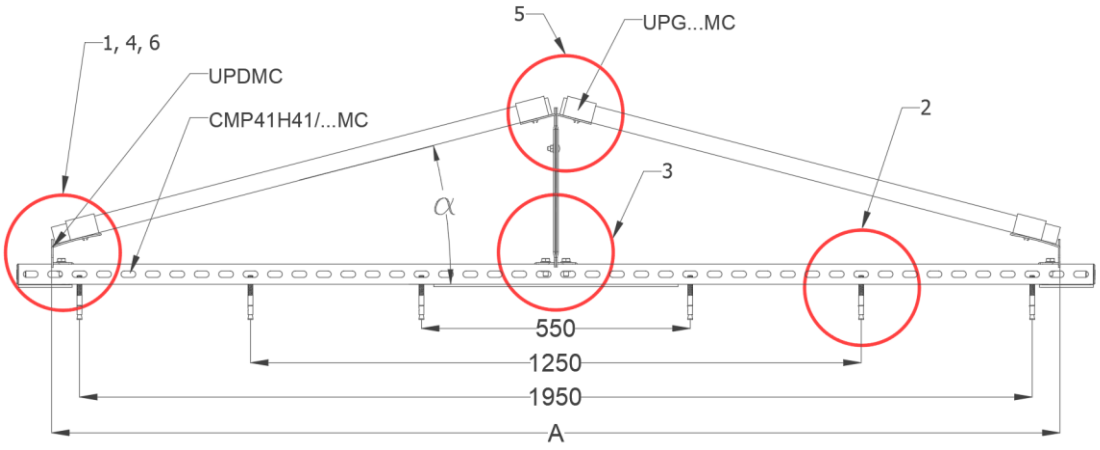
5
UPG...MC
1, 4, 6
UPDMC
CMP41H41/...MC
2
3
α
550
1250
1950
A

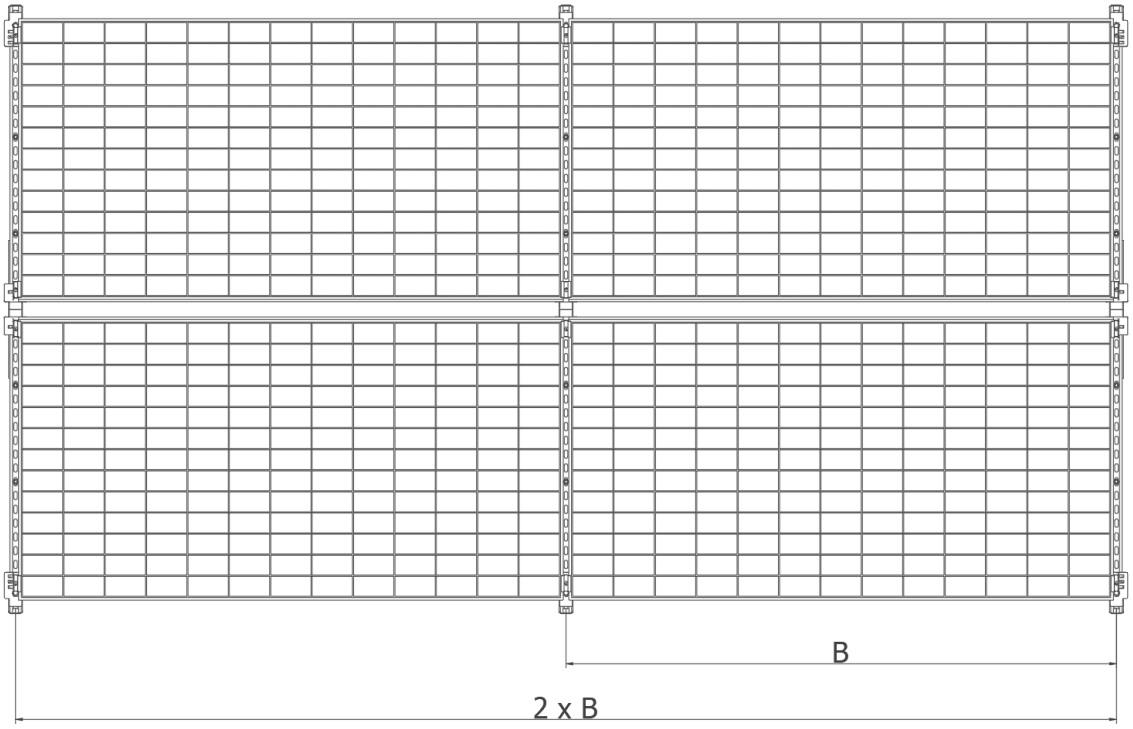
B
2 x B

1

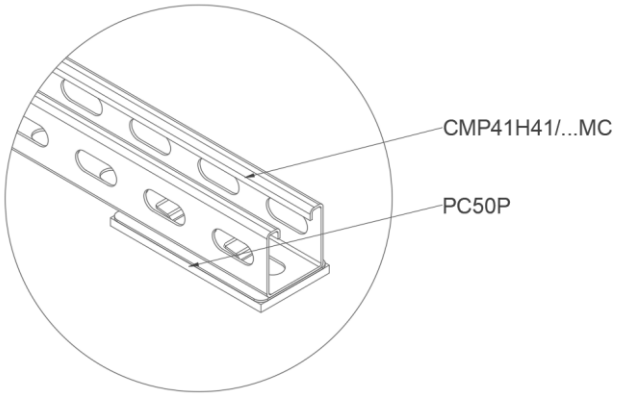
CMP41H41/...MC
PC50P

2

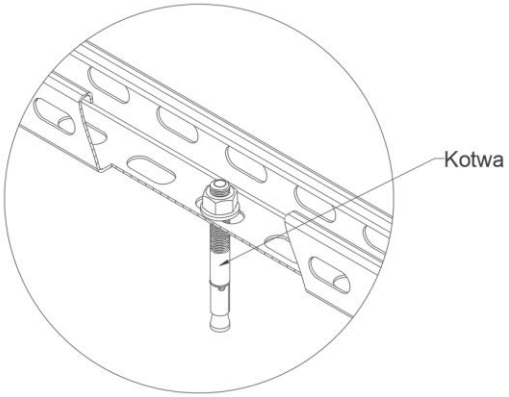
Kotwa

3

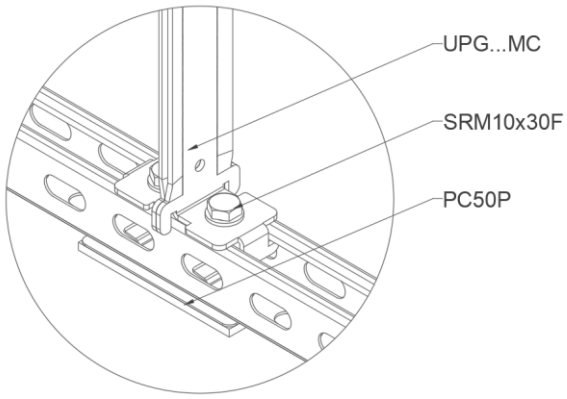
UPG...MC
SRM10x30F
PC50P

4

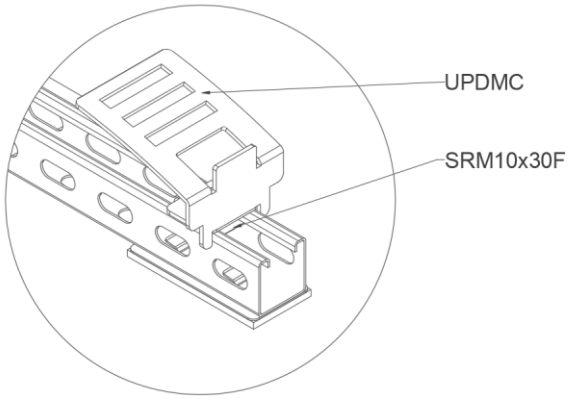
UPDMC
SRM10x30F

5

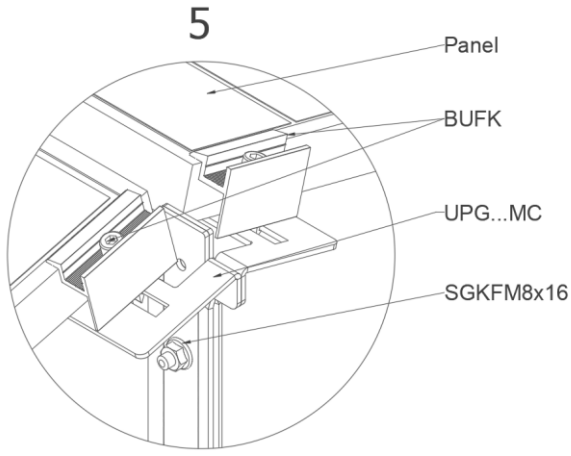
Panel
BUFK
UPG...MC
SGKFM8x16

6

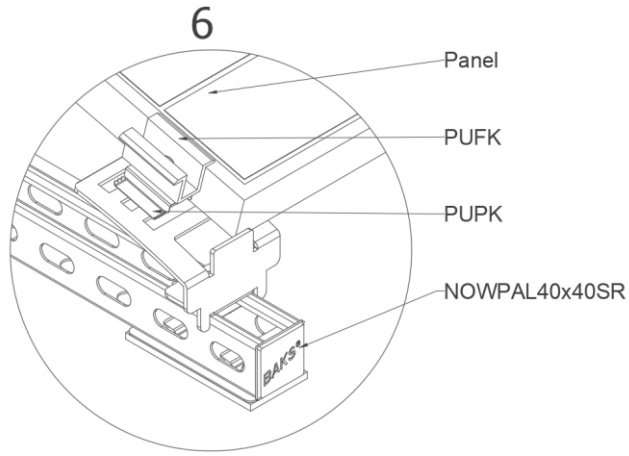
Panel
PUFK
PUPK
NOWPAL40x40SR
BAKS


BAKS