NÁVOD NA MONTÁŽ KONŠTRUKCIE DP-DNHBE-WZ

Výrobca: BAKS – Kazimierz Sielski

ul. Jagodne 5

05-480 Karczew

Poľsko

Oceľová konštrukcia na plochú strechu v balastnej verzii.

Montáž FV panelov vo vodorovnom usporiadaní (na ležato).



1. Potrebné náradie na montáž konštrukcie

• Imbusový kľúč veľkosti 6
• Aku skrutkovač s reguláciou otáčok a krútiaceho momentu
• Imbusový bit veľkosti 6 do skrutkovača
• Očkovo-vidlicové kľúče 13, 15, 17 mm
• Račňa s nástrčnými kľúčmi 13, 15, 17 mm
• Predĺženie 100–120 mm pre nástrčné kľúče
• Gumené kladivo
• Momentový kľúč, rozsah 10–45 Nm

2. Všeobecné informácie:

• Konštrukciu možno použiť vo veterných a snehových oblastiach podľa noriem STN EN 1991-1-3 a STN EN 1991-1-4
• Pred montážou konštrukcie si prečítajte návod na montáž fotovoltických panelov.
• Hodnotu a rozmiestnenie balastu určí individuálne oprávnený statik
• Skrutky SAM8x...E a matice NKZM8E uťahujte momentom 12–14 Nm.
• Pri uťahovaní skrutiek SGKFM8x20 a SGKFM10x20PV držte hlavu skrutky tak, aby sa podložka zaprela o steny otvoru, potom skrutku pomaly doťahujte skrutkovačom, kým sa v otvore nezablokuje. Nakoniec ju dotiahnite momentom: M8 – 22 Nm; M10 – 42 Nm
• Skrutky SRM10x...F uťahujte momentom 20 Nm



3. Zoznam prvkov konštrukcie DP-DNHBE-WZ

No.	Výrobok	Názov výrobku	Účel v konštrukcii
1	Nosný C-profil	CMP41H41/...MC	Nosný profil
2	Spodný držiak	UPDMC	Podpera panela
3	Horný držiak	UPG...MC	Podpera panela
4	Krajný držiak	BUFK...	Krajná svorka panelov
5	Stredný držiak	PUFK	Stredná svorka panelov
6	Skrutka s guľatou hlavou	SGKFM...	Skrutka + matica s límcom
7	Balastná podložka	PBK40MC	Balastná podložka
		PBKD40MC	Balastná podložka pre väčší balast (voliteľne)
8	Skrutka s rombovou maticou	SRM10x30F	Upevnenie držiakov UPG a UPDC
9	Podložka profilu s antivibračnou gumou	PC50P	Zabraňuje tlaku koncov oceľových profilov na strešný plášť
10	Uzemňovacia podložka	PUPK	Uzemnenie panelov
11	Ochranná krytka	NOWPAL40x40SR	Chráni konce oceľových profilov
12	Antivibračná guma	SBV...	Oddelenie prvkov nosnej konštrukcie od strešného plášťa

4. Montáž konštrukcie DP-DNHBE-WZ

Rozmery A a B (rozmer B = dĺžka modulu + 20 mm) závisia od veľkosti montovaných modulov. Určia sa skúšobným osadením modulu na namontované držiaky UPG...MC a UPDMC.

Najväčší modul, ktorý možno správne namontovať na konštrukciu DP-DNHBE-WZ, **má rozmery: dĺžka 2100 mm × šírka 1150 mm (overte u výrobcu modulov)**

Uzemňovacie podložky typu PUPK sa vkladajú do miest montáže stredných svoriek PUFK.

Pri párnom počte modulov v jednom rade sa uzemňovacie podložky montujú ku každej druhej dvojici modulov.

Pri nepárnom počte modulov treba pridať uzemňovacie podložky aj pod krajné svorky PUFK, aby bol uzemnený aj posledný modul.

.



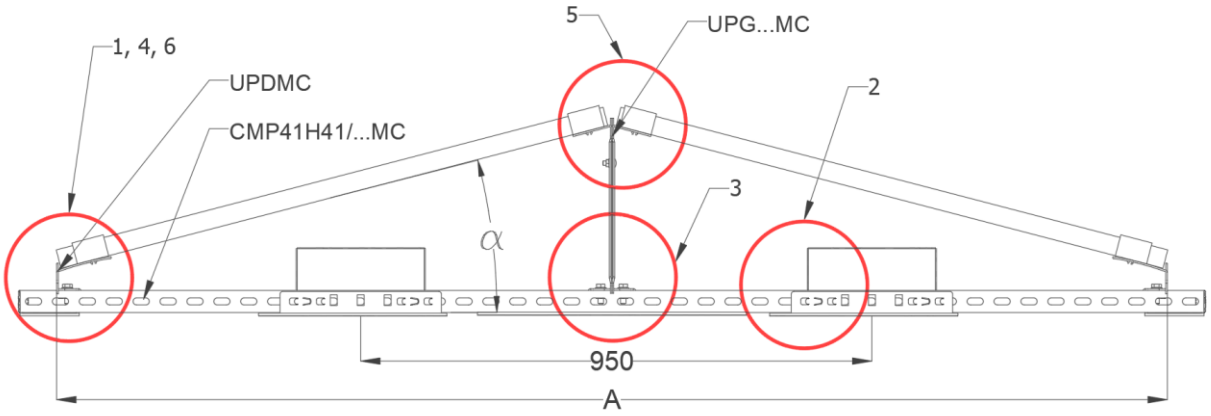
5
UPG...MC
1, 4, 6
UPDMC
CMP41H41/...MC
2
3
α
950
A

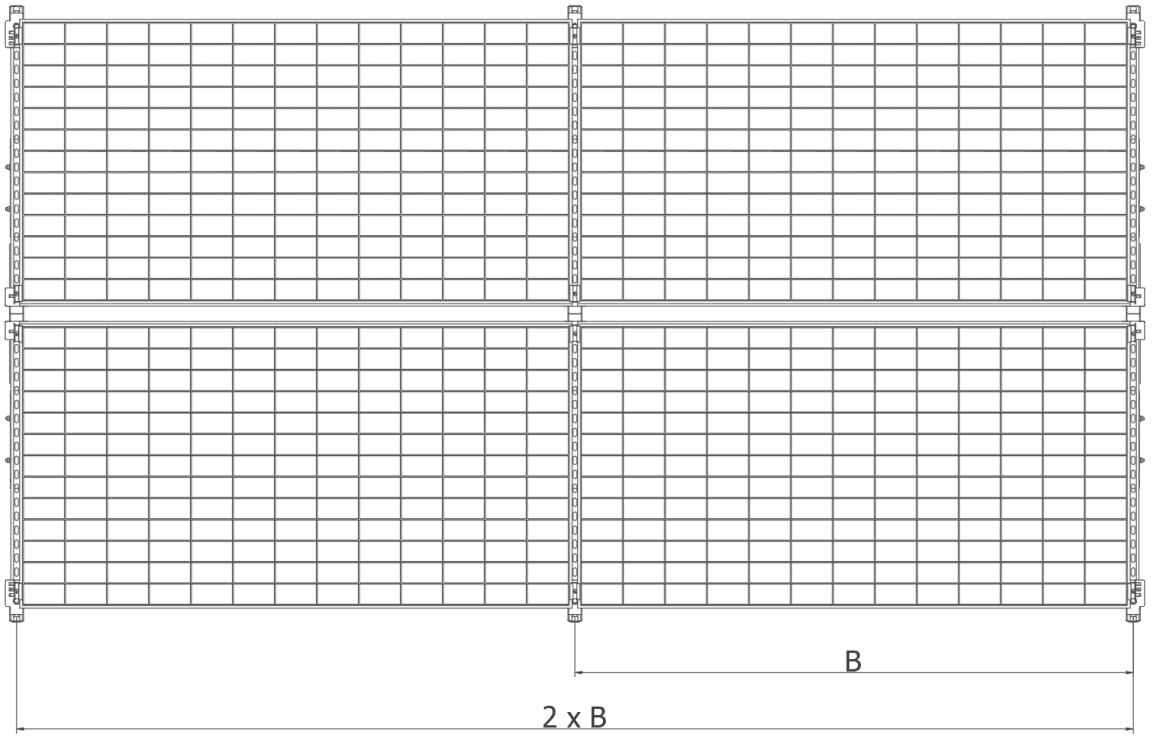
B
2 x B

1

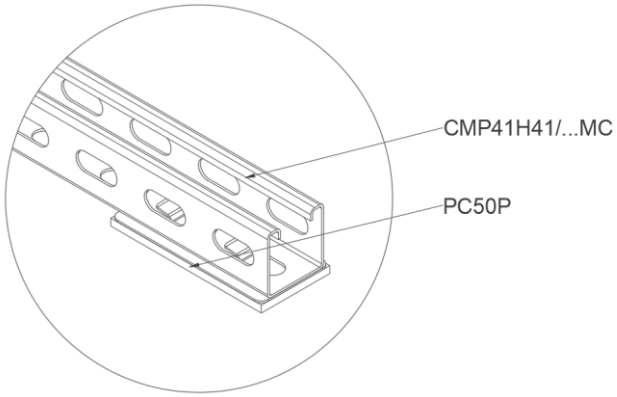
CMP41H41/...MC
PC50P

2

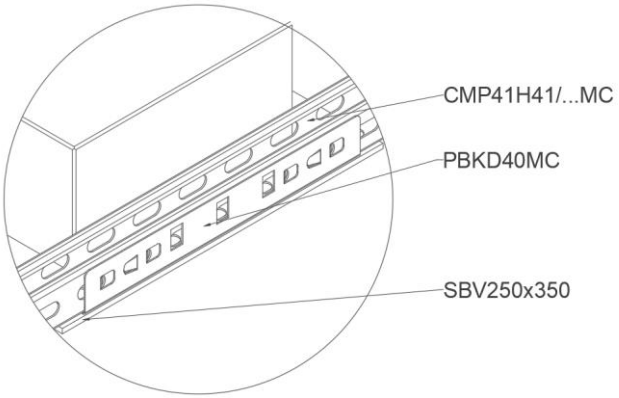
CMP41H41/...MC
PBKD40MC
SBV250x350

3

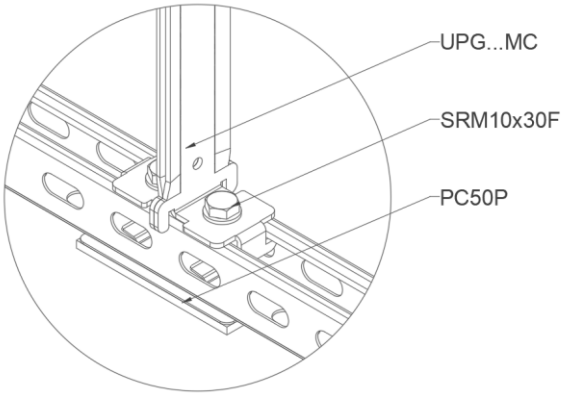
UPG...MC
SRM10x30F
PC50P

4

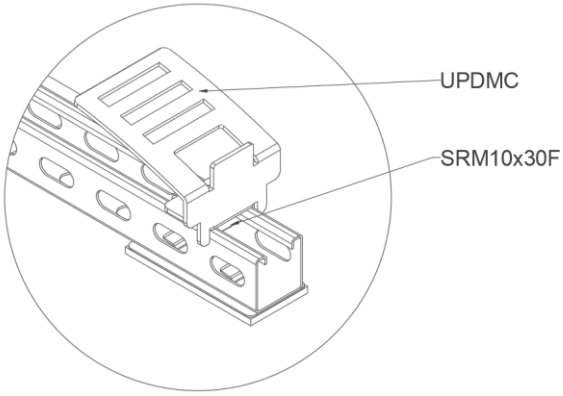
UPDMC
SRM10x30F

5

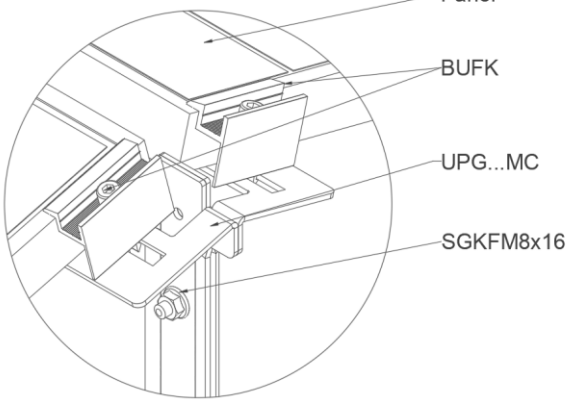
Panel
BUFK
UPG...MC
SGKFM8x16

6

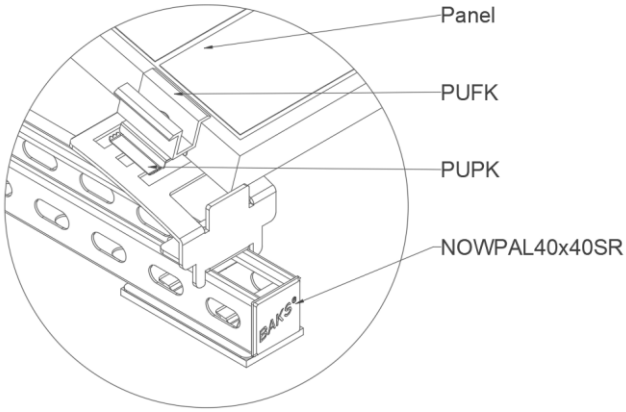
Panel
PUFK
PUPK
NOWPAL40x40SR
BAKS


BAKS