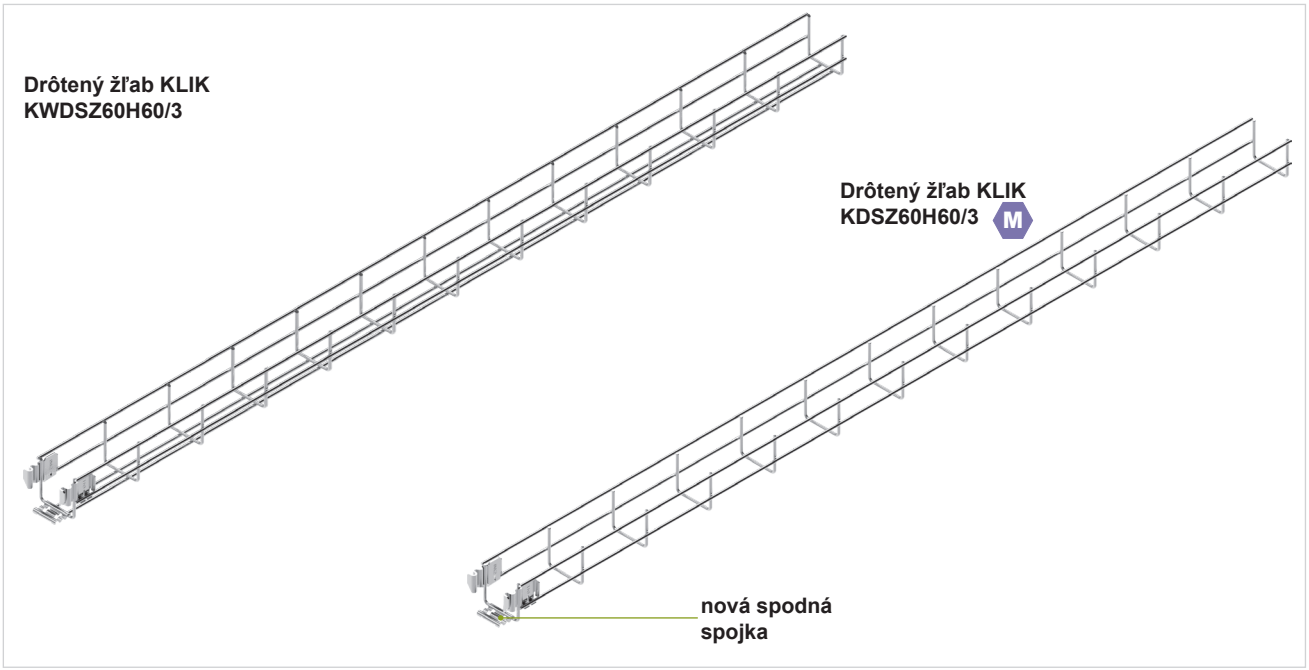

Výhody:
- nový vystužený drôtený žľab (dodatočné drôty v spodnej časti) s bezskrutkovým spojom uľahčuje a urýchľuje vytváranie káblových trás.
- zvárané spojky zabezpečujú bezpečné a stabilné spojenie.
- stačí "ZAKLIKOVAŤ" s druhým žľabom.
- možno kombinovať so žľabmi KDS/KDSO60H60 a KDSZ60H60.

Výhody:
- modifikovaný drôtený káblový žľab KLIK (prídaná spodná spojka) uľahčuje a urýchľuje výstavbu káblových trás a spevňuje spojenie medzi dvoma žľabmi, čím ho robí stabilnejším.
- možno kombinovať so žľabmi KDS/KDSO60H60 a KWDSZ60H60

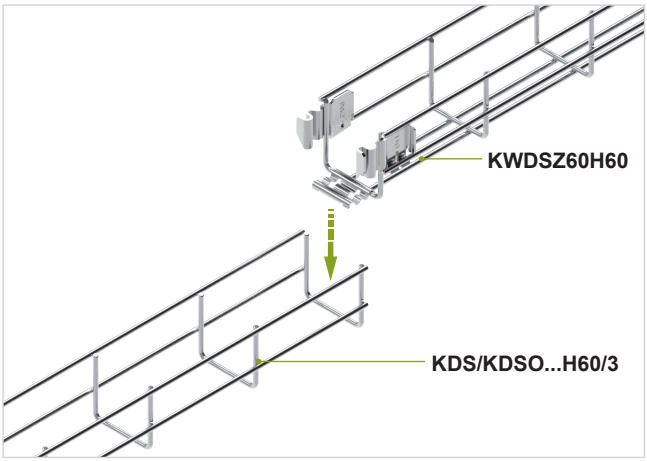

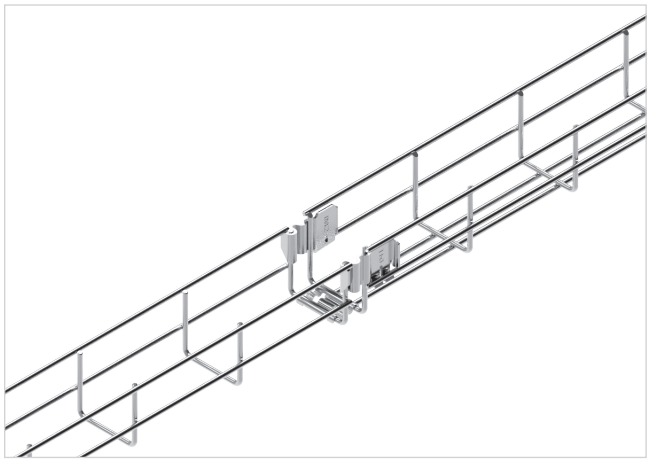

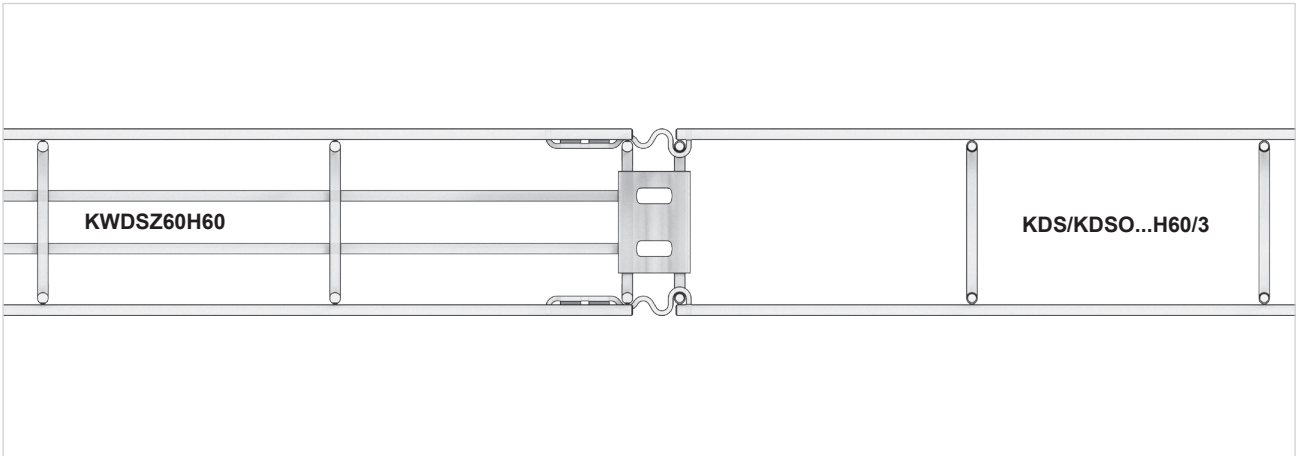

Výsuvná spojka drôteného žľabu LSR...H60

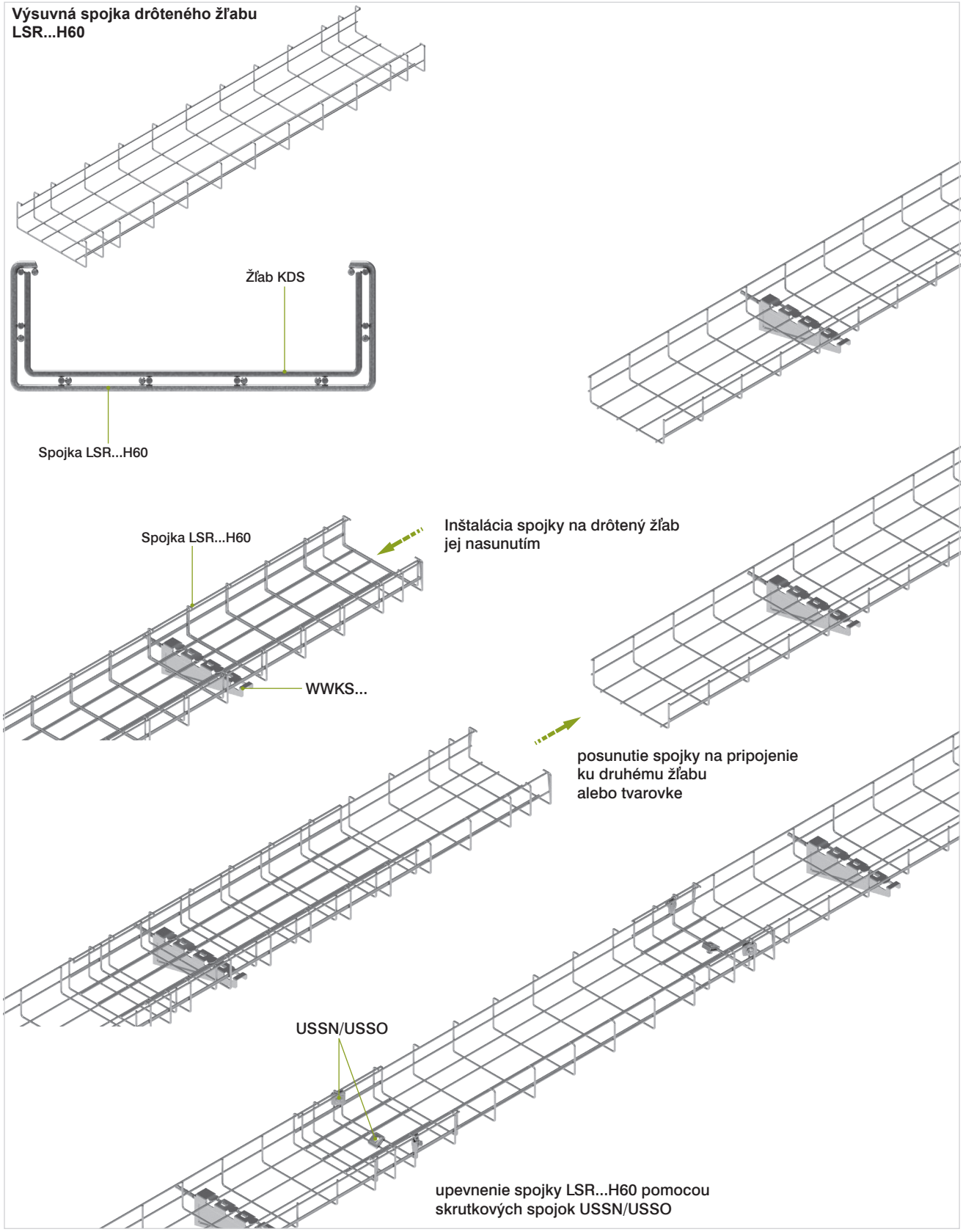

Výhody:
– rýchle a spoľahlivé pripojenie
– urýchľuje inštaláciu celej káblovej trasy
– zabraňuje mechanickému rezaniu káblovej trasy
– plynulé nastavenie dĺžky

Spôsob montáže priečky PGL50... v drôtenom žľabe KDS/KDSO...H60/3 pomocou držiaka priečky UPDS

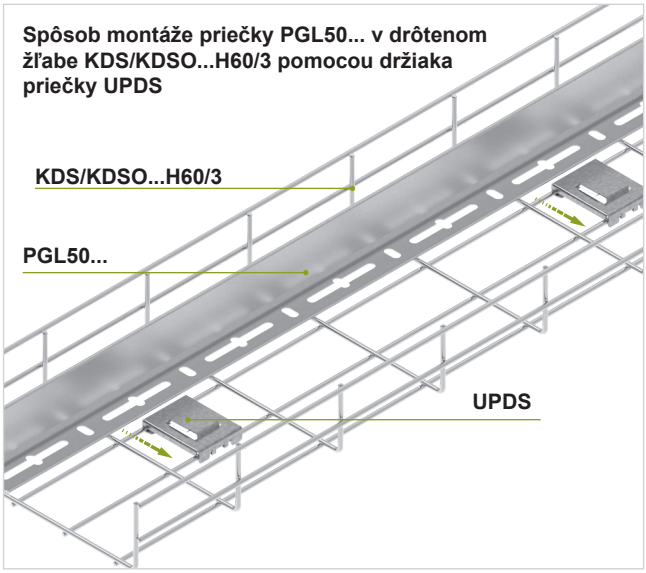

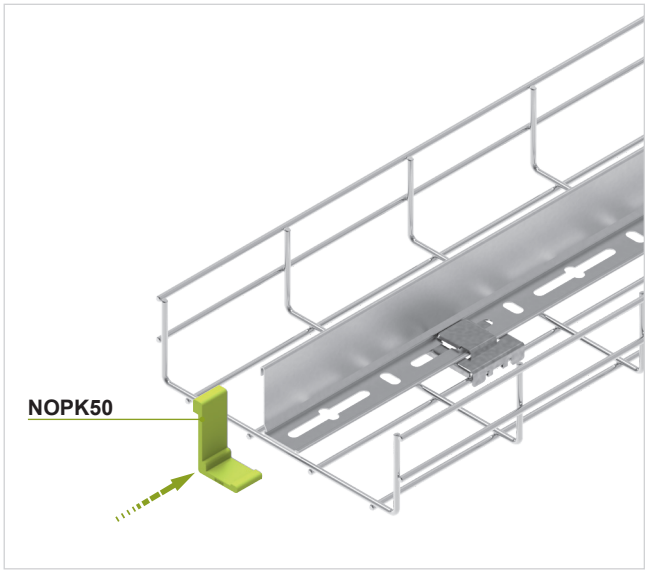

Ako nainštalovať kryt drôteného žľabu pomocou držiaka ZAPS

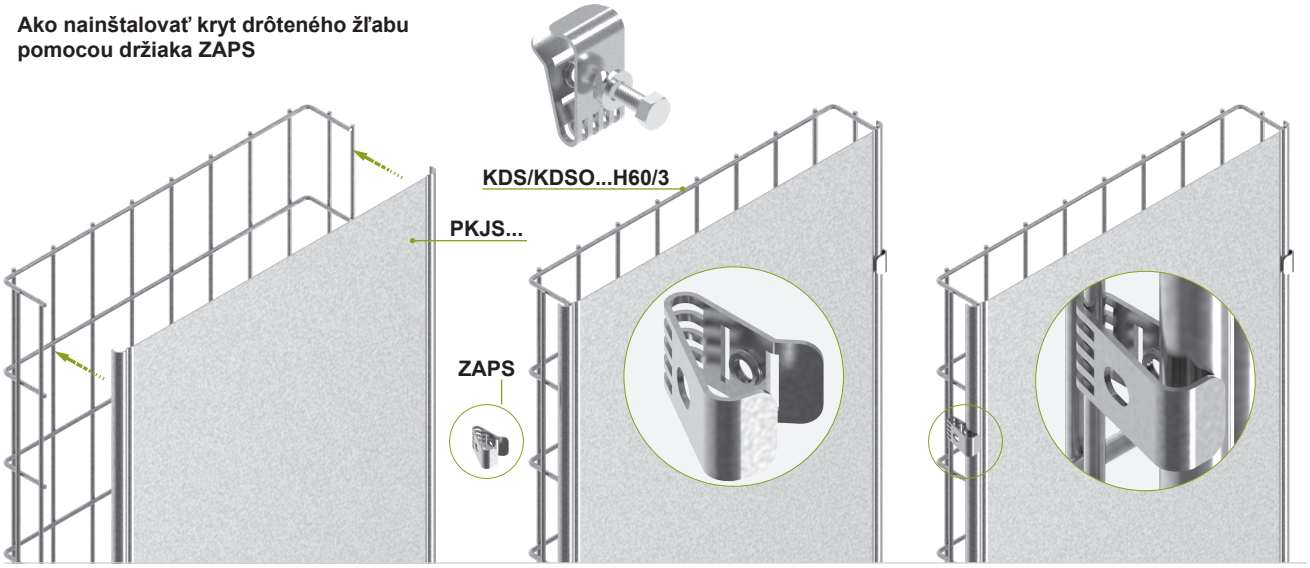

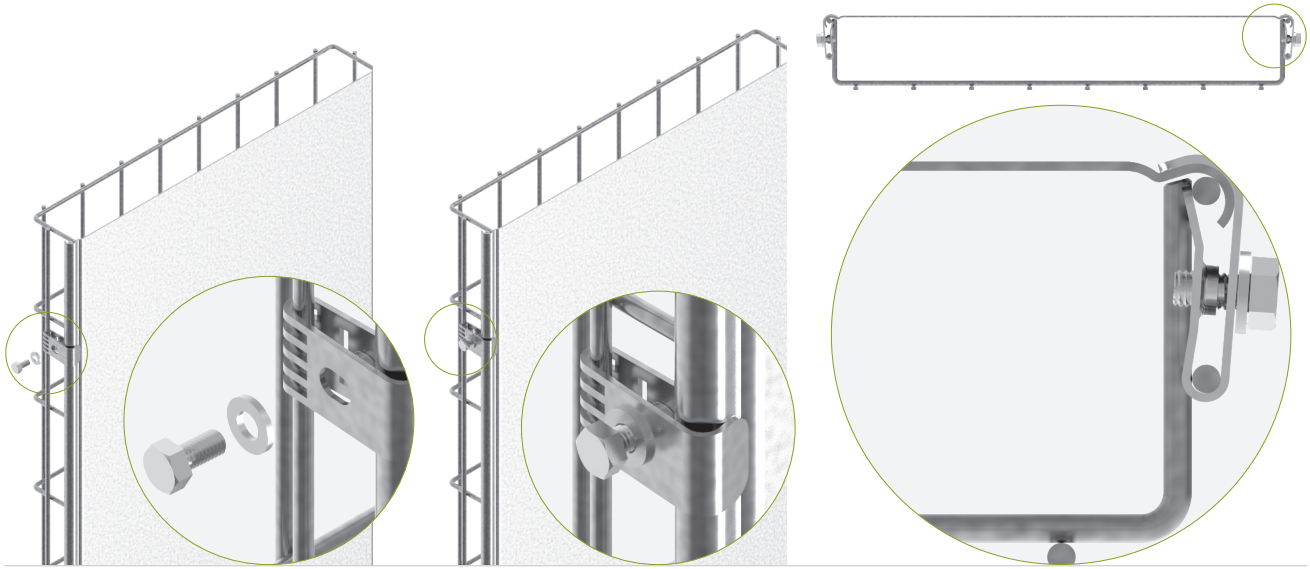

Výhody:
- stabilná inštalácia krytu vo vertikálnych trasách

II

Koleno 90°

KKSZ...H35



KKSZ...H60



KKSZ...H110



Kryt kolena 90° PKKSZ...



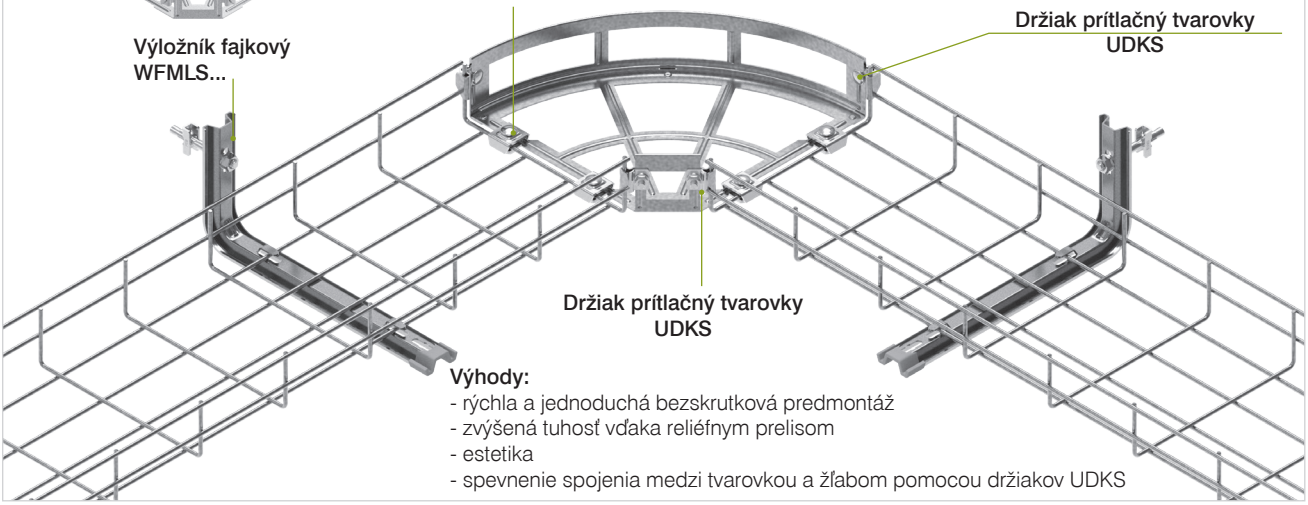

Výhody:
- rýchla a jednoduchá bezskrutková predmontáž
- zvýšená tuhosť vďaka reliéfnym prelisom
- estetika
- spevnenie spojenia medzi tvarovkou a žľabom pomocou držiakov UDKS

Koleno regulovateľné 90° KKRPSJ...H60

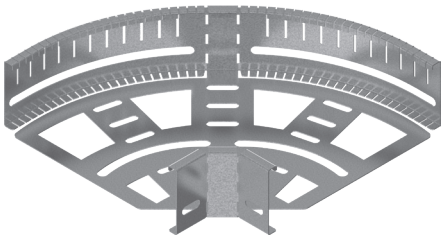

Výhody:
– možnosť vedenia drôtených žľabov v neštandardnom uhle
– inštalácia drôtených žľabov na tvarovky
– plynulý rozsah nastavenia uhla od 0 do 90°

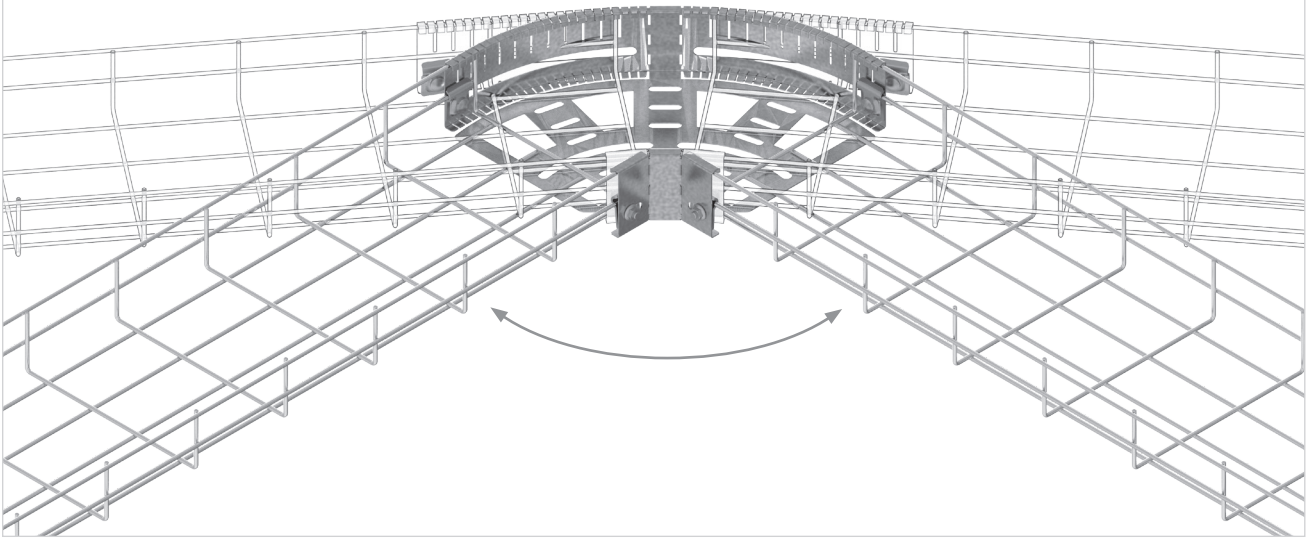

T-kus

TKSZ...H35

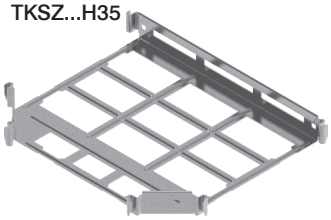

TKSZ...H60

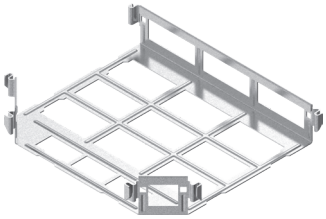

TKSZ...H110

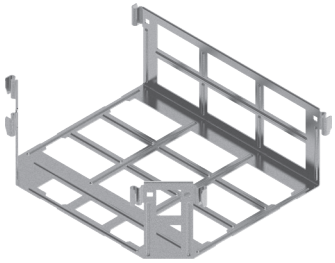

Kryt T-kusa PTKSZ...

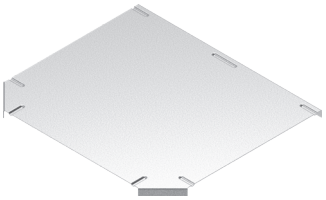

Výhody:
- rýchla a jednoduchá predmontáž bez skrutiek
- zvýšená tuhosť vďaka prelisom
- estetika

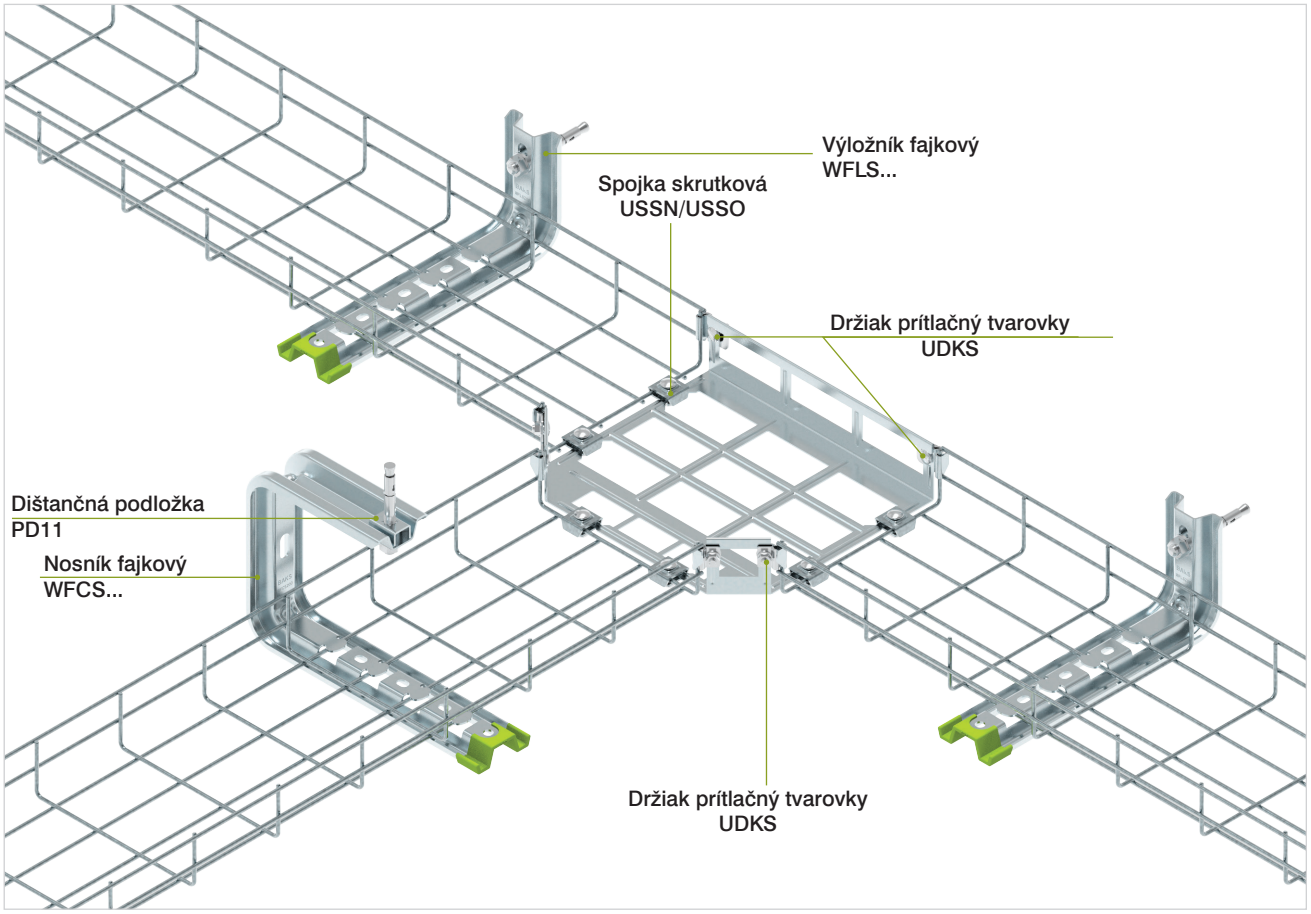

II

Príklad použitia univerzálnej bočnej spojky LBS a svorky spojky bočnej ZBS

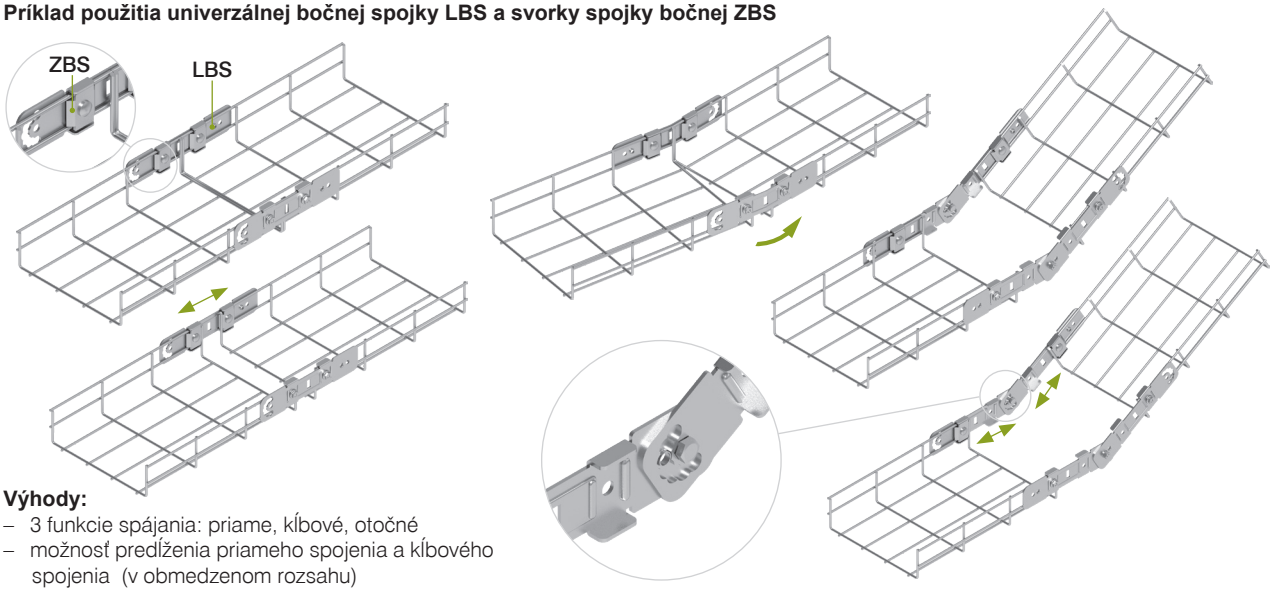

Výhody:
- 3 funkcie spájania: priame, kĺbové, otočné
- možnosť predĺženia priameho spojenia a kĺbového spojenia (v obmedzenom rozsahu)

Príklad zacvakávacieho spojenia žľabov KDS... so spojkami ZLSN... M

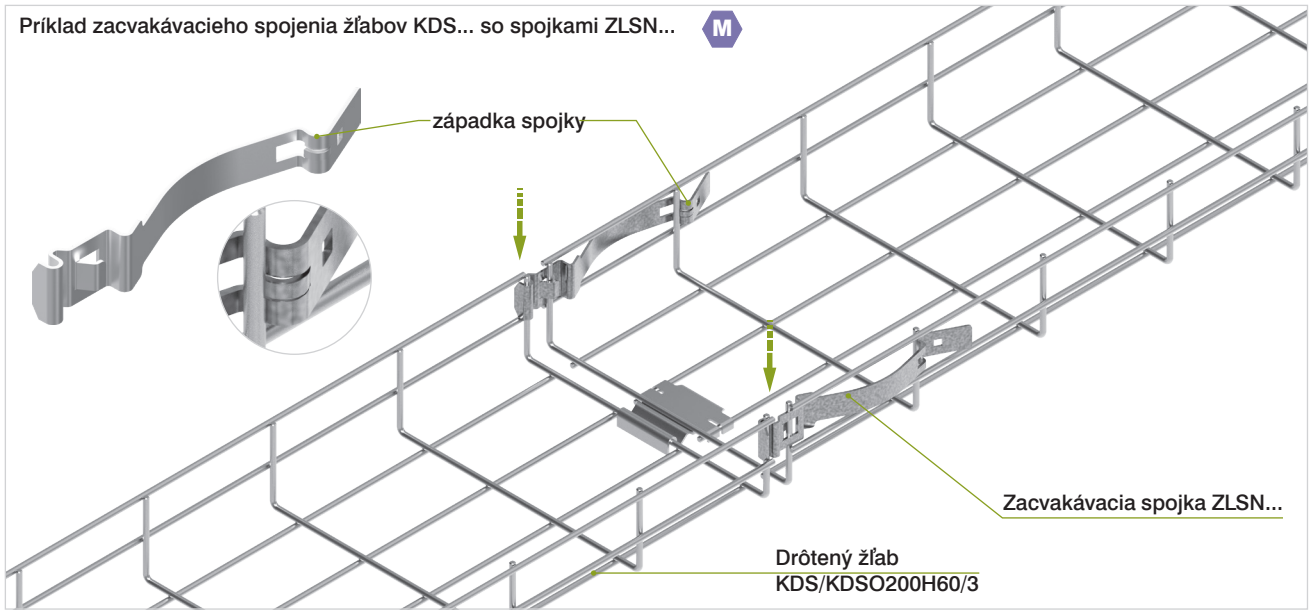

Príklad zacvakávacieho spájania žľabov KDS... pomocou otočných spojok LSGN... M

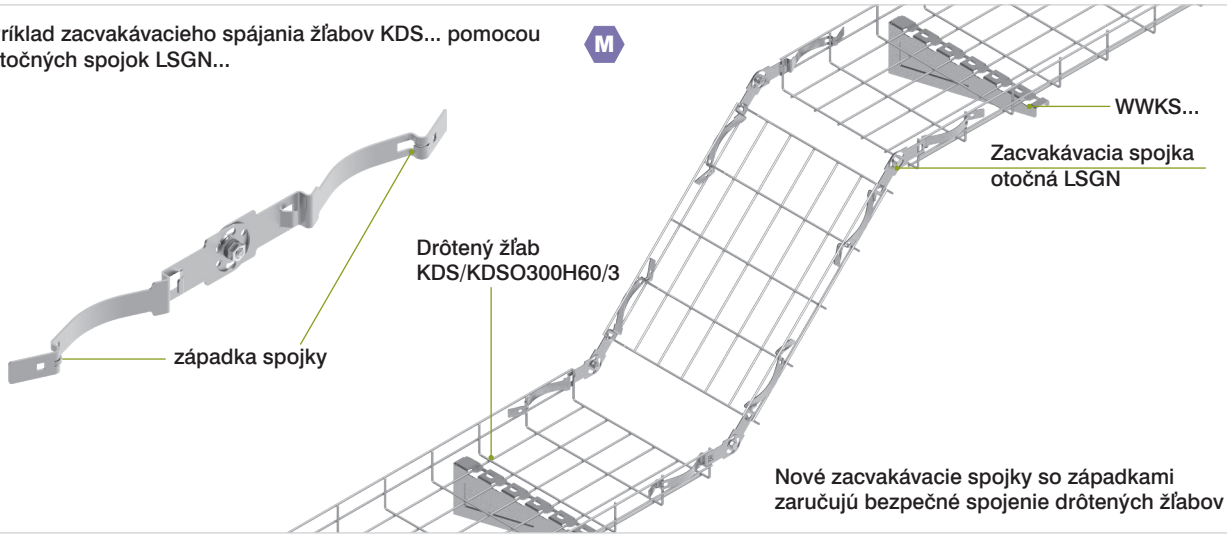

M Modifikácia

Príklad zacvakávacieho spájania žľabov KDS35H35 pomocou spojky LZS35

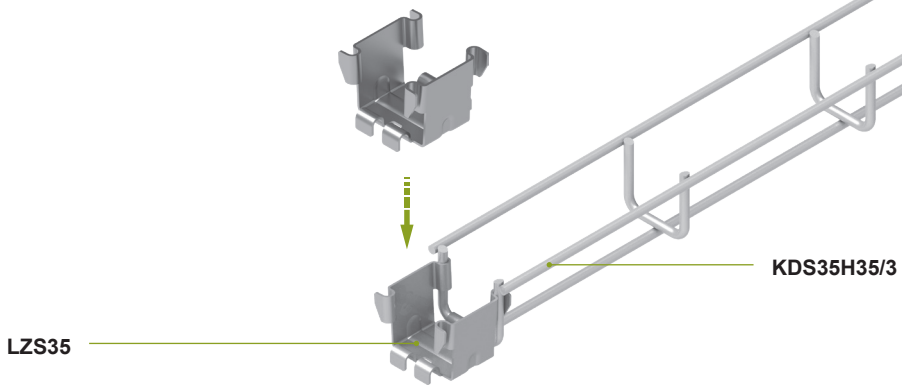

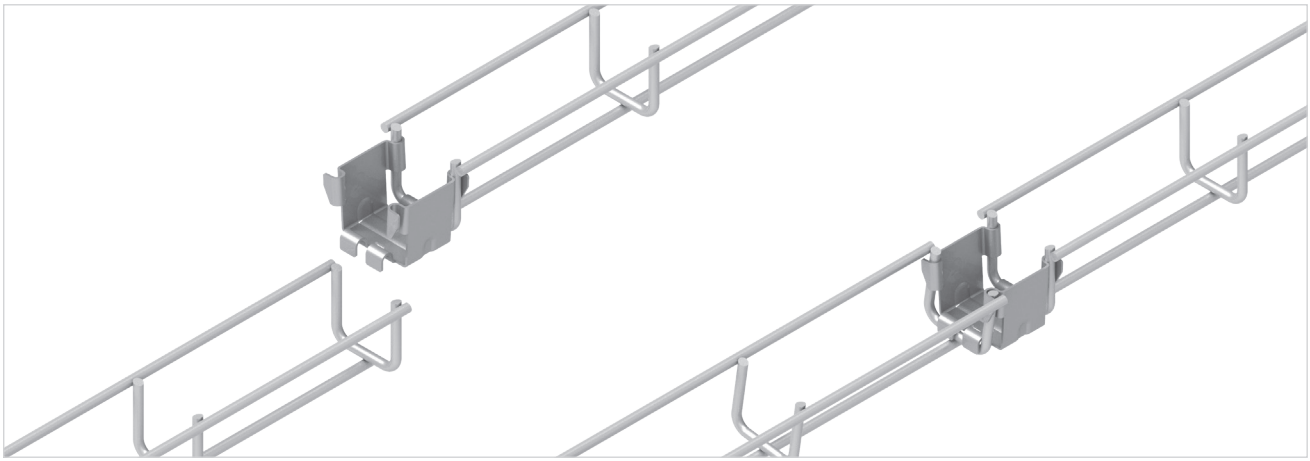

Príklad spájania žľabov KDSD300H50/3 spojkami LKDSC

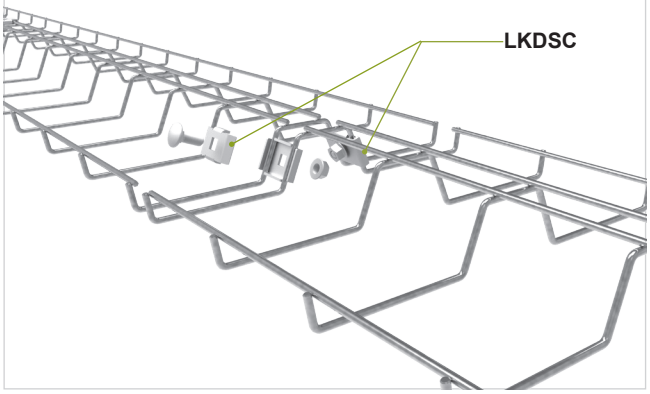

Príklad upevnenia žľabov KDSD300H50/3 na strop pomocou stropných držiakov UKDSC a prievlakových kotiev PSR...

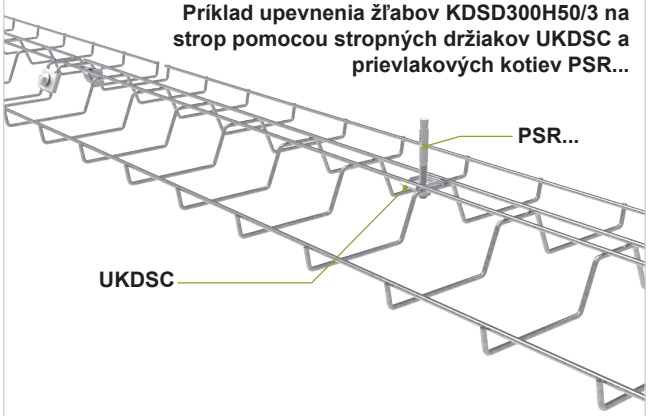

Príklad zavesenia káblových žľabov KDSD300H50/3 na strop pomocou závitových tyčí PGM... stropných držiakov UKDSPC a natĺkacích kotiev TRS...

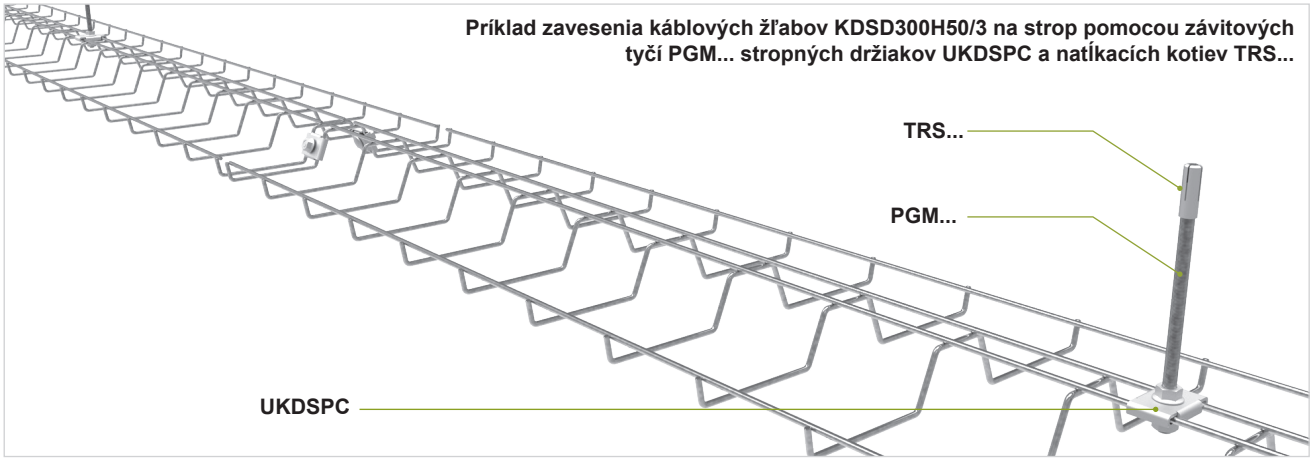

Príklad použitia uhlovej spojky LKSUCN

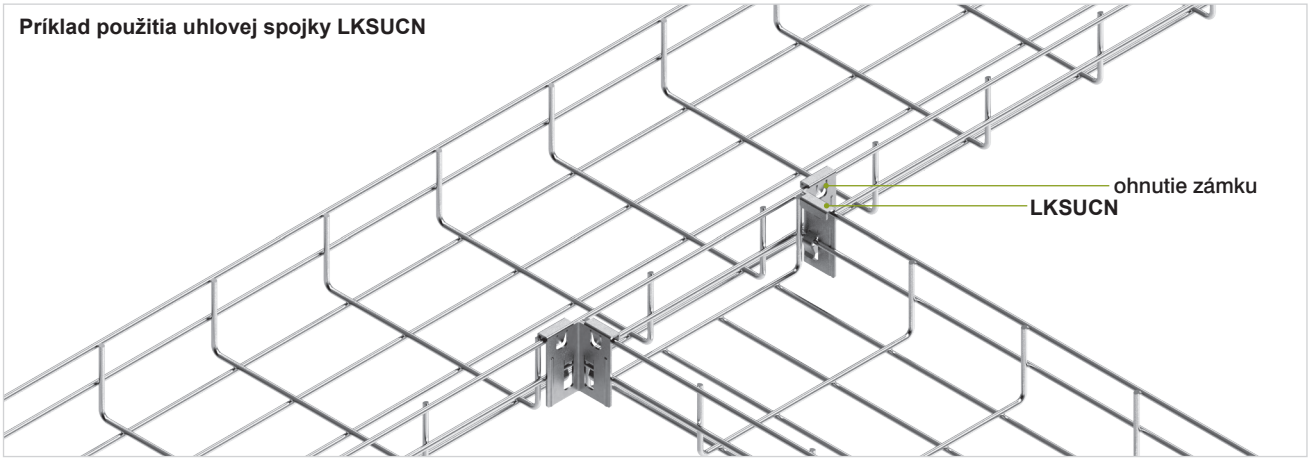

Príklad použitia bočného držiaka BSMN

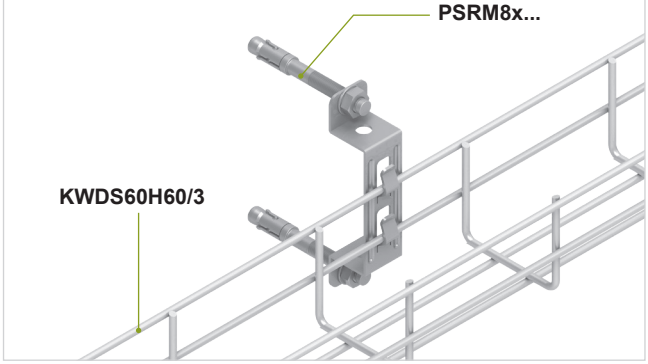

Príklad montáže drôteného žľabu KDS/KDSO60H60/3 na výložník WW... pomocou držiaka USKN

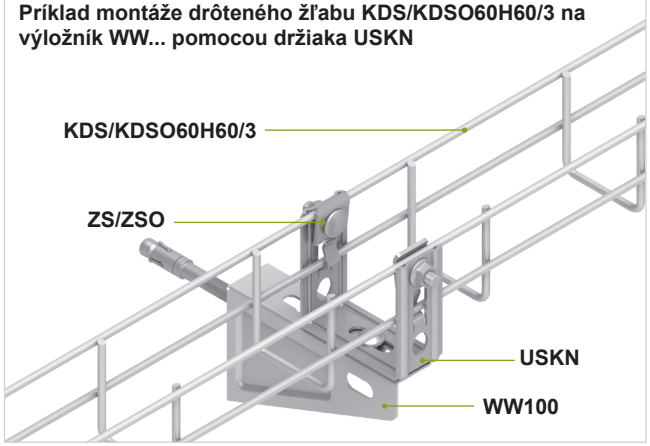

Príklad použitia ochrannej krytky tyče NOP...



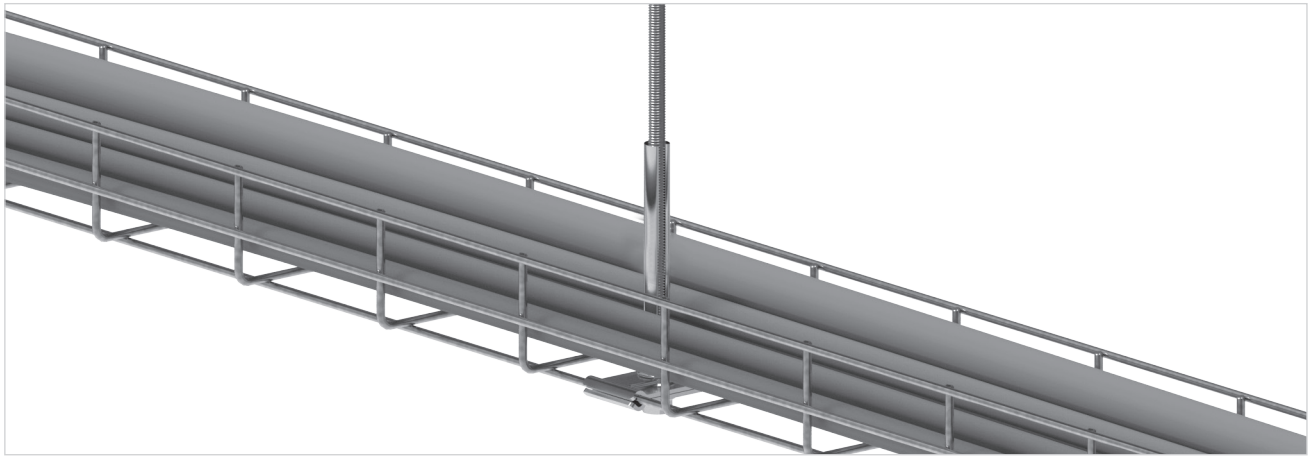

Príklad použitia montážneho profilu PMC/PMCO... s určenými držiakmi UPM

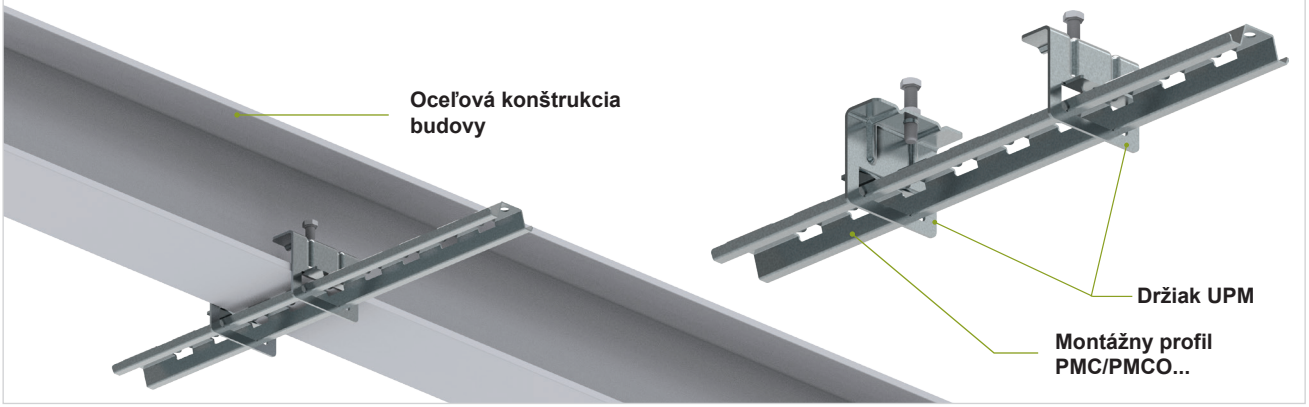

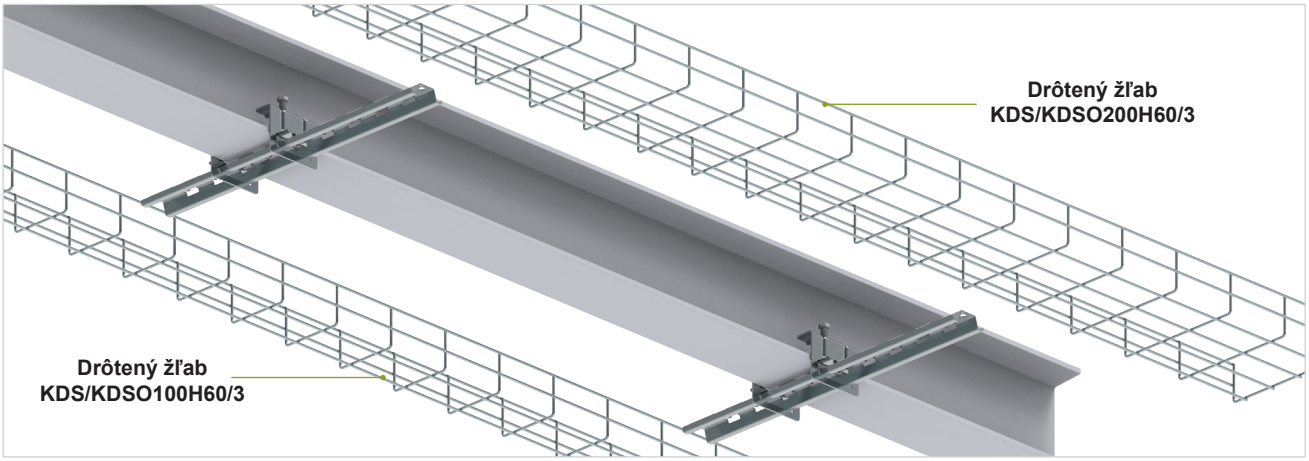

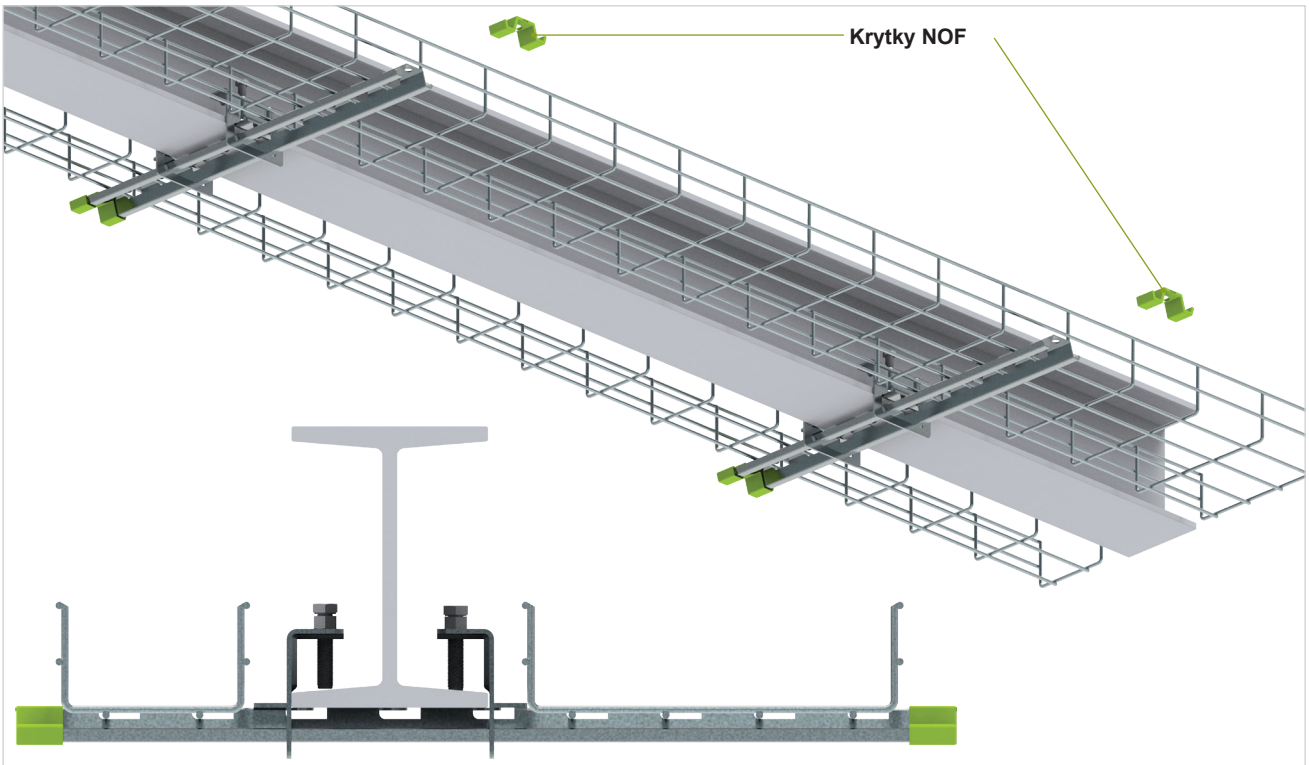

Rýchla inštalácia profilu PMC/PMCO bez narušenia konštrukcie (upevnenie tlakom) vďaka použitiu špeciálnych držiakov UPM. Drôtené žľaby sa montujú do špeciálnych výrezov v profile PMC/PMCO – pre stabilné spojenie jednoducho ohnite špeciálne pripravené "jazýčky" pomocou skrutkovača, čím sa výrazne skráti čas inštalácie a zníži počet potrebných komponentov.

Príklad použitia montážneho profilu PMC/PMCO na zavesenie káblovej trasy na závitové tyče PG...













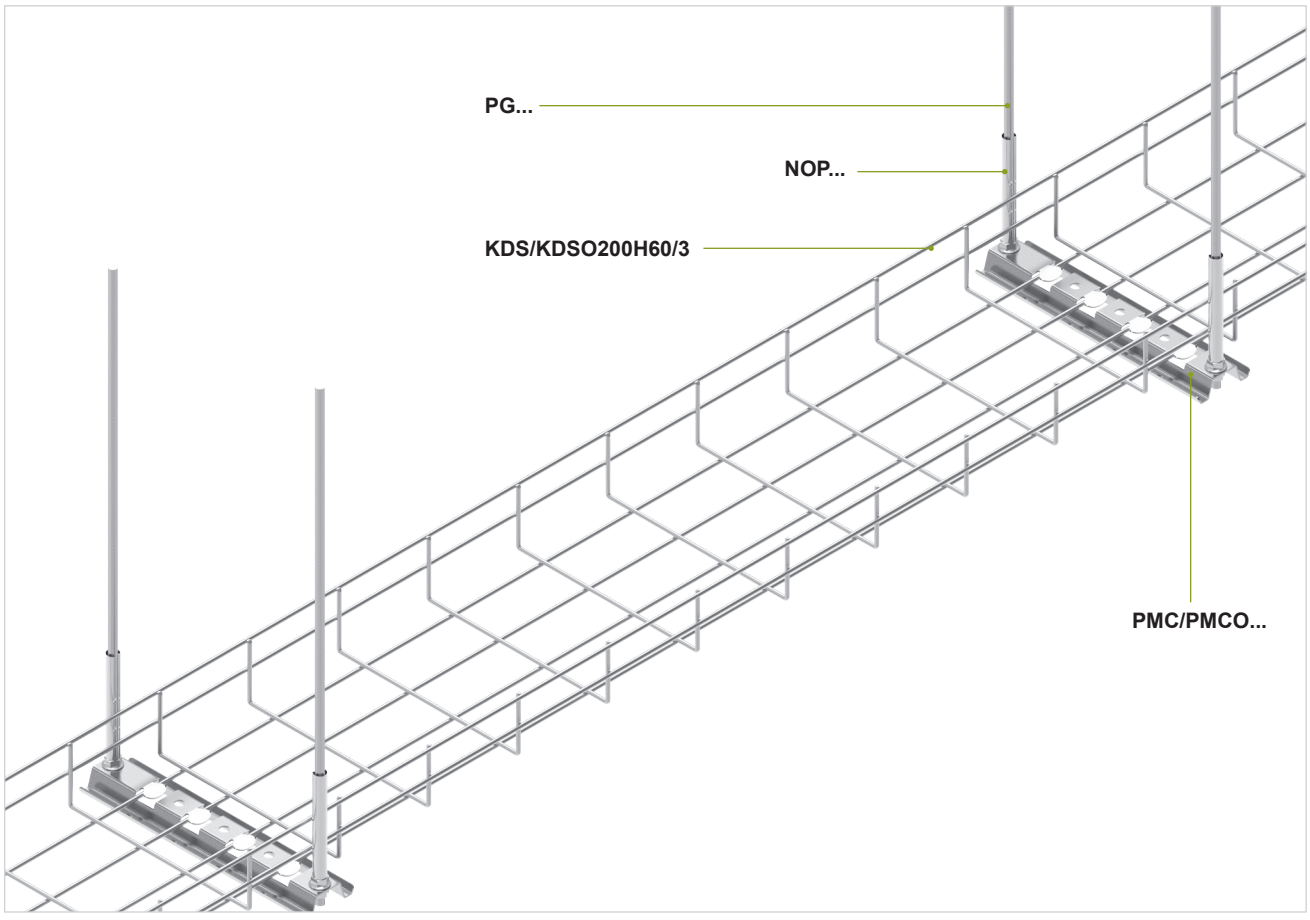

Príklad použitia montážneho profilu PMC/PMCO a drôteného žľabu KDS/KDSO200H60/3 pre horizontálnu montáž na stenu.

Montáž profilov PMC/PMCO... na stenu a montáž žľabu KDS/KDSO... na profil PMC/PMCO...

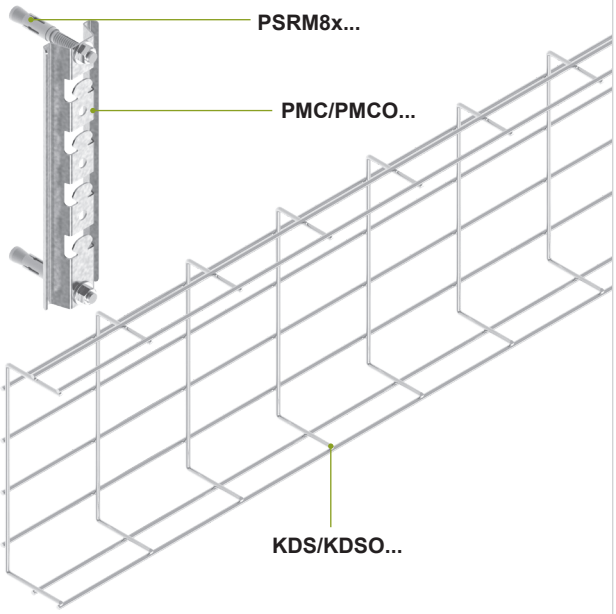

Ohnutie „nožičiek“ profilu na drôtoch drôteného žľabu

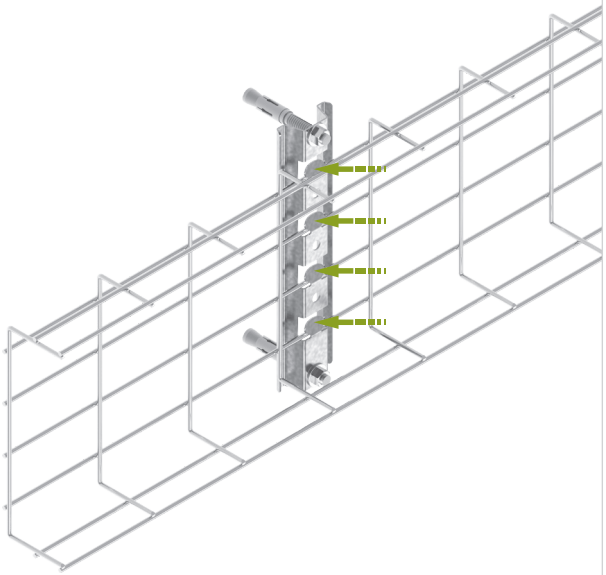

Inštalácia káblov v káblovom žľabe KDS/KDSO... s použitím strmeňových-káblových príchytiek UKZ1/UKZO1... a ochranných žľabkov RO1...

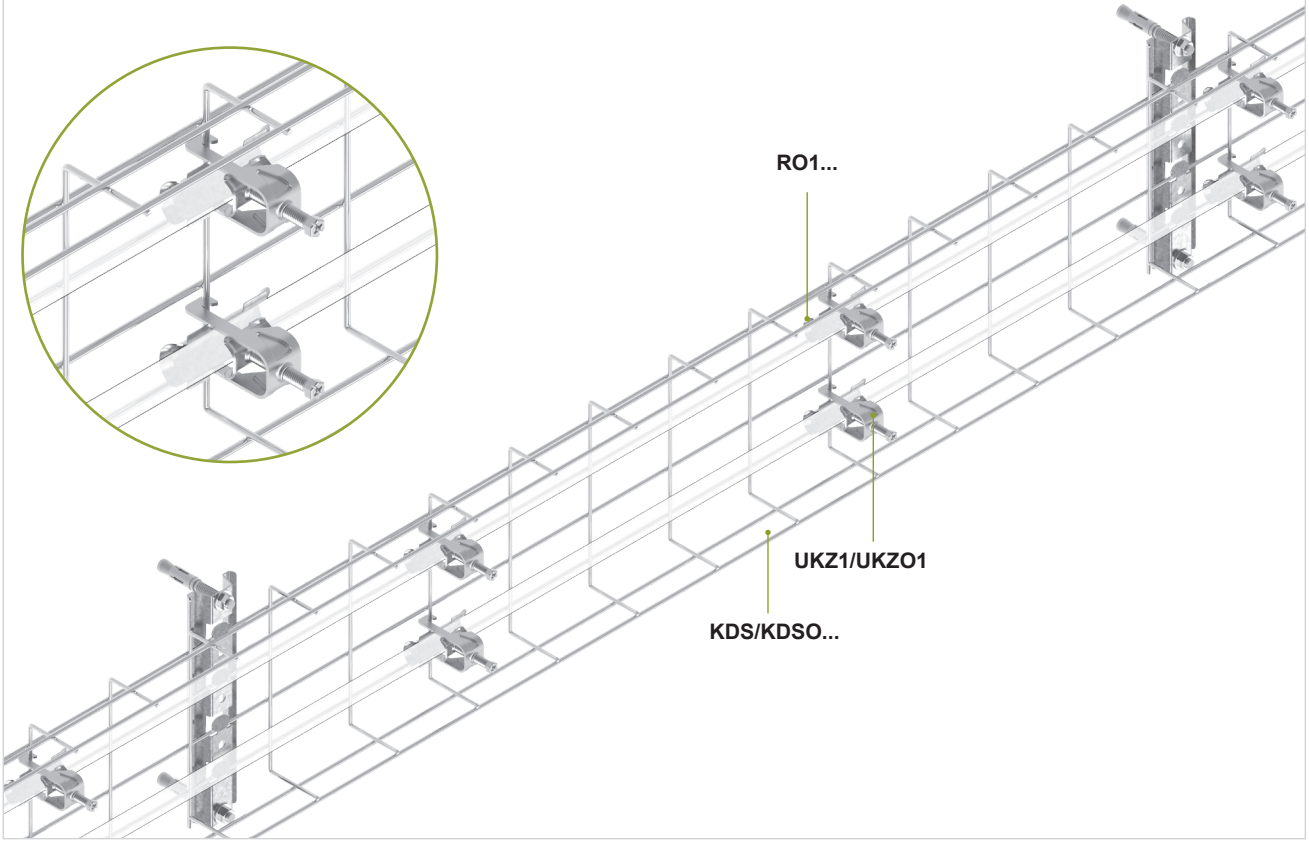

Príklad použitia držiaka USKH100N na montáž drôteného káblového žľabu KDS/KDSO60H60/3 so spodnou časťou namontovanou vertikálne na stenu.

Držiak drôtených žľabov
USKH100N M

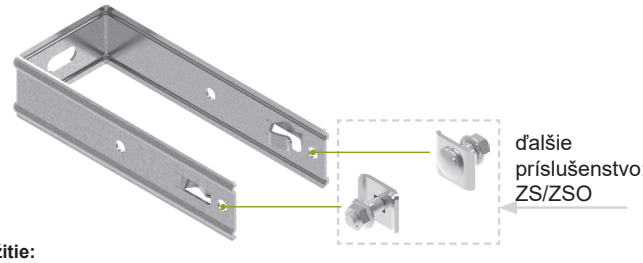

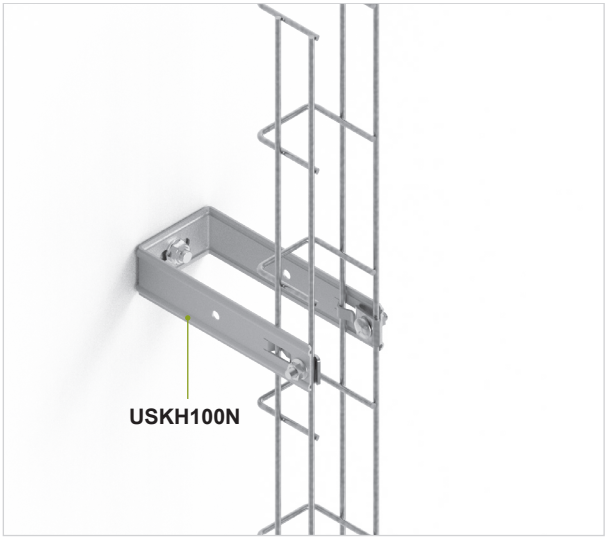

Použitie:
Montáž drôtených žľabov KDS/KDSO..., KSG..., KDSZ..., KWDS... a KWDSZ... so šírkou 60 mm na štandardné výložníky, ako aj priamo na stenu a podlahu.

Doplňujúce informácie:
Zosilnená montáž s držiakom ZS/ZSO
Výhody:
- drôtené žľaby je možné namontovať vertikálne na stenu
- drôtené žľaby je možné namontovať na štandardné výložníky a C-uholníky
- držiak umožňuje odsadenie drôteného žľabu o 100 mm od steny

Upevnenie drôtených žľabov pomocou výložníkov WPLS... a WPTS... a držiakov ZSW

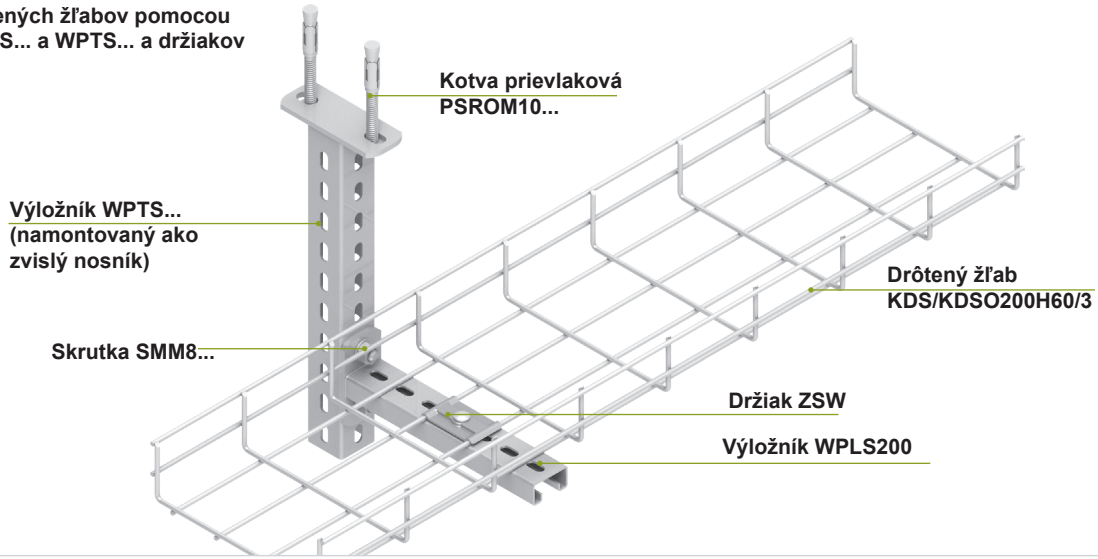

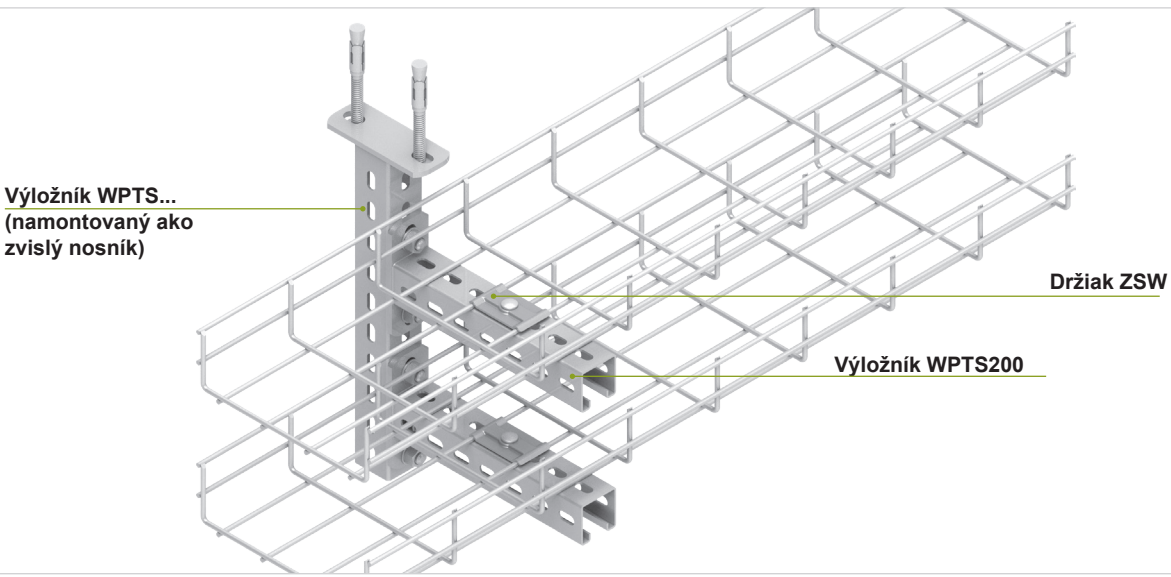

M Modifikácia

Bezskrutková montáž drôteného žľabu na výložník WSZSN...

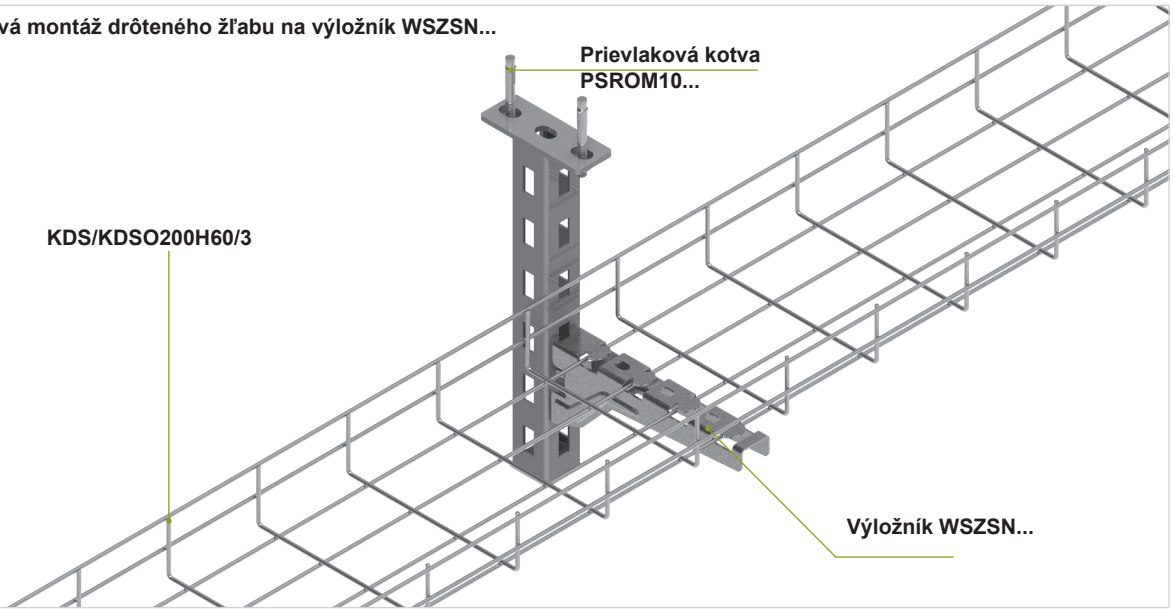

Montáž drôteného žľabu KWDS60H60 na štandardný výložník WW... pomocou držiaka UKWD

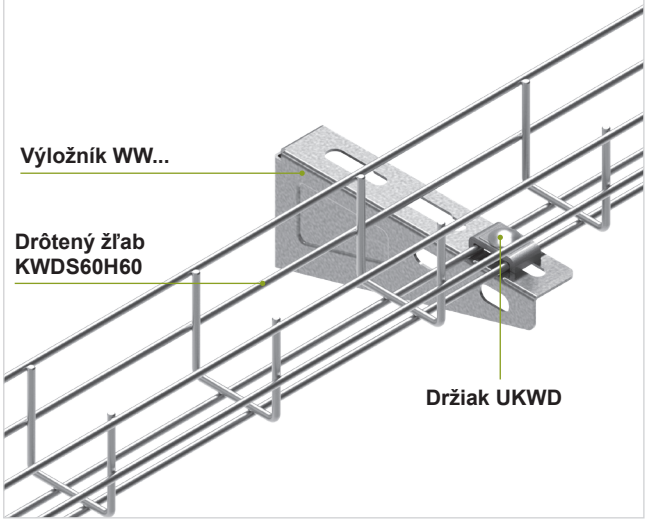

Bezskrutková montáž krytu na drôtený žľab pomocou spony

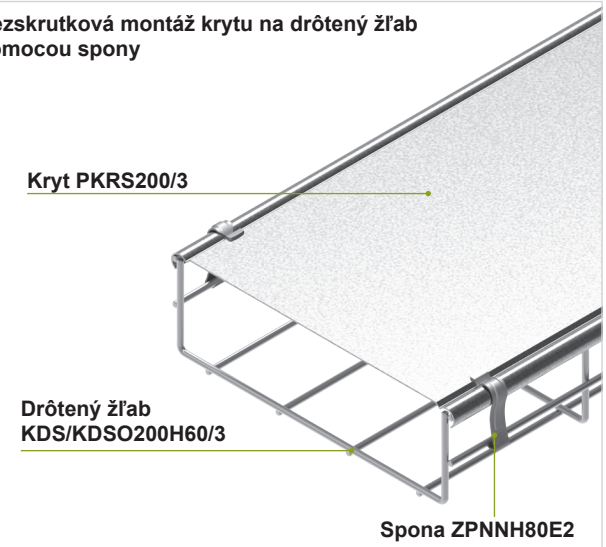

Bezskrutková montáž drôteného žľabu na držiak WKS/WKSO60 namontovaný ako nástenný vešiak

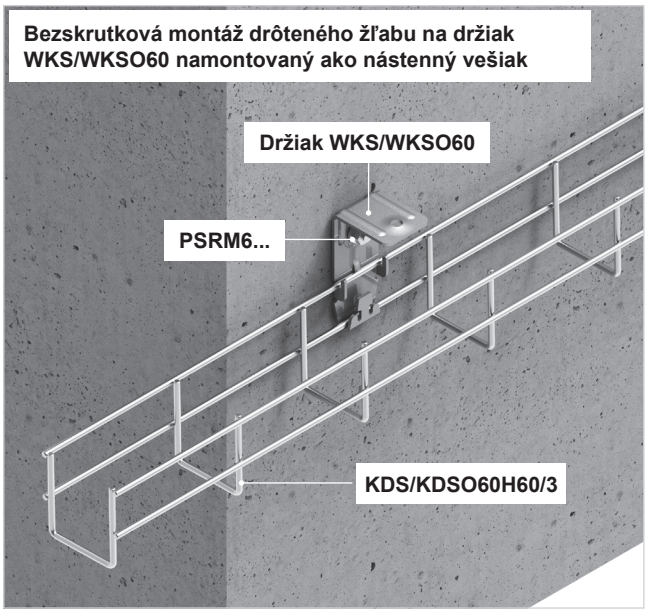

Bezskrutková montáž drôteného žľabu na držiak WKS/WKSO60 zavesený na strop

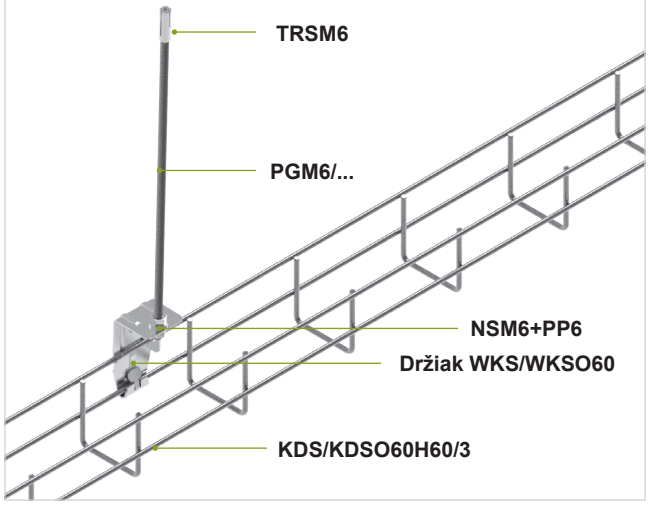

Príklad použitia držiaka WPSS... na inštaláciu drôtených žľabov na stenu alebo podlahu

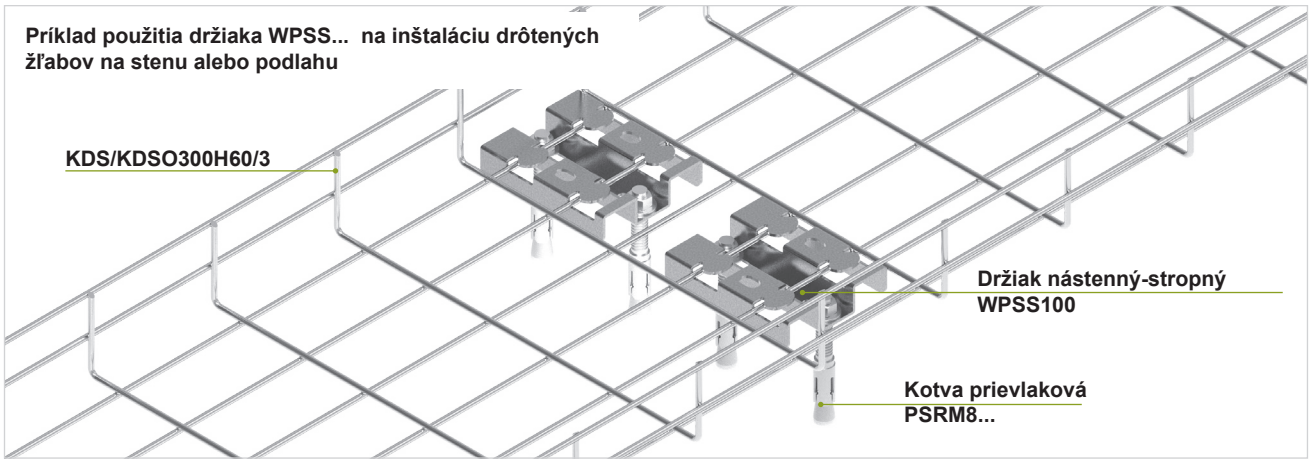

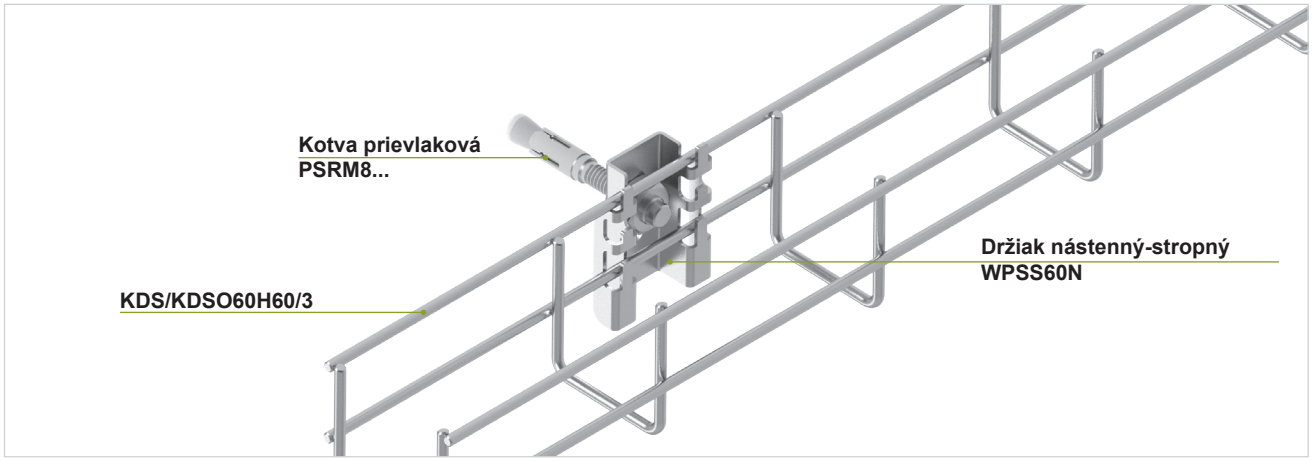

Bezskrutková montáž drôteného žľabu na výložník WWSS...

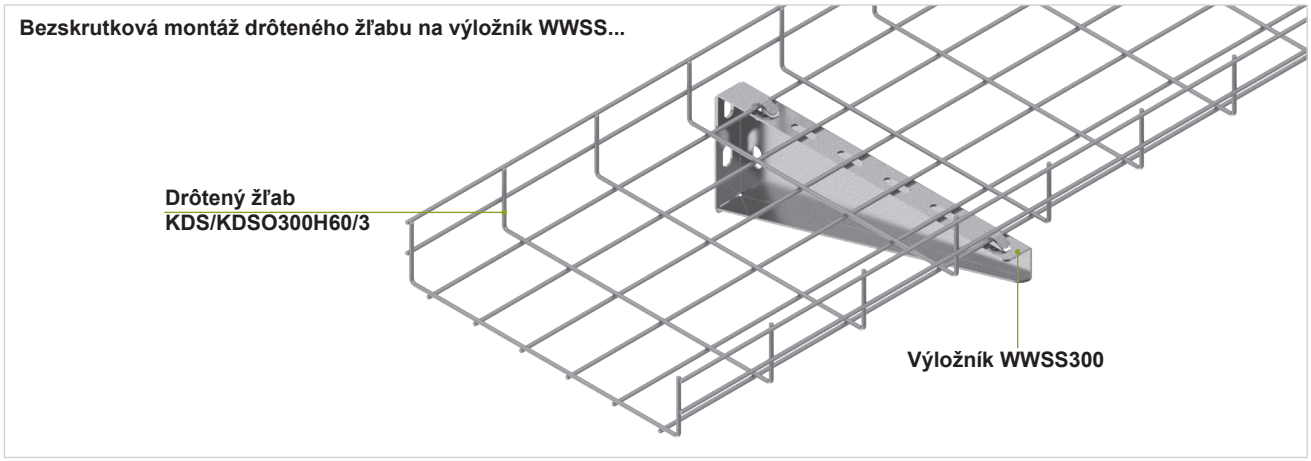

Bezskrutková montáž drôteného žľabu na výložník WWKS...

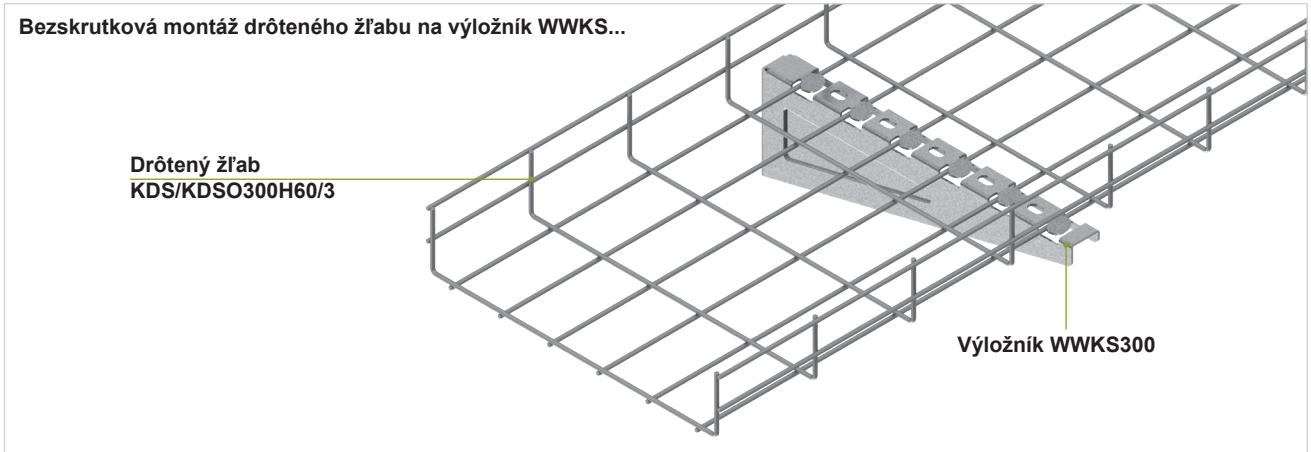

Montáž drôteného žľabu na štandardný výložník WPT... pomocou držiaka ZS/ZSO a veľkoplošných podložiek PW6

Príklad použitia zostupu ZKSN...

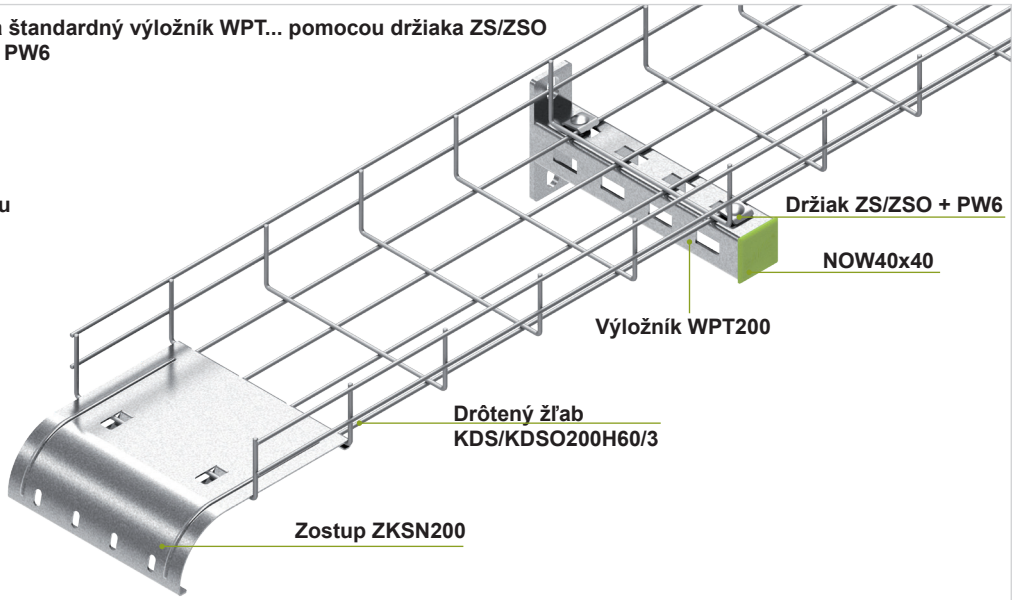

Príklad použitia strmeňových príchytiek s hákom a plastovou prítlačnou doštičkou UKZP2 spolu so separátormi káblov z polypropylénu SUKP... a SUKP2...

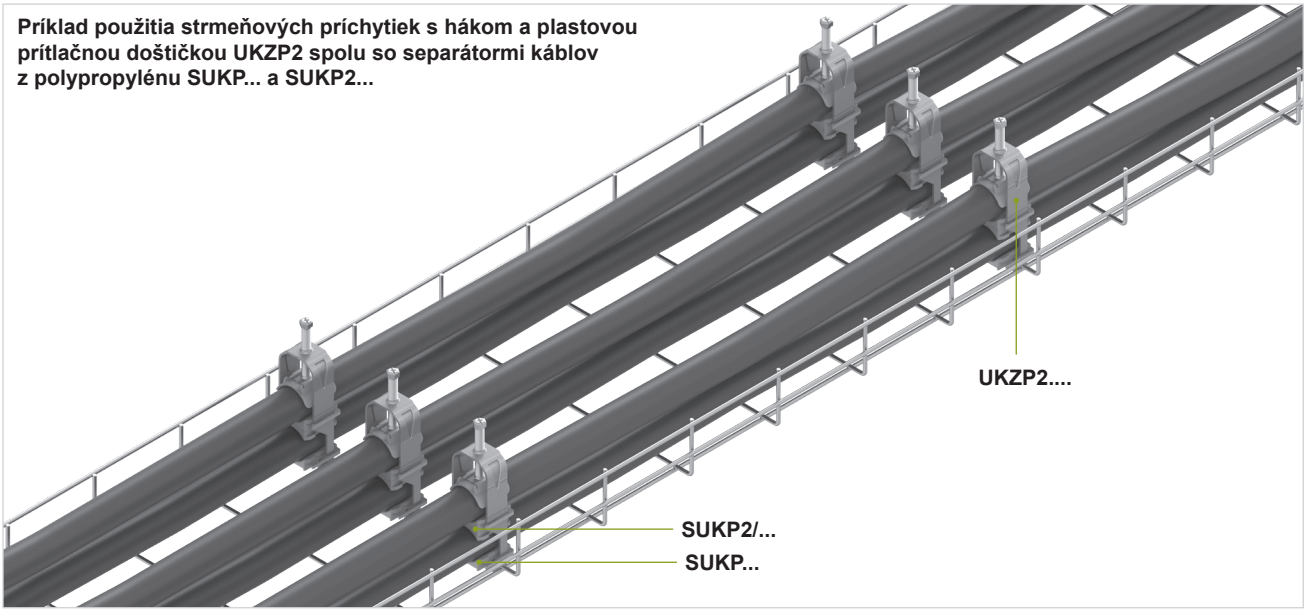

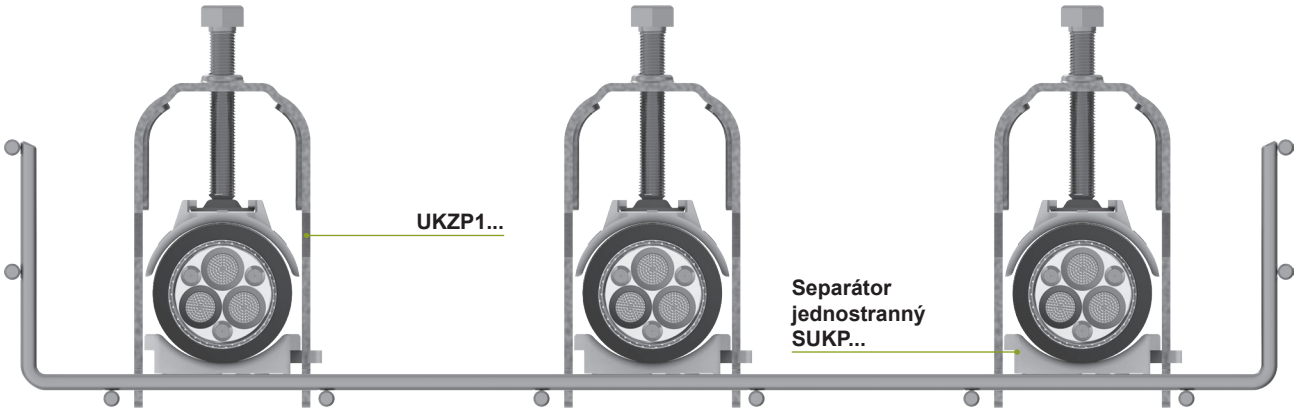

Kroky bezskrutkovej montáže drôteného žľabu KDS/KDSO... na výložník WPL... pri použití spony rýchlej montáže CZD...

1. Nasunutie spodného háku na rameno výložníka

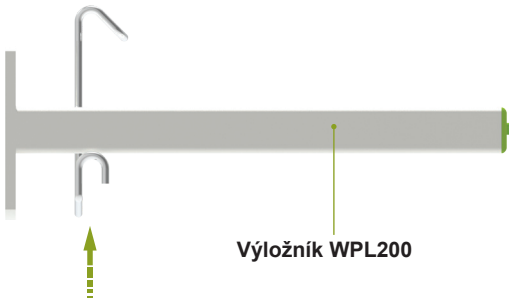

2. Umiestnenie žľabu pod sponu

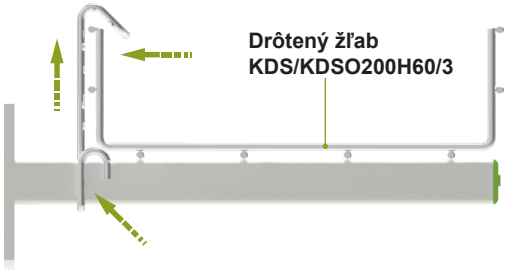

3. Dotlačenie žľabu so sponou ku podstave výložníka

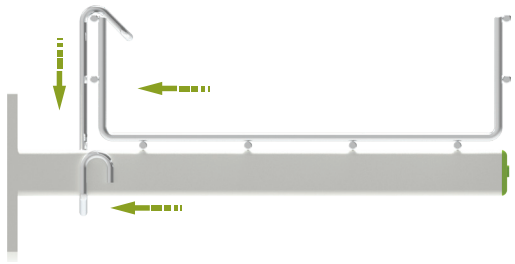

4. Nasunutie spodného háku vonkajšej spony na výložník



5. Dotlačenie spodnej časti spony a zapnutie horného háku spony na drôtený žľab



6. Správne nainštalovaný žľab



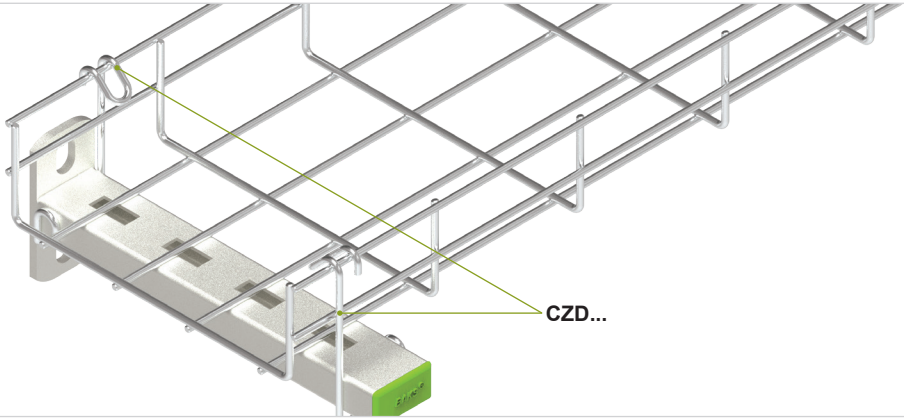

Príklad vytvorenia kolena zo žľabu KDS/KDSO... pomocou skrutkových spojok USSN/USSO

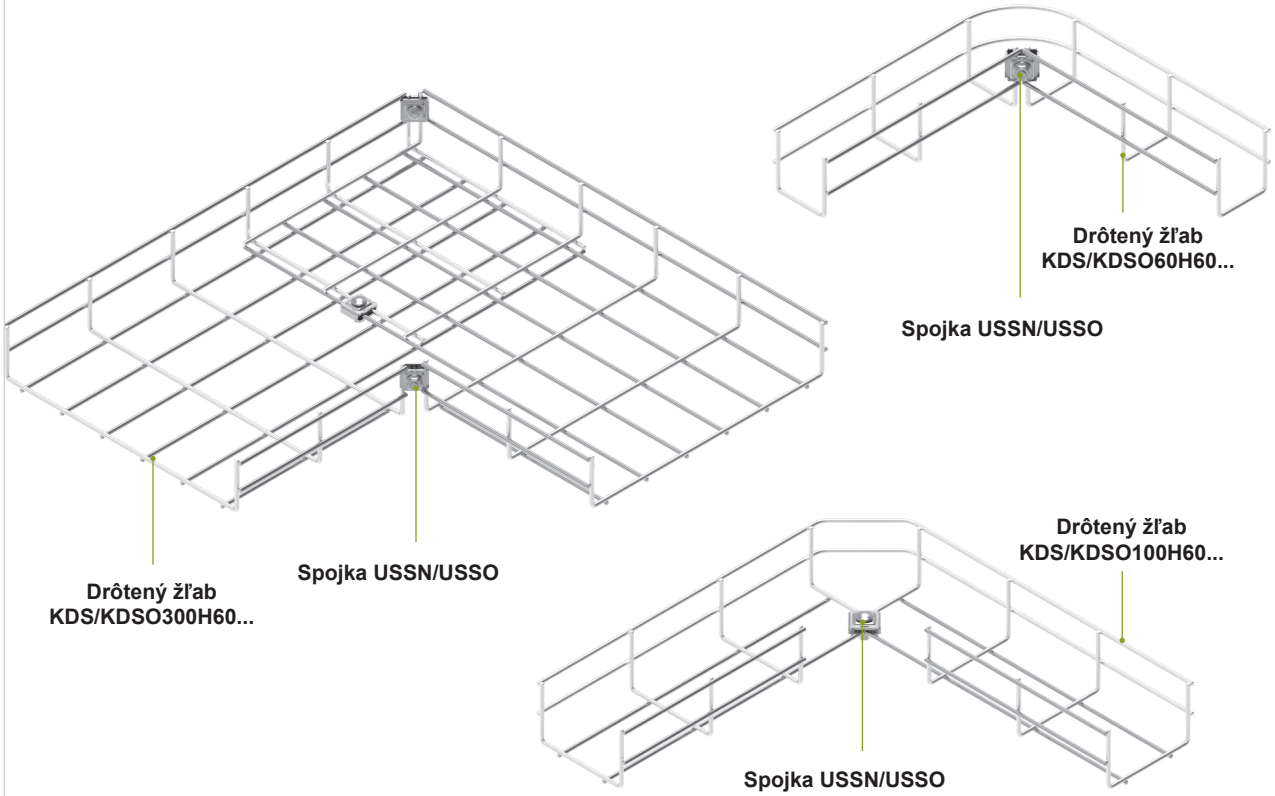

Príklad vytvorenia kolena zo žľabu KDS/KDSO... pomocou skrutkových spojok USSN/USSO

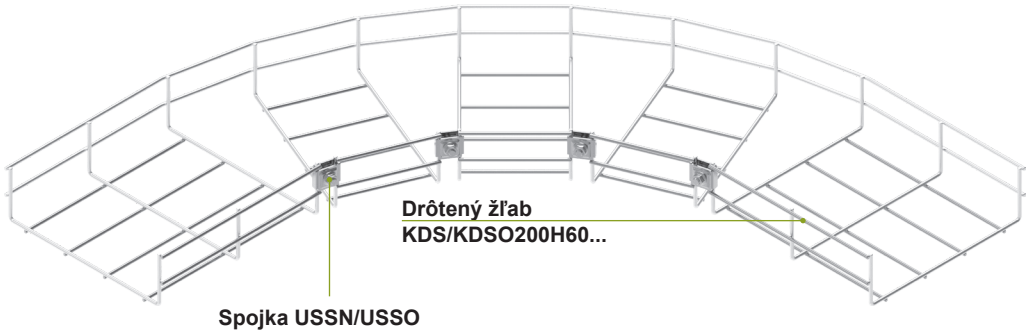

Príklad vytvorenia kolena zo žľabu KDS/KDSO100H60 pri použití spojky PSKS a PDKS

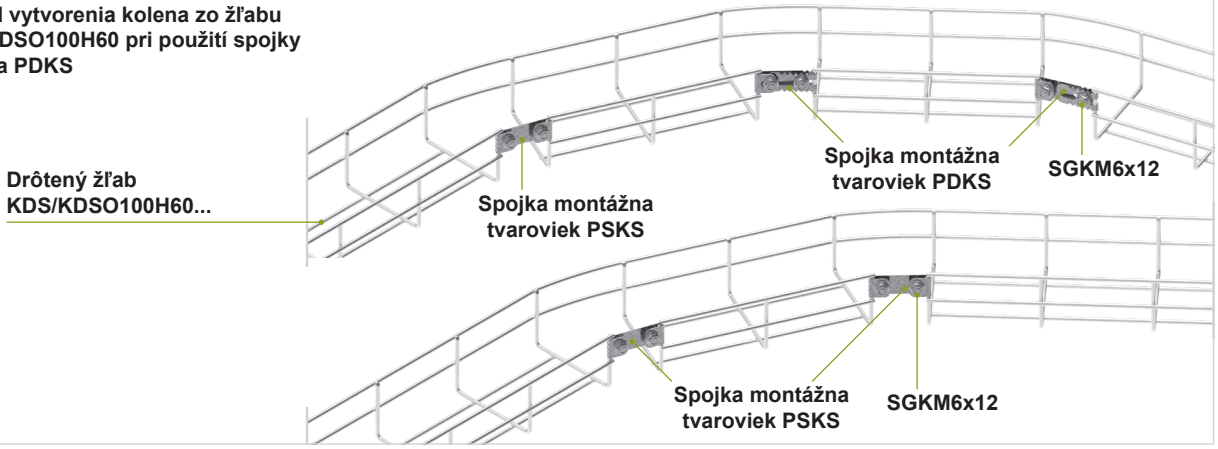

II

Príklad vytvorenia kolena zo žľabu KDS/KDSO... pomocou skrutkových spojok USSN/USSO

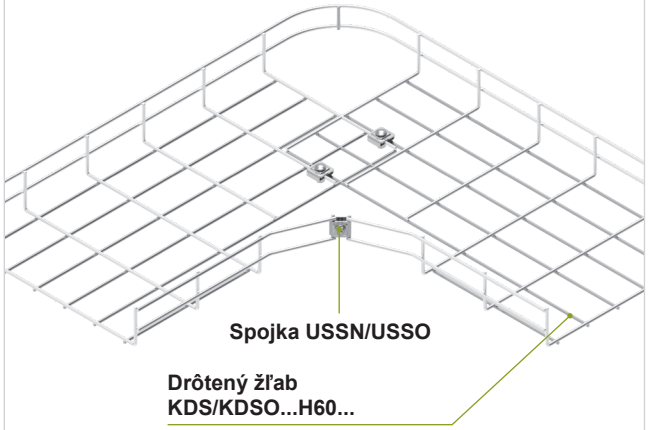

Príklad vytvorenia vertikálnej obchádzky zo žľabu KDS/KDSO...

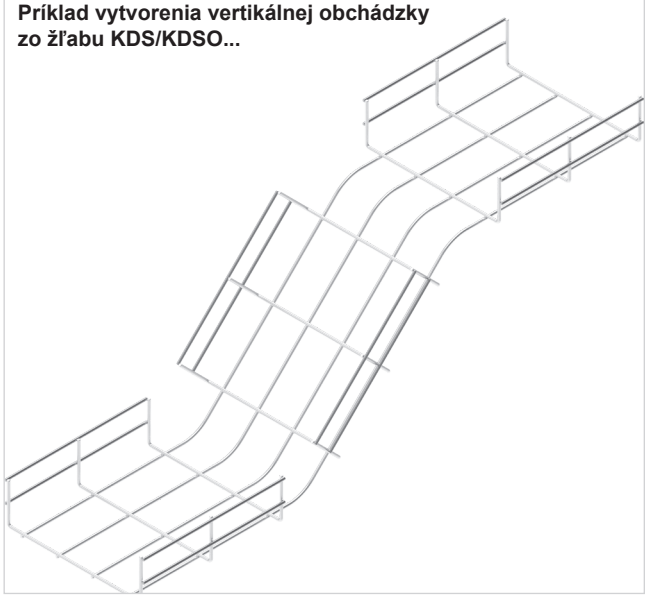

Príklad vytvorenia T-kusa z dvoch žľabov KDS/KDSO... pomocou skrutkových spojok USSN/USSO

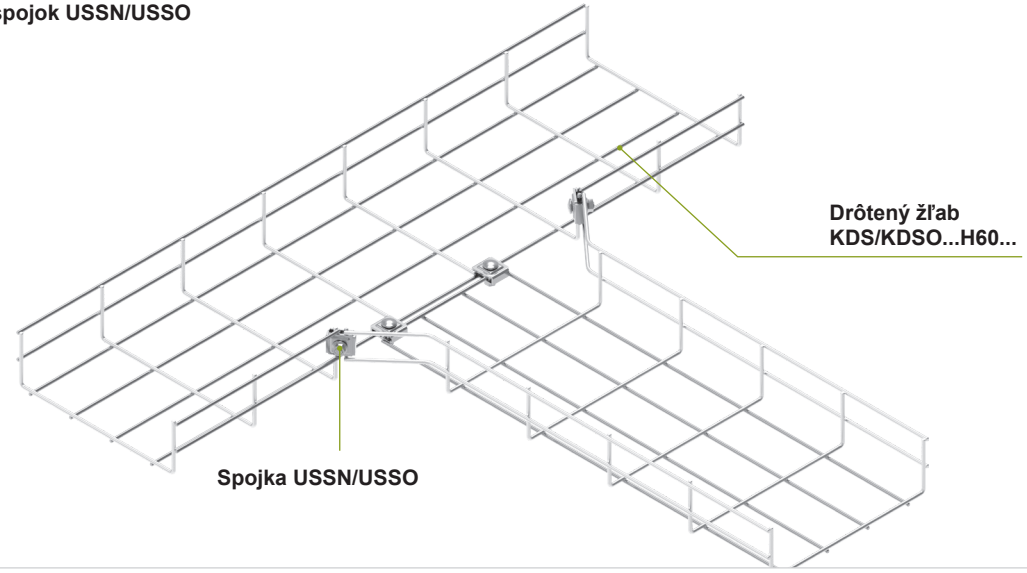

Príklad vytvorenia redukcie z dvoch žľabov KDS/KDSO... pri použití pásika PLC23/01N, držiakov ZS/ZSO, spojky USSN/USSO a USSW

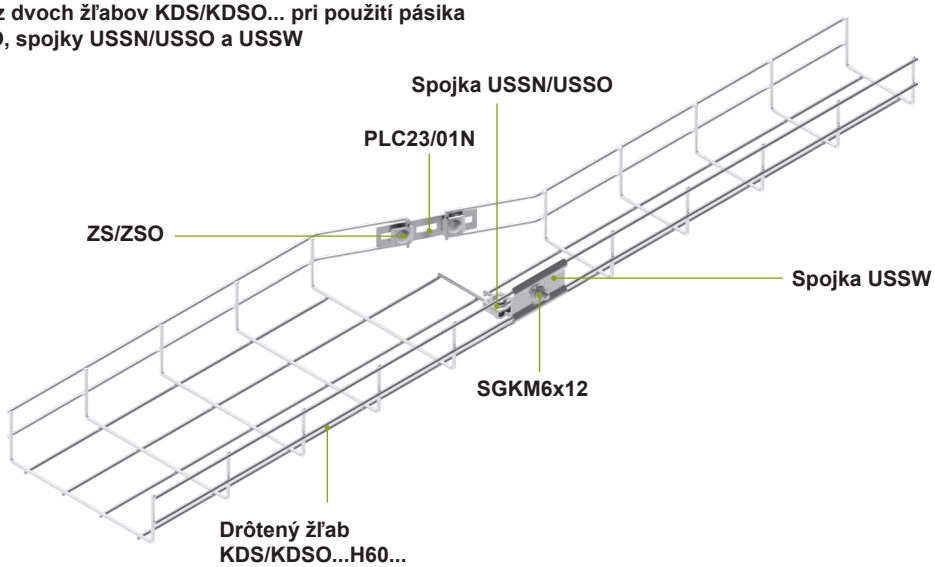

Príklady použitia montážnej nožičky STSC...

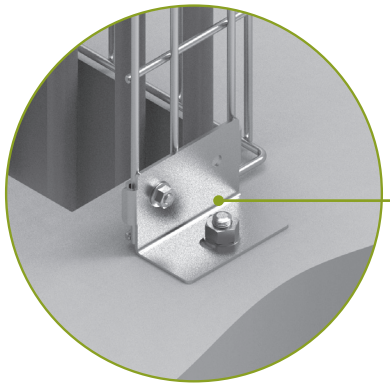

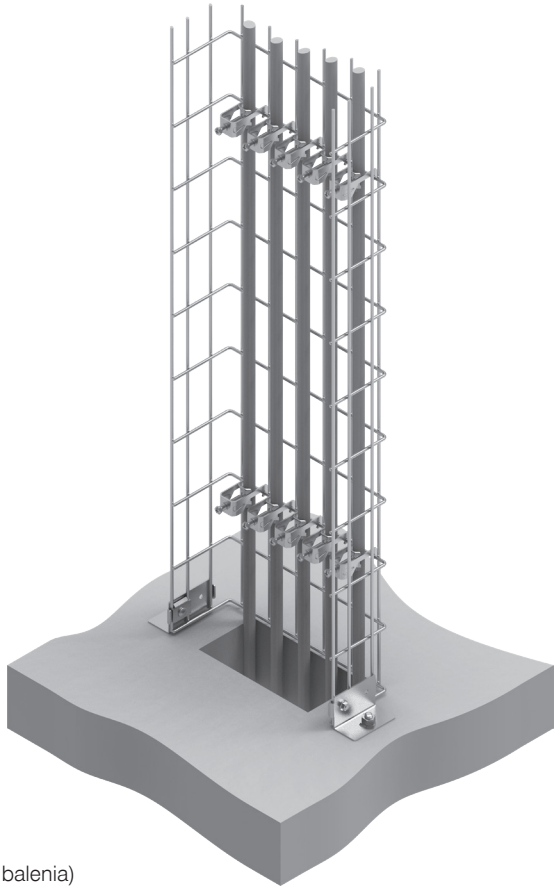

Doplňujúce informácie:
- montáž drôtených žľabov vertikálne k podlahe
- spájanie drôtených žľabov pomocou svoriek ZBS (nie sú súčasťou balenia)

Príklad použitia spojky vertikálnej LPSCH...

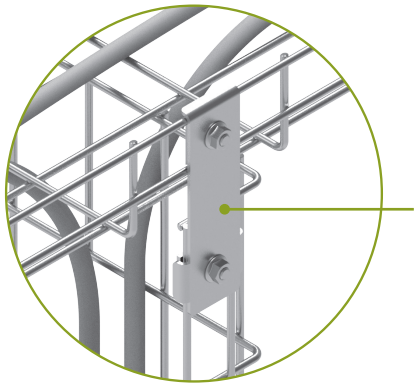

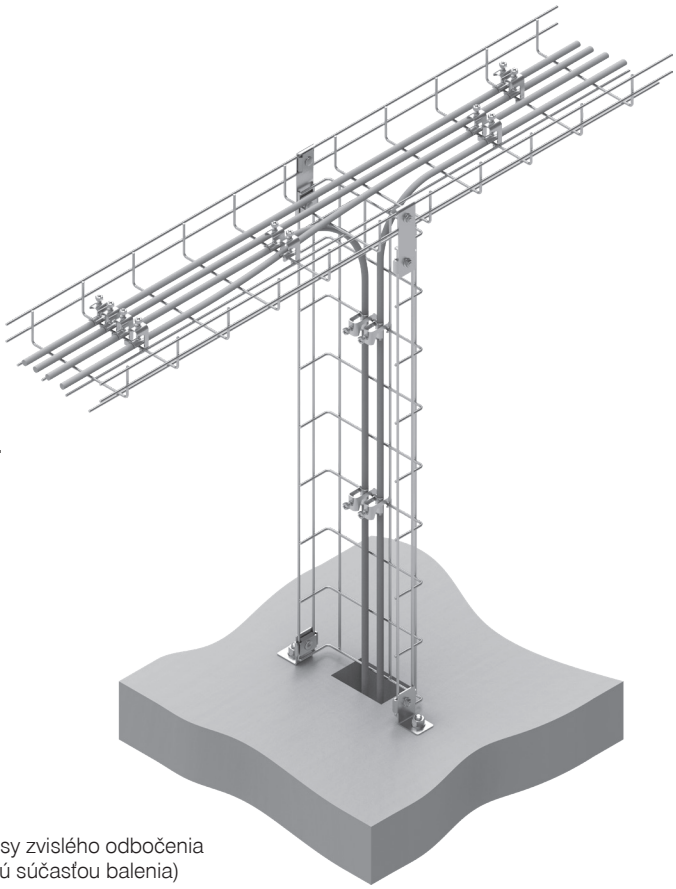

Doplňujúce informácie:
- pripojenie v ktoromkoľvek bode vodorovnej káblovej trasy zvislého odbočenia
- spájanie drôtených žľabov pomocou svoriek ZBS (nie sú súčasťou balenia)

Príklad použitia držiaka inštalačnej škatule UPSUN

BEZSKRUTOVÁ MONTÁŽ

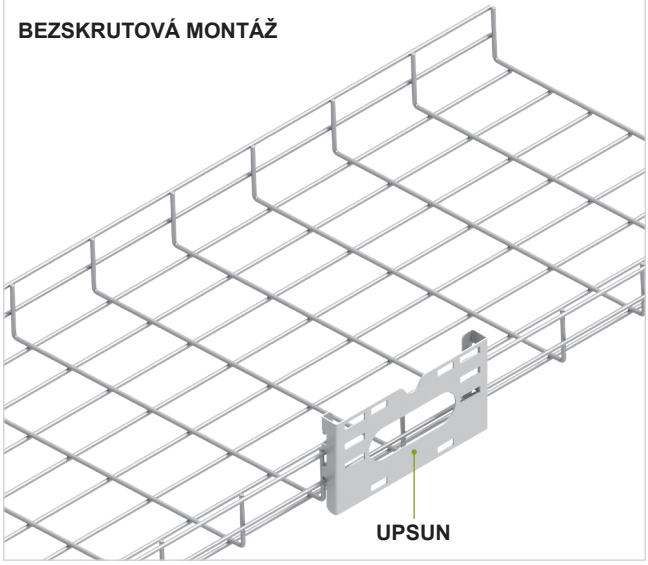

Príklad použitia inštalačnej škatule UPSUPN

BEZSKRUTOVÁ MONTÁŽ

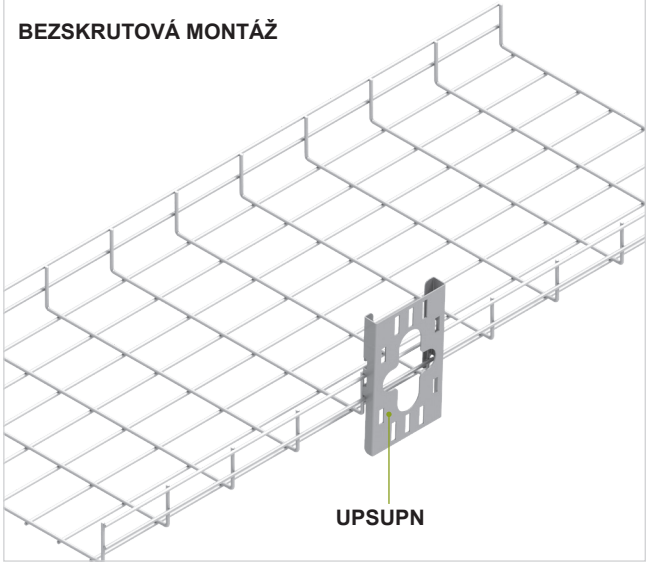

Príklad montáže káblovej trasy na stenu pomocou držiakov fajkových WFMLS...

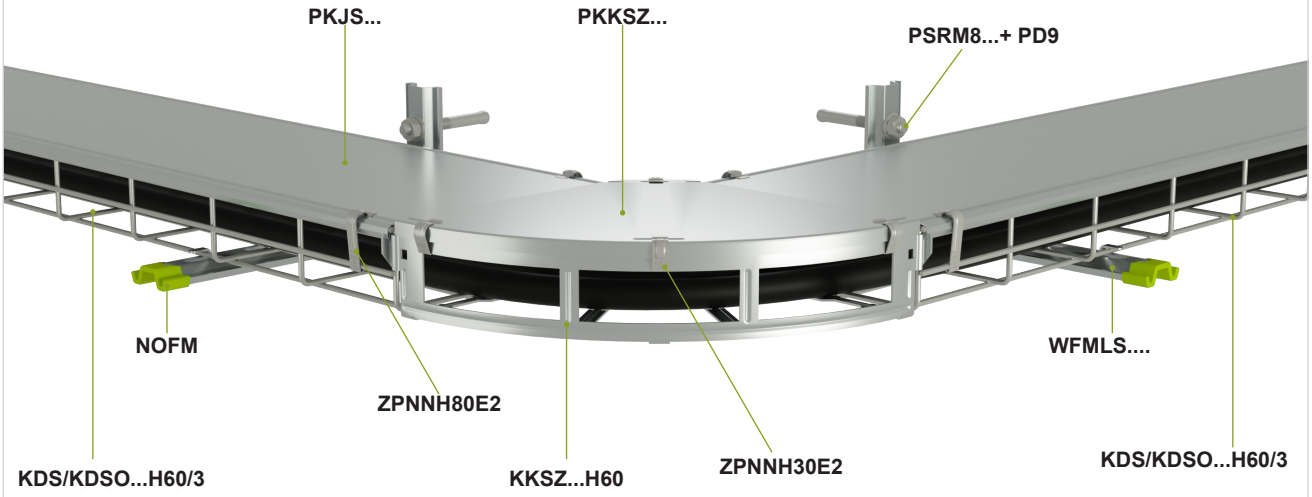

Príklad montáže káblovej trasy na strop pomocou držiakov fajkových WFMLS...

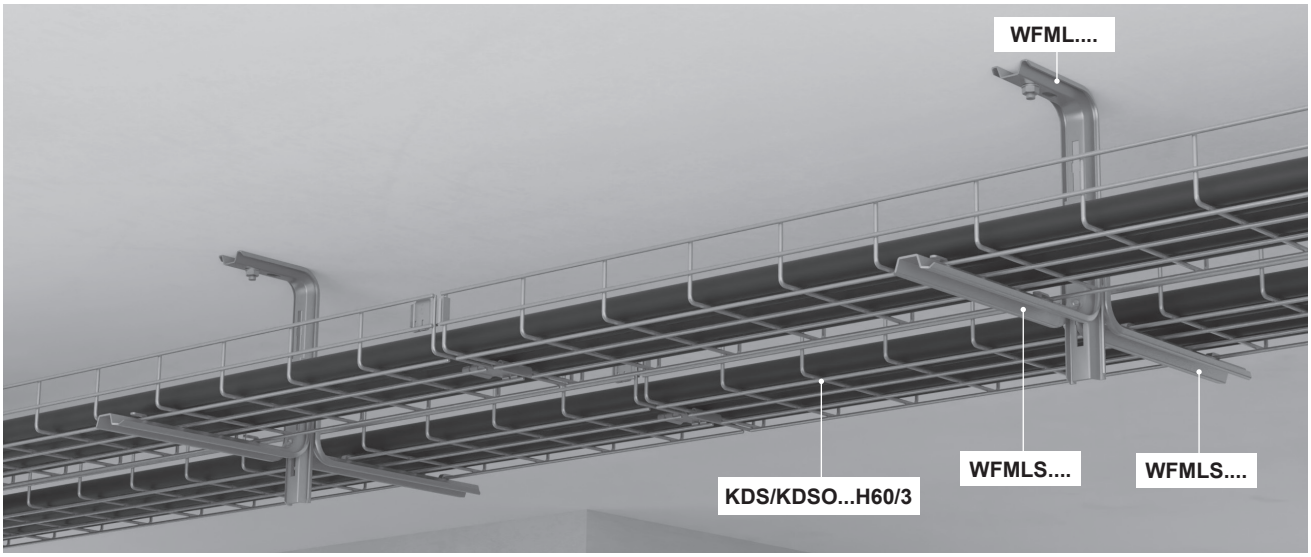

Príklad montáže káblovej trasy na oceľovú konštrukciu pomocou výložníka WZDSN...

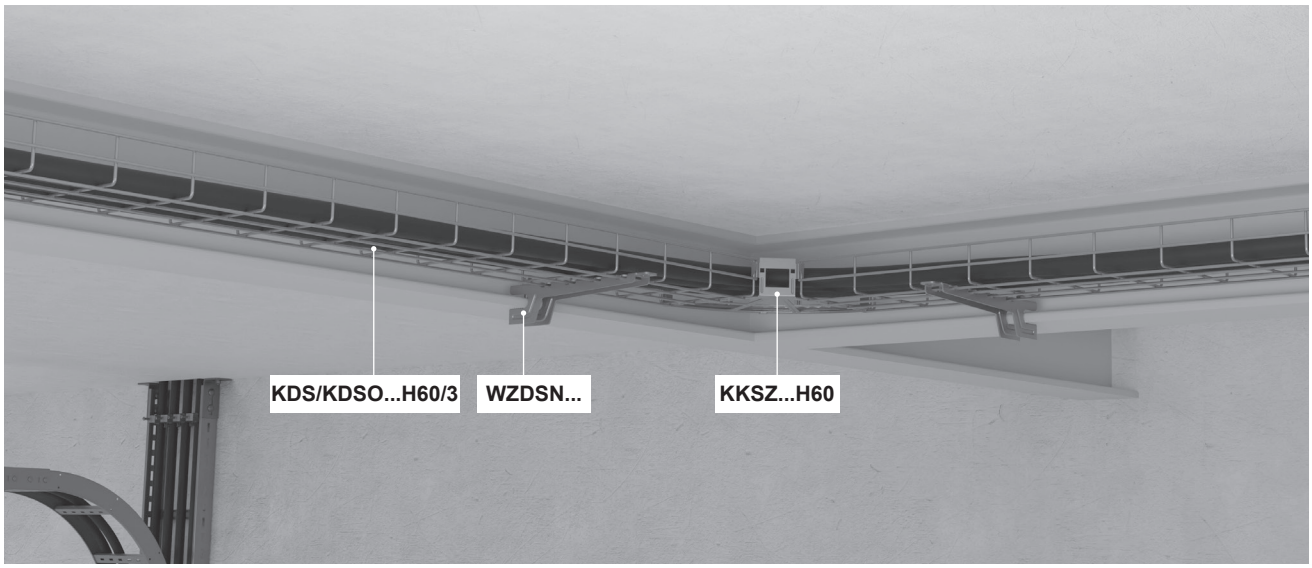

Príklad montáže káblovej trasy na strop pomocou vešiakov WSKS... a WSKD...

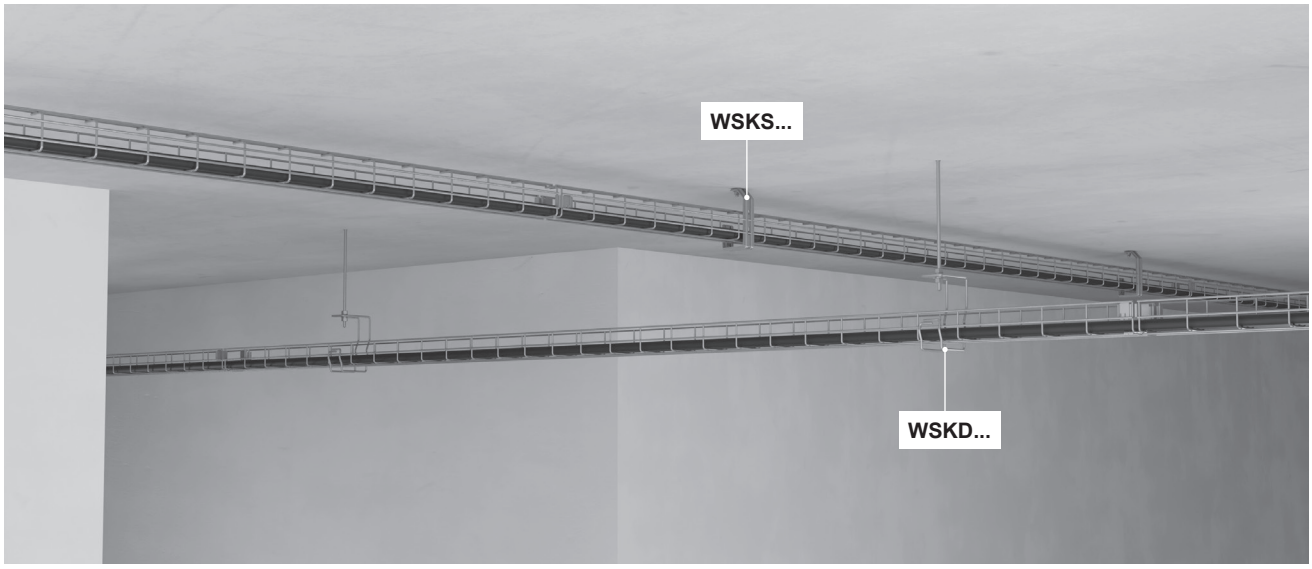

Príklad montáže dvojúrovňovej káblovej trasy na strop pomocou držiakov fajkových WFCS..., držiakov bočných UBWF a držiakov dolných UDWF

