Upevňovacie systémy a tlmenie vibrácií › Upevnenie vzduchotechniky › Odpruženie pre ventilační nástavec

Trapézový záves

so závitom, nerez



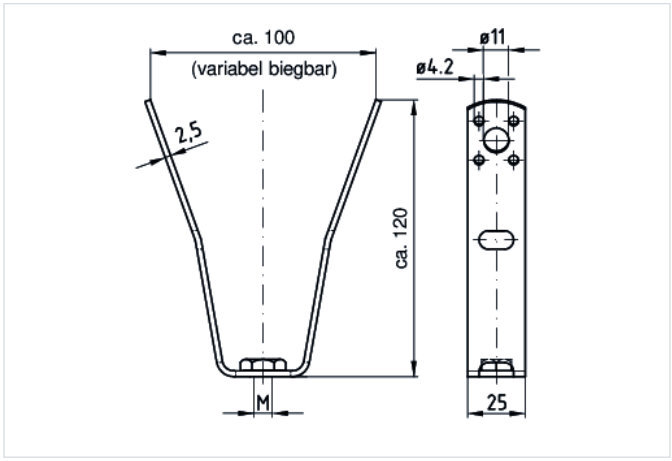

Typ výrobku: Trapézový záves
Max. odporúčané zaťaženie: 1 300 N

Aplikácia

- Na upevňovanie inštalácií na trapézové plechy

Vaše výhody

- Vďaka vopred určeným bodom ohybu sa dá ľahko prispôsobiť rôznym trapézovým profilom
- Guľaté otvory na koncoch ramien umožňujú montáž prestrčením závitových tyčí M8 alebo M10

Verzie

Kat. číslo	Závit	Povrch	Popis
130198	M8	V2A	V2A Trapézový záves s navarenou maticou M8
130196	M10	V2A	V2A Trapézový záves s navarenou maticou M10
130199	M8	V4A	V4A Trapézový záves s navarenou maticou M8
130197	M10	V4A	V4A Trapézový záves s navarenou maticou M10