MPT-upínadlá k I-profilu

žiarovo pozinkovaná



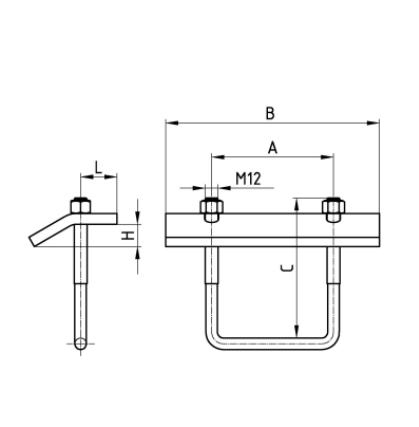

Profilové systémy: do MPT nosníka
Typ výrobku: Spojovacie diely
Materiál: Oceľ
Povrch: žiarovo pozinkovaná

Aplikácia

- Na flexibilné upevnenie MPT-nosníkov na oceľové nosné prvky bez vŕtania a zvárania

Vaše výhody

- Vhodné pre oceľové nosné prvky s hrúbkou príruby/pásnice až 25 mm
- Predzostavená sada na rýchlu a jednoduchú montáž
- Vysoká ochrana proti korózii: štandardné žiarové zinkovanie umožňuje použitie v interiéri i exteriéri

Verzie

Kat. číslo	Pre profily	Popis
151343	Q50-2,5	MPT-upínadlo na nosník Q50, žiarovo pozinkovaný
167937	Q80-2,0	MPT-upínadlo na nosník Q80, žiarovo pozinkovaná
151344	Q100-2,5, Q100-3,5	MPT-upínadlo na nosník Q100, žiarovo pozinkovaný
176743	Q150-2,5	MPT-upínadlo k I profilu- Q150, žiarovo pozinkované