MPT-skrutka so šesťhrannou hlavou

MPT-skrutka so šesťhrannou hlavou, DIN 931, 8.8, M12 × 130 mm, s 2 podložkami DIN 9021 a 1 maticou DIN 934, pozinkovaná



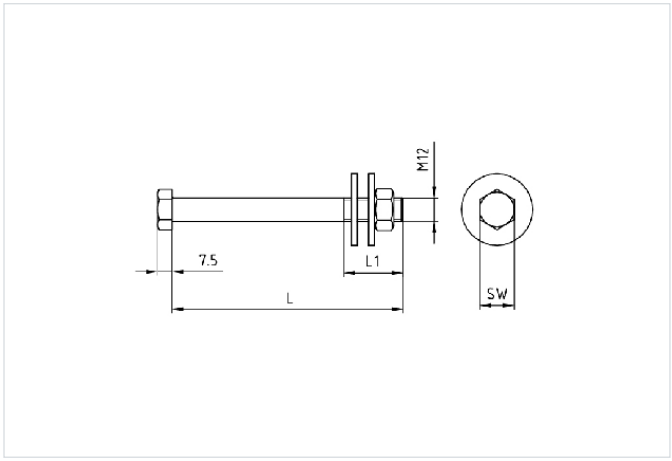

Stručný popis: MPT-skrutka so šesťhrannou hlavou, DIN 931, 8.8, M12 x 130 mm, s 2 podložkami DIN 9021 a 1 maticou DIN 934, pozinkovaná
Profilové systémy: do MPT nosníka
Typ výrobku: Spojovacie diely
Závit: M12
Pre profily: Q50-2,5, Q100-2,5, Q100-3,5, Q150-2,5
Materiál: Oceľ
Povrch: žiarovo pozinkovaná
Dĺžka L [mm]: 130
Dĺžka L1: 36 mm
Veľkosť: M12 x 130 mm
Veľkosť kľúča: 19 mm

Aplikácia

- Skrutka so šesťhrannou hlavou a podložkami na silovo zovreté spojenie konštrukčných dielov MPT-systému

Vaše výhody

- Pre rýchlu, efektívnu montáž na stavenisku s použitím priložených podložiek a matíc