MPT-pätná doska

MPT-pätná doska, 240 × 240 × 12 mm na nosník Q50-Q150, bez povrchovej úpravy



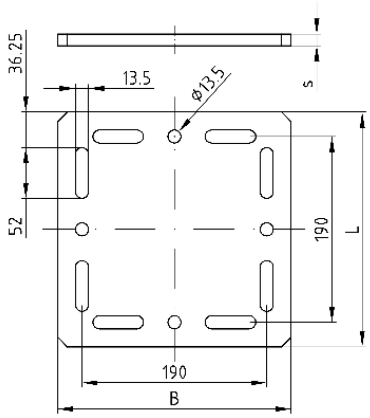

Stručný popis: MPT-pätná doska, 240 x 240 x 12 mm na nosník Q50-Q150, bez povrchovej úpravy
Profilové systémy: do MPT nosníka
Typ výrobku: Spojovacie diely
Pre profily: Q50-2,5, Q80-2,0, Q100-2,5, Q100-3,5, Q150-2,5
Materiál: Oceľ
Povrch: bez povrchovej úpravy
Hrúbka s: 12 mm
Rozmery B: 240 mm

Aplikácia

- Stabilná pätná a prípojná doštička určená na zváranie s MPT-nosnými profilmi na zhotovenie individuálnych konzol a prípojných bodov ku stavebnej konštrukcii

Vaše výhody

- Vyhotovenie bez povrchovej úpravy na dosiahnutie optimálneho výsledku pri zváraní
- Dierovanie pätnej dosky prispôsobené systémovým nosníkom MPT zaručuje systémovú kompatibilitu
- Cenovo výhodná výroba konzol s individuálnou dĺžkou výložníka