MPT-konzoly Q50

žiarovo pozinkovaná



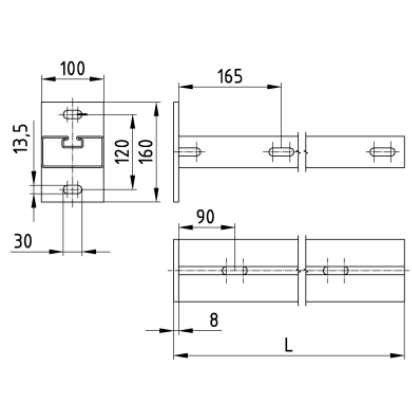

Profilové systémy: do MPT nosníka
Typ výrobku: Konzoly
Materiál: Oceľ
Povrch: žiarovo pozinkovaná

Aplikácia

- Konzola na uchytenie potrubia a agregátov v priemyselnej a investičnej výstavbe a v ťažkej domovej technike pri upevňovaní na podlahy, steny a stropy

Vaše výhody

- Pätná doska na priame alebo nepriame pripevnenie na stavebnú konštrukciu
- Rýchle upevnenie vďaka priechodnej inštalačnej štrbine
- Vysoká ochrana proti korózii: štandardné žiarové zinkovanie umožňuje použitie v interiéri i exteriéri
- Dokonalý vzhľad vďaka MPT-záslepkám

Verzie

Kat. číslo	Profil	Dĺžka L [mm]	Popis
147941	Q50-2,5	500	MPT-konzola Q50, 2,5 mm, dĺžka: 500 mm, žiarovo pozinkovaná
147942	Q50-2,5	750	MPT-konzola Q50, 2,5 mm, dĺžka: 750 mm, žiarovo pozinkovaná
147943	Q50-2,5	1 000	MPT-konzola Q50, 2,5 mm, dĺžka: 1 000 mm, žiarovo pozinkovaná