MPT-kĺbová príruba

pozinkovaný



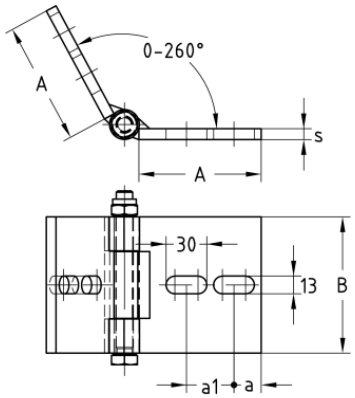

Profilové systémy: do MPT nosníka
Typ výrobku: Spojovacie diely

Aplikácia

- Zosilnený kĺb pre rohové a uhlové spoje a tiež pre vzpery, pre nosníky MPT Q50, Q80, Q100 a Q150
- Možnosť ďalšieho spojenia prostredníctvom štyroch otvorov

Vaše výhody

- Flexibilný spojovací diel na spojenie MPT profilov s ľubovoľnou spojovacou prírubou
- Vďaka pozdĺžnym otvorom v montážnom uholníku je možné vyrovnať prípadné tolerancie

Verzie

Kat. číslo	Pre profily	Popis
166944	Q50-2,5, Q100-2,5, Q100-3,5, Q150-2,5	MPT-kĺbová príruba VARIO na nosník Q50, Q100, Q150, pozinkovaná
167939	Q80-2,0	MPT-kĺbová príruba VARIO na nosník Q50, Q80, Q100, Q150, pozinkovaná