MPR-zaisťovacie podložky

ťažké prevedenie, nerez



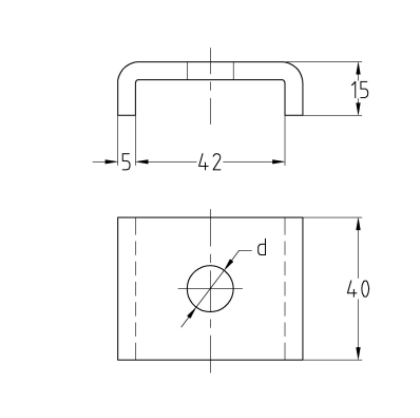

Profilové systémy: do MPR nosníka
Typ výrobku: Spojovacie diely

Aplikácia

- Na bezpečný prenos sily pri montáži MPR nosníkov v spojení so závitovými tyčami, kolíkmi a skrutkami

Vaše výhody

- Na prenos veľkých síl je k dispozícii v ťažkom vyhotovení
- Bezpečné, vďaka ohybu na hrane sa zabraňuje rozovretiu drážky MPR-nosníka

Verzie

Kat. číslo	Prevedenie	Pre závit	Povrch	Popis
154450	ťažké vyhotovenie, nerez	M10	V4A	V4A MPR-zaisťovacia podložka, ťažké uloženie, M10, k profilu 41/21/2,0, 41/41/2,0, 41/82/2,0, 41/62/2,5, 41/124/2,5
155638	ťažké vyhotovenie, nerez	M12	V4A	V4A MPR-zaisťovacia podložka, ťažké uloženie, M12, k profilu 41/21/2,0, 41/41/2,0, 41/82/2,0, 41/62/2,5, 41/124/2,5