Upevňovacie systémy a tlmenie vibrácií › Upevnenie vzduchotechniky › Žiarovo zinkované produkty na upevnenie vzduchotechniky

MPR-uhlová spojka 45° typ S+

MPR-uholník vnútorný 45° Typ S+, 1+1 pre profil 41/21-41/124, žiarový zinok



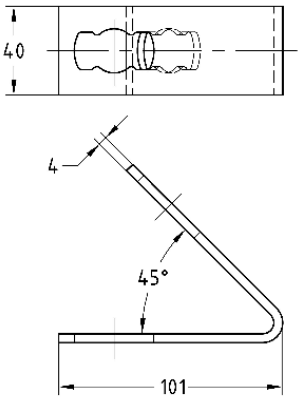

Stručný popis: MPR-uholník vnútorný 45° Typ S+, 1+1 pre profil 41/21-41/124, žiarový zinok
Profilové systémy: do MPR nosníka
Prevedenie: 1+1
Typ výrobku: Rýchla montáž typ S+
Pre profily: 41/21-41/124
Materiál: Oceľ
Povrch: žiarovo pozinkovaná
Schválenie DNV: Áno

Aplikácia

- Spojovací prvok pre konštrukcie čelných stien, políc a koľajnicových konštrukcií, predovšetkým s MPR nosníkmi 41/41

Vaše výhody

- Jednoduchá a rýchla montáž uhlových spojov v kombinácii s MPR spojovacím zámkom typu S+