MPR-uhlová L-príložka 90° typ S+

MPR-uhlová spojka 90°, typ S+, 1+1, pre profil 41/21-41/124, žiarovo pozinkovaná



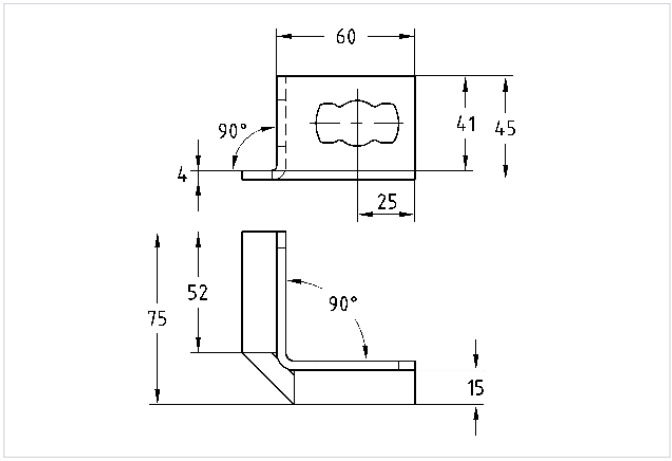

Stručný popis: MPR-uhlová spojka 90°, typ S+, 1+1, pre profil 41/21-41/124, žiarovo pozinkovaná
Profilové systémy: do MPR nosníka
Prevedenie: 1+1
Typ výrobku: Rýchla montáž typ S+
Pre profily: 41/21-41/124
Materiál: Oceľ
Povrch: žiarovo pozinkovaná

Aplikácia

- Stabilná uhlová spojka pre 90° pripojenie v stiesnených podmienkach inštalácie
- Oblasť použitia vo vnútorných i vonkajších priestoroch

Vaše výhody

- Jednoduchá a rýchla montáž rohových spojov 90° v kombinácii s MPR spojovacím zámkom typu S+
- Uhlová spojka umožňuje rýchle a stabilné spojenie najmä systémových líšt MPR 41/21