MPR-T-spojovacia doska typ S+ QL

MPR-T-spojovacia doska, typ S+, 1+1 QL, pre profil 41/21-41/124, žiarovo pozinkovaná



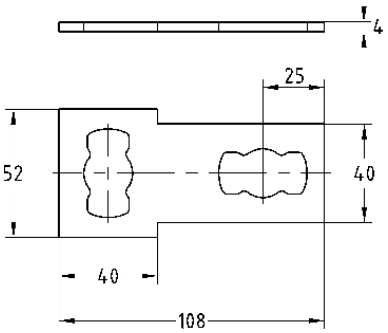

Stručný popis: MPR-T-spojovacia doska, typ S+, 1+1 QL, pre profil 41/21-41/124, žiarovo pozinkovaná
Profilové systémy: do MPR nosníka
Prevedenie: 1+1 QL
Typ výrobku: Rýchla montáž typ S+
Pre profily: 41/21-41/124
Materiál: Oceľ
Povrch: žiarovo pozinkovaná

Aplikácia

- Stabilná pripojovacia doska na použitie v stiesnených podmienkach inštalácie
- Oblasť použitia vo vnútorných i vonkajších priestoroch

Vaše výhody

- Jednoduchá a rýchla montáž uhlových príložiek T
- Montážne dosky umožňujú zostaviť rámové konštrukcie v jednej rovine so zhodným vyrovnaním drážok
- Rýchla a jednoduchá montáž v spojení s MPR spojovacím zámkom typu S+