Upevňovacie systémy a tlmenie vibrácií › Upevnenie vzduchotechniky › Žiarovo zinkované produkty na upevnenie vzduchotechniky

MPR-spojka na kríženie profilov typ S+

MPR-spojka pre kríženie profilov Typ S+, 41/41, žiarovo pozinkovaná



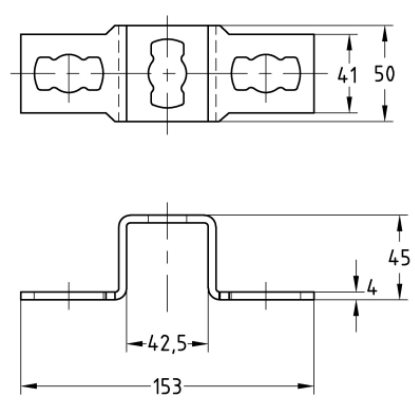

Stručný popis: MPR-spojka pre kríženie profilov Typ S+, 41/41, žiarovo pozinkovaná
Profilové systémy: do MPR nosníka
Typ výrobku: Rýchla montáž typ S+
Pre profily: 41/41, 41/42
Materiál: Oceľ
Povrch: žiarovo pozinkovaná
Schválenie DNV: Áno

Aplikácia

- Pre krížové spoje pri čelných stenách a policiach z nosníkov MPR v spojení so spojovacím zámkom typu S+
- Oblasť použitia vo vnútorných i vonkajších priestoroch

Vaše výhody

- Ľahko montovateľné spojovacie prvky na výstavbu staticky správne dimenzovaných konštrukcií z MPR-nosníkov
- Vyššia flexibilita pri vytváraní koľajnicových konštrukcií v spojení so spojovacím zámkom typu S+