MPR-spojka na kríženie nosníkov

žiarovo pozinkovaná



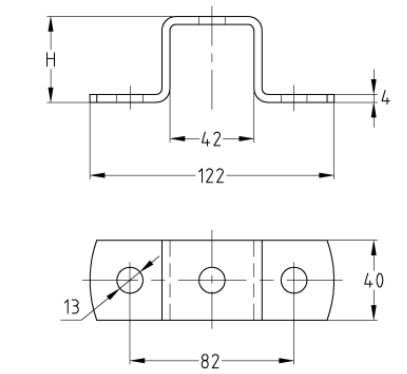

Profilové systémy: do MPR nosníka
Typ výrobku: Spojovacie diely
Materiál: Oceľ
Povrch: žiarovo pozinkovaná

Aplikácia

- Pre krížové spoje napr. pri regáloch z MPR-nosníkov
- Možnosť zabudovať MPR prvky do konštrukcií z MPT profilov
- Oblasť použitia vo vnútorných i vonkajších priestoroch

Vaše výhody

- Ľahko montovateľné spojovacie prvky na výstavbu staticky správne dimenzovaných konštrukcií z MPR-nosníkov
- Pri tvorbe nosníkových konštrukcií tak získate väčšiu flexibilitu
- Na upevnenie k stavebnej konštrukcii, so zaistením proti pootočeniu

Verzie

Kat. číslo	Pre profily	Popis
154225	41/21	MPR-spojka k profilu 41/21, žiarový zinok
154226	41/41, 41/42	MPR-spojka na kríženie nosníkov, k profilu 41/41, 41/42, žiarový zinok
154229	41/62	MPR-spojka k profilu 41/62, žiarový zinok
154227	41/82	MPR-spojka k profilu 41/82, žiarový zinok
154228	41/124	MPR-spojka k profilu 41/124, žiarový zinok