MPR-spojka na kríženie nosníkov

Nerez



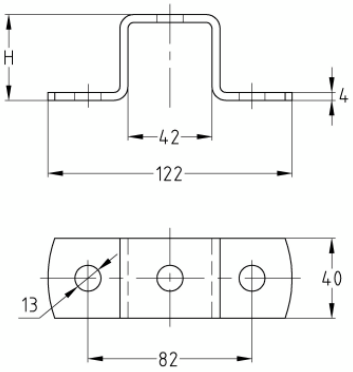

Profilové systémy: do MPR nosníka
Typ výrobku: Spojovacie diely

Aplikácia

- Pre krížové spoje napr. pri regáloch z MPR-nosníkov
- Oblasť použitia vo vnútorných i vonkajších priestoroch

Vaše výhody

- Ľahko montovateľné spojovacie prvky na výstavbu staticky správne dimenzovaných konštrukcií z MPR-nosníkov
- Pri tvorbe nosníkových konštrukcií tak získate väčšiu flexibilitu
- Na upevnenie k stavebnej konštrukcii, so zaistením proti pootočeniu

Verzie

Kat. číslo	Pre profily	Povrch	Popis
155634	41/41	V4A	MPR-spojka V4A k profilu 41/41
155637	41/62	V4A	MPR-spojka V4A k profilu 41/62