Upevňovacie systémy a tlmenie vibrácií › Upevnenie vzduchotechniky › Nerezové produkty na upevnenie vzduchotechniky

MPR-nosníky

V4A MPR-inštalačný nosník 41/62/2,5, dĺžka: 6000 mm



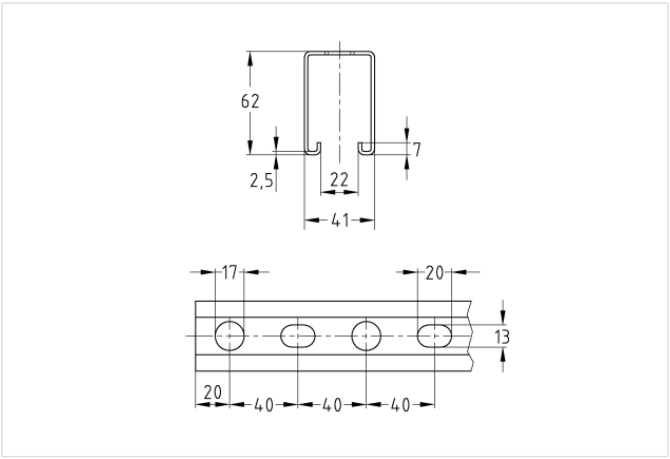

Stručný popis: V4A MPR-inštalačný nosník 41/62/2,5, dĺžka: 6000 mm
Profilové systémy: do MPR nosníka
Typ výrobku: Nosníky
Profil: 41/62/2,5
Materiál: V4A
Povrch: V4A
Dĺžka: 6 000 mm
Schválenie DNV: Áno

Aplikácia

- Ideálne pre montáže potrubia, ako nosné konštrukcie pre vetracie kanály vo vnútorných aj vonkajších priestoroch
- Mnohostranné montážne možnosti napr. pre regály v spojení s rozsiahlym výberom systémových konštrukčných dielov
- Oblasť použitia vo vnútorných i vonkajších priestoroch

Vaše výhody

- Rýchle a efektívne upevňovanie potrubných stúpačiek a trás
- Vysoká pevnosť v ohybe vďaka priaznivým prierezom profilov
- Stupnice umiestnené na bokoch a na strane štrbiny zjednodušujú vyrovnávanie upevňovacích prvkov pri inštalácii a uľahčujú meranie rozmerov a prirezanie nosníkov priamo na stavenisku
- Pre spoľahlivé, stranovo i výškovo nastaviteľné upevnenia
- Na výstavbu staticky správne dimenzovaných konštrukcií pomocou rozmanitých spojovacích dielov
- Ozubenie v štrbine nosníka pre spoľahlivé zovretie pridržiavaných dielov
- Dokonalý vzhľad vďaka MPR-záslepkám