MPR-nosníky

MPR-inštalačný nosník 41/62/2,5, dĺžka: 6000 mm, žiarovo zinkovaný



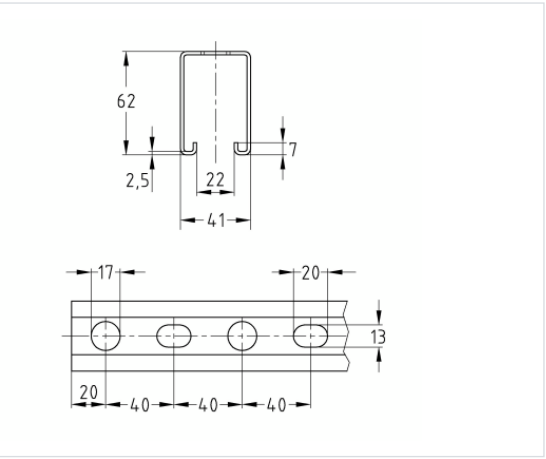

Stručný popis: MPR-inštalačný nosník 41/62/2,5, dĺžka: 6000 mm, žiarovo zinkovaný
Profilové systémy: do MPR nosníka
Typ výrobku: Nosníky
Profil: 41/62/2,5
Materiál: Oceľ
Povrch: žiarovo pozinkovaná
Dĺžka: 6 000 mm

Aplikácia

- Ideálne pre montáže potrubia, ako nosné konštrukcie pre vetracie kanály vo vnútorných aj vonkajších priestoroch
- Mnohostranné montážne možnosti napr. pre regály v spojení s rozsiahlym výberom systémových konštrukčných dielov

Vaše výhody

- Rýchle a efektívne upevňovanie potrubných stúpačiek a trás
- Vysoká pevnosť v ohybe vďaka priaznivým prierezom profilov
- Stupnice umiestnené na bokoch a na strane štrbiny zjednodušujú vyrovnávanie upevňovacích prvkov pri inštalácii a uľahčujú meranie rozmerov a prirezanie nosníkov priamo na stavenisku
- Pre spoľahlivé, stranovo i výškovo nastaviteľné upevnenia
- Na výstavbu staticky správne dimenzovaných konštrukcií pomocou rozmanitých spojovacích dielov
- Ozubenie v štrbine nosníka pre spoľahlivé zovretie pridržiavaných dielov
- Dokonalý vzhľad vďaka MPR-záslepkám