MPR-nosníky

MPR-inštalačný nosník 41/124/2,5 H-Profil, dĺžka: 6.640 mm, žiarovo zinkovaný



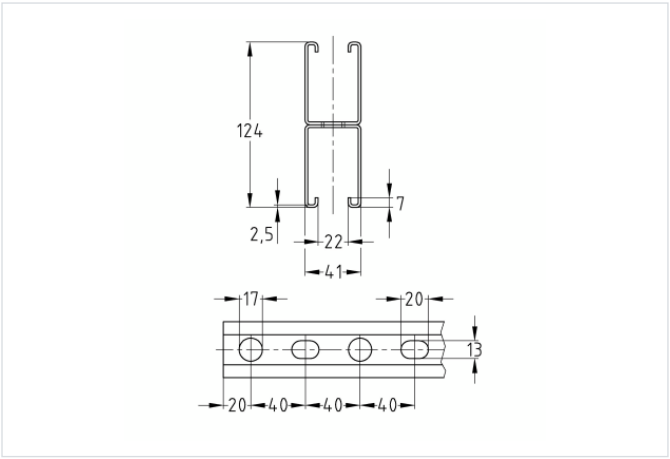

Stručný popis: MPR-inštalačný nosník 41/124/2,5 H-Profil, dĺžka: 6.640 mm, žiarovo zinkovaný
Profilové systémy: do MPR nosníka
Typ výrobku: Nosníky
Profil: 41/124/2,5 H
Materiál: Oceľ
Povrch: žiarovo pozinkovaná
Dĺžka: 6 640 mm

Aplikácia

- Ideálne na vedenie potrubných trás s úsporou miesta medzi stropnými prievlakmi
- Ideálne pre montáže potrubia, ako nosné konštrukcie pre vetracie kanály vo vnútorných aj vonkajších priestoroch
- Mnohostranné montážne možnosti napr. pre regály v spojení s rozsiahlym výberom systémových konštrukčných dielov

Vaše výhody

- Rýchle a efektívne upevňovanie potrubných stúpačiek a trás
- Ideálna kombinácia vysokej pevnosti v ohybe a pohodlnej montáže
- Obojstranné štrbiny v nosníkoch umožňujú jednoduché a rýchle vyrovnanie všetkých závesných i stojacich upevňovacích prvkov
- Stupnice umiestnené na bokoch a na strane štrbiny zjednodušujú vyrovnávanie upevňovacích prvkov pri inštalácii a uľahčujú meranie rozmerov a prirezanie nosníkov priamo na stavenisku
- Vhodné prvky akustického tlmenia pre všetky nosníky
- Dokonalý vzhľad vďaka MPR-záslepkám
- Ozubenie v štrbine nosníka pre spoľahlivé zovretie pridržiavaných dielov