MPR-nosníky

41/41/2,0, žiarovo pozinkované



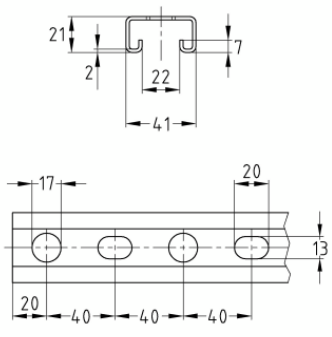

Profilové systémy: do MPR nosníka
Typ výrobku: Nosníky
Materiál: Nerez
Povrch: Nerez
Schválenie DNV: Áno

Aplikácia

- Ideálne pre montáže potrubia, ako nosné konštrukcie pre vetracie kanály vo vnútorných aj vonkajších priestoroch
- Mnohostranné montážne možnosti napr. pre regály v spojení s rozsiahlym výberom systémových konštrukčných dielov

Vaše výhody

- Rýchle a efektívne upevňovanie potrubných stúpačiek a trás
- Vysoká pevnosť v ohybe vďaka priaznivým prierezom profilov
- Stupnice umiestnené na bokoch a na strane štrbiny zjednodušujú vyrovnávanie upevňovacích prvkov pri inštalácii a uľahčujú meranie rozmerov a prirezanie nosníkov priamo na stavenisku
- Pre spoľahlivé, stranovo i výškovo nastaviteľné upevnenia
- Na výstavbu staticky správne dimenzovaných konštrukcií pomocou rozmanitých spojovacích dielov
- Ozubenie v štrbine nosníka pre spoľahlivé zovretie pridržiavaných dielov
- Dokonalý vzhľad vďaka MPR-záslepkám

Verzie

Kat. číslo	Profil	Dĺžka	Povrch	Popis
154173	41/21/2,0	2000 mm	žiarovo pozinkovaná	MPR-inštalačný nosník 41/21/2,0, dĺžka: 2000 mm, žiarovo zinkovaný
154175	41/21/2,0	6000 mm	žiarovo pozinkovaná	MPR-inštalačný nosník 41/21/2,0, dĺžka: 6000 mm, žiarovo zinkovaný