MPR-diagonálne vzpery typ S+

žiarovo pozinkovaná



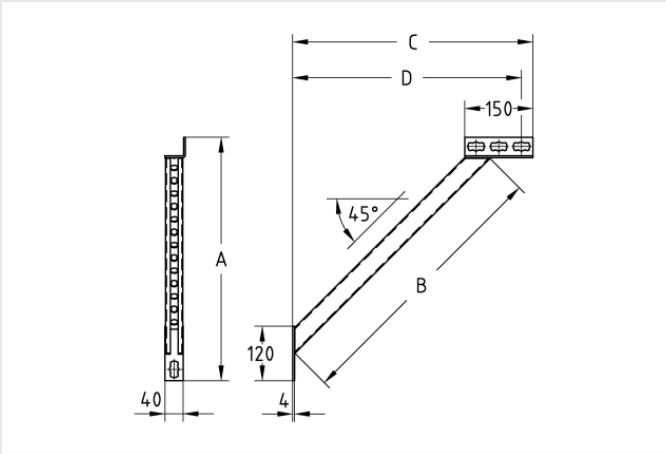

Profilové systémy: do MPR nosníka
Typ výrobku: Rýchla montáž typ S+
Materiál: Oceľ
Povrch: žiarovo pozinkovaná

Aplikácia

- Vzpera na vystuženie rohových spojov pri konštrukciách MPR nosníkov v spojení so spájacím zámkom MPR typu S+
- Aj na bočnú podporu konzoly, napr. pri použití pre pevné body
- Oblasť použitia vo vnútorných i vonkajších priestoroch

Vaše výhody

- Jednoduché spojenie s MPR nosníkmi montážou spájacím zámkom MPR typu S+
- Rôzne dĺžky, k dispozícii pre rôzne montážne podmienky na stavbách

Verzie

Kat. číslo	Dĺžka	Popis
165866	440 mm	MPR-diagonálna vzpera Typ S+ pre profil 41/41-41/124, dĺžka 440 mm, žiarovo pozinkovaná
165868	900 mm	MPR-diagonálna vzpera typ S+, k profilu 41/41-41/124, dĺžka 900 mm, žiarovo pozinkovaná