MPC-upínač na I-profil

Nerez



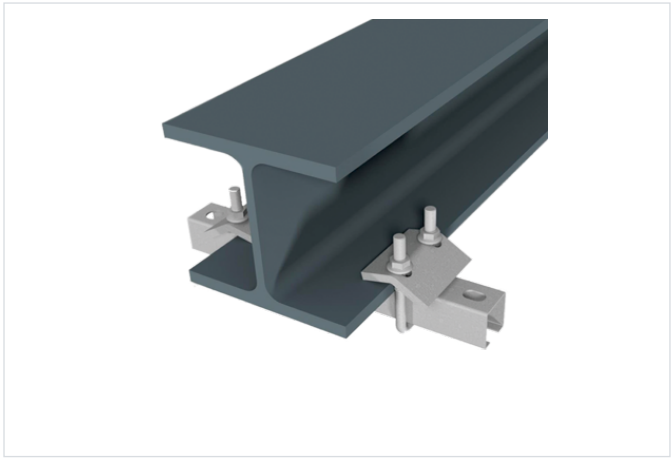

Profilové systémy: do MPC nosníka
Typ výrobku: Spojovacie diely

Aplikácia

- Na upevnenie MPC-nosníkov k oceľovým profilom bez vŕtania a zvárania

Vaše výhody

- K nosnej konštrukcii sa upevňuje bez vŕtania a zvárania
- Umožňuje dodatočné vyrovnanie nosníka vzhľadom na nosný profil v pozdĺžnom aj priečnom smere
- Vhodný pre takmer všetky hrúbky pásnic valcovaných profilov
- Predzostavená sada na rýchlu a jednoduchú montáž
- Upevnenie zavesených bremien na nosné profily podľa platných predpisov

Verzie

Kat. číslo	Pre profily	Závit	Upínacia hrúbka	Povrch	Popis
130282	27/18, 28/30	M6	22 mm	V2A	MPC-upínač V2A k I-nosníku, M6, k profilu 27/18-28/30
130270	38/40, 40/60	M10	22 mm	V2A	MPC-upínač V2A k I-nosníku, M10, k profilu 38/40-40/60
130280	27/18, 28/30	M6	22 mm	V4A	MPC-upínač V4A k I-nosníku, M6, k profilu 27/18-28/30
130271	38/40, 40/60	M10	22 mm	V4A	MPC-upínač V4A k I-nosníku, M10, k profilu 38/40-40/60