MPC-rýchloupínacia matica+

s vonkajším závitom, pozinkovaný



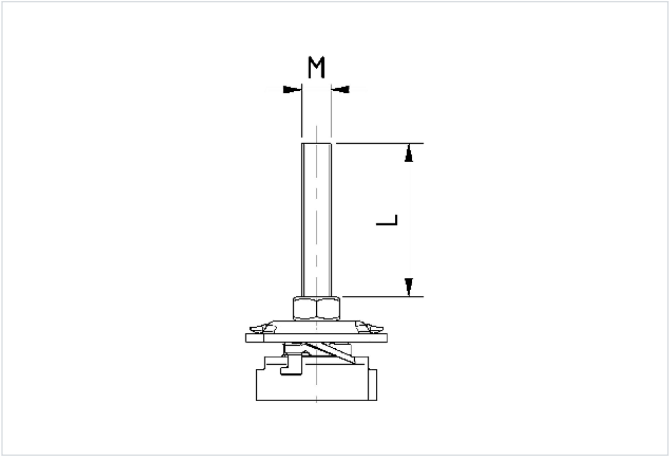

Profilové systémy: do MPC nosníka
Typ výrobku: Spojovacie diely
Materiál: Oceľ
Povrch: pozinkovaný

Aplikácia

- Na bezpečnú a rýchlu montáž v štrbine MPC-nosníka za účelom pripojenia potrubnej objímky
- Použitie v suchých interiéroch

Vaše výhody

- Montáž v štrbine nosníka je časovo úsporná aj pri dodatočnej inštalácii medzi už pripevnenými stúpacími potrubiami
- Jednoduchá a bezpečná manipulácia: Vložiť do MPC-nosníka - otočiť - a rýchloupínací čap drží - nekĺže a nevypadáva
- Vysoká kvalita a zaťažiteľnosť
- Závitové čapy sú zaistené proti vyskrutkovaniu

Verzie

Kat. číslo	Montážny závit	Pre profily	Užitočná dĺžka závitu L	Popis
175767	M8	27/18, 28/30	7 mm	MPC-rýchloupínací čap+ s vonkajším závitom, M8 x 7 mm pre profil 27/18-28/30, pozinkovaný
175773	M8	38/24-40/120	7 mm	MPC-rýchloupínací čap + s vonkajším závitom, M8 x 7 mm pre profil 38/24-40/120, pozinkovaný
175768	M8	27/18, 28/30	25 mm	MPC-rýchloupínací čap+ s vonkajším závitom, M8 x 25 mm pre profil 27/18-28/30, pozinkovaný
175774	M8	38/24-40/120	30 mm	MPC-rýchloupínací čap + s vonkajším závitom, M8 x 30 mm pre profil 38/24-40/120, pozinkovaný
175775	M8	38/24-40/120	40 mm	MPC-rýchloupínací čap + s vonkajším závitom, M8 x 40 mm pre profil 38/24-40/120, pozinkovaný
175769	M8	27/18, 28/30	45 mm	MPC-rýchloupínací čap+ s vonkajším závitom, M8 x 45 mm pre profil 27/18-28/30, pozinkovaný
175770	M8	27/18, 28/30	65 mm	MPC-rýchloupínací čap+ s vonkajším závitom, M8 x 65 mm pre profil 27/18-28/30, pozinkovaný
175776	M10	38/24-40/120	7 mm	MPC-rýchloupínací čap + s vonkajším závitom, M10 x 7 mm pre profil 38/24-40/120, pozinkovaný
175777	M10	38/24-40/120	25 mm	MPC-rýchloupínací čap + s vonkajším závitom, M10 x 25 mm pre profil 38/24-40/120, pozinkovaný
175772	M10	27/18, 28/30	30 mm	MPC-rýchloupínací čap+ s vonkajším závitom, M10 x 30 mm pre profil 27/18-28/30, pozinkovaný
175778	M10	38/24-40/120	50 mm	MPC-rýchloupínací čap + s vonkajším závitom, M10 x 50 mm pre profil 38/24-40/120, pozinkovaný