MPC-rýchloupínacia matica+

pre montáž uholníkov, nerez



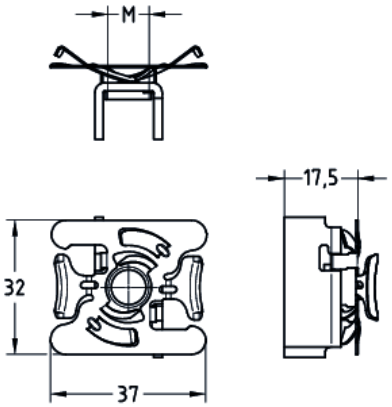

Profilové systémy: do MPC nosníka
Typ výrobku: Spojovacie diely
Materiál: Nerez
Povrch: V2A

Aplikácia

- Na bezpečnú a rýchlu montáž v štrbine MPC-nosníka za účelom pripojenia montážnych prvkov
- Vo vyhotovení pre montáž uholníkov slúži ako upevňovací prvok pre montážne uholníky a konzoly
- Oblasť použitia vo vnútorných i vonkajších priestoroch

Vaše výhody

- Montáž v štrbine nosníka je časovo úsporná aj pri dodatočnej inštalácii medzi už pripevnenými stúpacími potrubiami
- Jednoduchá a bezpečná manipulácia: Vložiť do MPC-nosníka - otočiť - a rýchloupínací čap drží - nekĺže a nevypadáva
- Vysoká kvalita a zaťažiteľnosť

Verzie

Kat. číslo	Montážny závit	Popis
175781	M8	V2A MPC-rýchloupínací čap+ pre montáž uholníkov M8 pre profil 38/24 - 40/120
175782	M10	V2A MPC-rýchloupínací čap + pre montáž uholníkov M10 pre profil 38/24 - 40/120