MPC-nosníky

MPC-inštalačný nosník 40/80, dĺžka: 6000 mm, žiarovo pozinkovaný



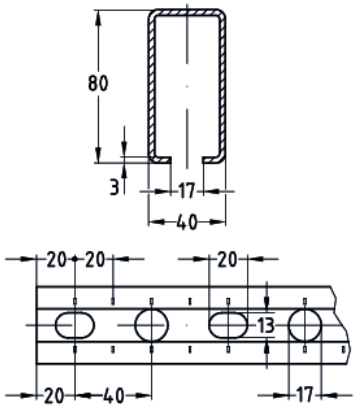

Stručný popis: MPC-inštalačný nosník 40/80, dĺžka: 6000 mm, žiarovo pozinkovaný
Profilové systémy: do MPC nosníka
Typ výrobku: Nosníky
Profil: 40/80/3,0
Materiál: Oceľ
Povrch: žiarovo pozinkovaná
Dĺžka: 6 000 mm

Aplikácia

- Ideálne pre montáže potrubia ako nosných konštrukcií pre vzduchovody
- Mnohostranné montážne možnosti pre predstenové inštalácie a regály v spojení s rozsiahlym výberom systémových konštrukčných dielov
- Vhodná na použitie vo vonkajších priestoroch

Vaše výhody

- Rýchle a efektívne upevňovanie potrubných stúpačiek a trás
- Stupnice umiestnené na bokoch a na strane štrbiny zjednodušujú vyrovnávanie upevňovacích prvkov pri inštalácii a uľahčujú meranie rozmerov a prirezanie nosníkov priamo na stavenisku
- Pre spoľahlivé, stranovo i výškovo nastaviteľné upevnenia
- Vysoká pevnosť v ohybe vďaka priaznivým prierezom profilov
- Na výstavbu staticky správne dimenzovaných konštrukcií pomocou rozmanitých spojovacích dielov
- Vhodné prvky akustického tlmenia pre všetky nosníky
- Dokonalý vzhľad vďaka MPC-záslepkám