MPC-inštalačné konzoly

s bočnou štrbinou, pozinkované



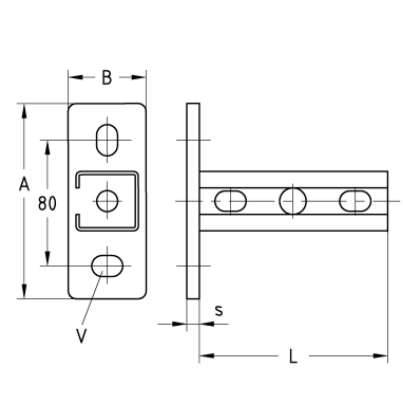

Profilové systémy: do MPC nosníka
Typ výrobku: Konzoly
Materiál: Oceľ
Povrch: pozinkovaný

Aplikácia

- Ideálne vhodné ako vyložená nosná konštrukcia pre stúpačky
- V kombinácii so sedlovou a čelnou prírubou MPC použiteľné ako priečnik na upevnenie potrubia v šachtách a kanáloch
- Použiteľné ako konzolový nosník na vedenie VZT potrubia

Vaše výhody

- Vysoko únosná konštrukcia vďaka stabilnej pätnej doske
- Usporiadanie dlhých dier v základovej doske "priečne a pozdĺžne" umožňuje dobré výškové nastavenie konzol
- Upevnenie v bočnej štrbine umožňuje jednoduché vyrovnanie paralelne vedeného potrubia
- Dokonalý vzhľad vďaka MPC-záslepkám

Verzie

Kat. číslo	Profil	Dĺžka L [mm]	Popis
156777	27/18/1,25	600	MPC-stenová inštalačná konzola 27/18, s bočnou štrbinou, dĺžka: 600 mm, pozinkovaná
156778	28/30/1,75	400	MPC-stenová inštalačná konzola 28/30 s bočnou štrbinou, dĺžka: 400 mm, pozinkovaná
156779	38/40/2,0	240	MPC-stenová inštalačná konzola 38/40, s bočnou štrbinou, dĺžka: 240 mm, pozinkovaná
156780	38/40/2,0	480	MPC-stenová inštalačná konzola 38/40, s bočnou štrbinou, dĺžka: 480 mm, pozinkovaná
160211	38/40/2,0	720	MPC-stenová inštalačná konzola 38/40 s bočnou štrbinou, dĺžka: 720 mm, pozinkovaná