Konzolový uholník

Nerez



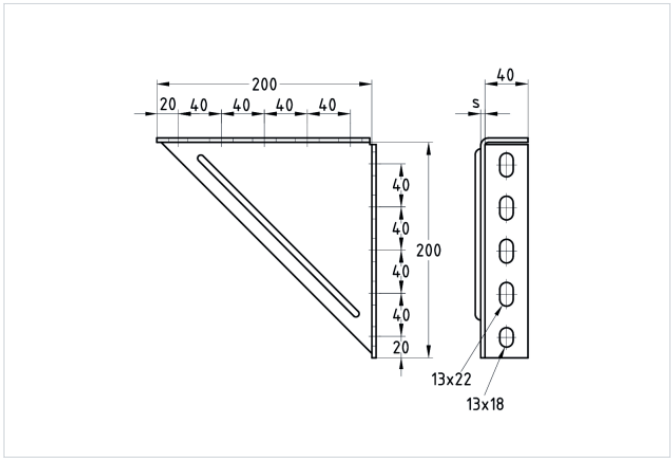

Profilové systémy: do MPC nosníka | do MPR nosníka
Typ výrobku: Spojovacie diely

Aplikácia

- Použiteľný na montáž na stropy, steny aj podlahy, ako voľne stojaci alebo v šachte
- Stabilný konzolový nosič na uchytenie vodomerov, batérií rozdeľovačov, čerpadiel a mnohých ďalších jednotiek

Vaše výhody

- Mnohostranné možnosti montáže v kombinácii s MPC a MPR nosníkmi
- Zosilnenie a zvýšenie zaťažiteľnosti nosníkových konštrukcií a montáž priečnikov
- Zoskrutkovaním dvoch konzolových uholníkov proti sebe sa dosiahnu ešte vyššie hodnoty pevnosti

Verzie

Kat. číslo	Prevedenie	Povrch	Popis
167128	100 x 100 x 4 mm	V2A	V2A Konzolový uholník 90°, 100 x 100 x 4 mm, k profilu 38/24-40/120, 41/21-41/124
113616	200 x 200 x 4 mm	V2A	MPC/MPR-konzolový uholník V2A, typ 1, 200 x 200 x 4 mm, k profilu 38/40-40/60, 41/21-41/124
113619	200 x 200 x 4 mm	V4A	MPC/MPR-konzolový uholník V4A, typ 1, 200 x 200 x 4 mm, k profilu 38/40-40/60, 41/21-41/124